A Kezelési könyvet tekintse az autó állandó tartozékának. Ha az autót eladja, adja tovább vele a Kezelési könyvet is.

A Kezelési könyv minden Jazz modellre vonatkozik, ezért előfordulhat, hogy a Kezelési könyvben olyan berendezések leírását is megtalálja, amelyeket esetleg nem építettek be az Ön gépkocsijába.

A Kezelési könyv adatai és információi a kiadás időpontjában érvényesek.
A Honda Motor Co, Ltd. fenntartja a jogot, hogy bizonyos adatokat, részeket bármikor megváltoztasson, megszüntessen, előzetes bejelentés nélkül, s ezzel kapcsolatban semmiféle kötelezettséget nem vállal.

Jóllehet, ez a Kezelési könyv mind a jobb-, mind a balkormányos járművekhez alkalmazható, az illusztrációk főképpen a balkormányos modellekre vonatkoznak.

Gratulálunk! Ön egy rendkívül bölcs befektetés mellett döntött, amikor a Honda Jazzt választotta.
Ez az autó éveken át a vezetés örömét fogja nyújtani Önnek.

Ahhoz, hogy Ön az új Hondájában még jobban örömét lelje, ne sajnálja a Kezelési könyv tanulmányozására szánt időt. Sokat fog tanulni belőle az autó kezelőszerveiről, kényelmi berendezéseiről és egyéb hasznos felszereléseiről. A Kezelési könyvet tartsa az autóban, hogy bármikor, ha szüksége van rá, kéznél legyen.

Számos más kiadvány foglalkozik a Jazz megóvásával, a garanciával. Kérjük, figyelmesen olvassa el a garanciafüzetet azért, hogy pontosan megismerje a garancia feltételeit, a garanciával kapcsolatban a gépjármű-tulajdonos jogait, kötelezettségeit.

A kötelező, időszakos karbantartások elvégzése szükséges ahhoz, hogy Ön mindig problémamentesen tudjon közlekedni új autójával. Az időszakos karbantartás időintervallumai megtalálhatók e Kezelési könyvben, illetve a Szervizkönyvben egyaránt. Amikor eljön a szokásos karbantartás ideje, gondoljon arra, hogy a Honda-szervizek munkatársai különlegesen képzettek, és speciális ismereteik jogosítják fel őket a Jazz – sok tekintetben egyedülálló – rendszereinek javítására, karbantartására. A Honda-márkakereskedők fő célja, hogy ügyfeleiknek mindenben kielégítő szolgáltatást nyújtsanak, így örömmel állnak az Ön rendelkezésére.

Balesetmentes, kellemes autózást kívánunk.

A kezelési könyv olvasásakor találni fog olyan információkat, amelyek előtt jelzés található: MEGJEGYZÉS.
Ezek az információk segítik Önt, hogy elkerülje az olyan helyzeteket, amelyek károsíthatják az Ön autóját, más tárgyakat vagy a környezetet.

(Német típusokra vonatkozik)

1. Az első rendszámtábla felszerelése: Szerelje fel az első rendszámtáblát gondosan a kialakított tartóra úgy, hogy az ne emelkedjen a lökhárító felső széle fölé.

2. A hátsó rendszámtábla felszerelése: Úgy szerelje fel a hátsó rendszámtáblát, hogy annak alsó éle egy vonalban legyen a rögzítésre kialakított terület alsó szélével.

* Az Ön gépkocsijának Szervizkönyve – EU-országokban érvényes – a gépkocsi átvételekor kerül átadásra.

A biztonságról

Az Ön és mások biztonsága rendkívül fontos. Ugyanakkor a biztonságos autózás nagyon fontos kötelezettség.

A Jazz használata során, a biztonságra alapozott döntések meghozatalában segítik Önt a Kezelési könyv információi, illetve a gépkocsi különböző pontjain elhelyezett biztonsági feliratok. Ezek a biztonsági információk olyan potenciális veszélyhelyzetekre figyelmeztetnek, amelyek az Ön és mások sérülését okozhatják.

Természetesen az lehetetlen, hogy az összes, az autó használatával, illetve karbantartásával kapcsolatos veszélyhelyzetre felhívjuk a figyelmét. Minden egyéb esetben a saját józan ítélőképességének megfelelően cselekedjen.

A biztonságra figyelmeztető információk különböző formában jelenhetnek meg:

- **Biztonsági Feliratok** – az autó különböző pontjaira felragasztva.
- **Biztonsági Üzenetek** – a veszélyre figyelmeztető jel ⚠ illetve veszélyre utaló szó valamelyike előzi meg: **VESZÉLY, VIGYÁZAT** vagy **FIGYELMEZTETÉS.**

⚠ VESZÉLY	Ha nem tartja be az alábbi utasításokat, életét veszítheti, vagy életveszélyesen megsérülhet.
⚠ VIGYÁZAT	Ha nem tartja be az alábbi utasításokat, életét veszélyeztetheti, vagy életveszélyesen megsérülhet.
⚠ FIGYELMEZTETÉS	Ha nem tartja be az alábbi utasításokat, akkor megsérülhet.

- **Biztonsági Közlemény** – a biztonság szempontjából fontos biztonsági emlékeztetők vagy fontos biztonsági előírások.
- **Biztonsági Fejezet** – mint a Vezető és az Utasok Biztonsága.
- **Utasítások** – az autó biztonságos és balesetmentes kezelése érdekében.

Kérjük, mindig figyelmesen olvassa ezt a Kezelési könyvet, melyben sok, a biztonság szempontjából fontos információ található.

Az egyes fejezetek részletes tartalmát minden fejezet első oldalán találja meg.

Kezelőszervek Áttekintése . . . 2

Vezető és Utasok Biztonsága . 7
Fontos információk a biztonsági öv szakszerű használatáról, a kiegészítő biztonsági rendszerről (légzsákok). Hasznos tudnivalók a gyermek biztonsági eszközökről.

Műszerek és kapcsolók 85
A műszerek, ellenőrző lámpák jelzéseinek magyarázata. A műszerfalon és a kormányoszlopon lévő kapcsolók használatának leírása.

Kényelmi és Egyéb Berendezések 149
A fűtés, légkondicionáló berendezés, az audio- és egyéb kényelmi rendszerek kezelésének leírása.

Vezetés Előtt 219
Használható üzemanyagok, az új gépkocsi bejáratása, csomagok elhelyezése a csomagtérben, egyéb rakomány szállítása.

Vezetés 237
A motor szakszerű beindítása, a nyomatékváltó kezelése, parkolás; valamint a szükséges tudnivalók, ha utánfutót szeretne vontatni.

Karbantartás 269
A karbantartási terv megmutatja Önnek, hogy mikor kell az autót szervizbe vinni. A tulajdonos által elvégzendő ellenőrzések, ezen ellenőrzések végrehajtása.

Ápolás 335
Javaslatok az autó tisztítására és védelmére.

Hibaelhárítás 343
A váratlanul felmerült hibák és elhárítási módjaik leírása.

Műszaki Ismertető 375
Azonosítási számok, méretek, feltöltési mennyiségek, műszaki információ.

Tárgymutató 387

Kezelőelemek elhelyezkedése

Balkormányos modell

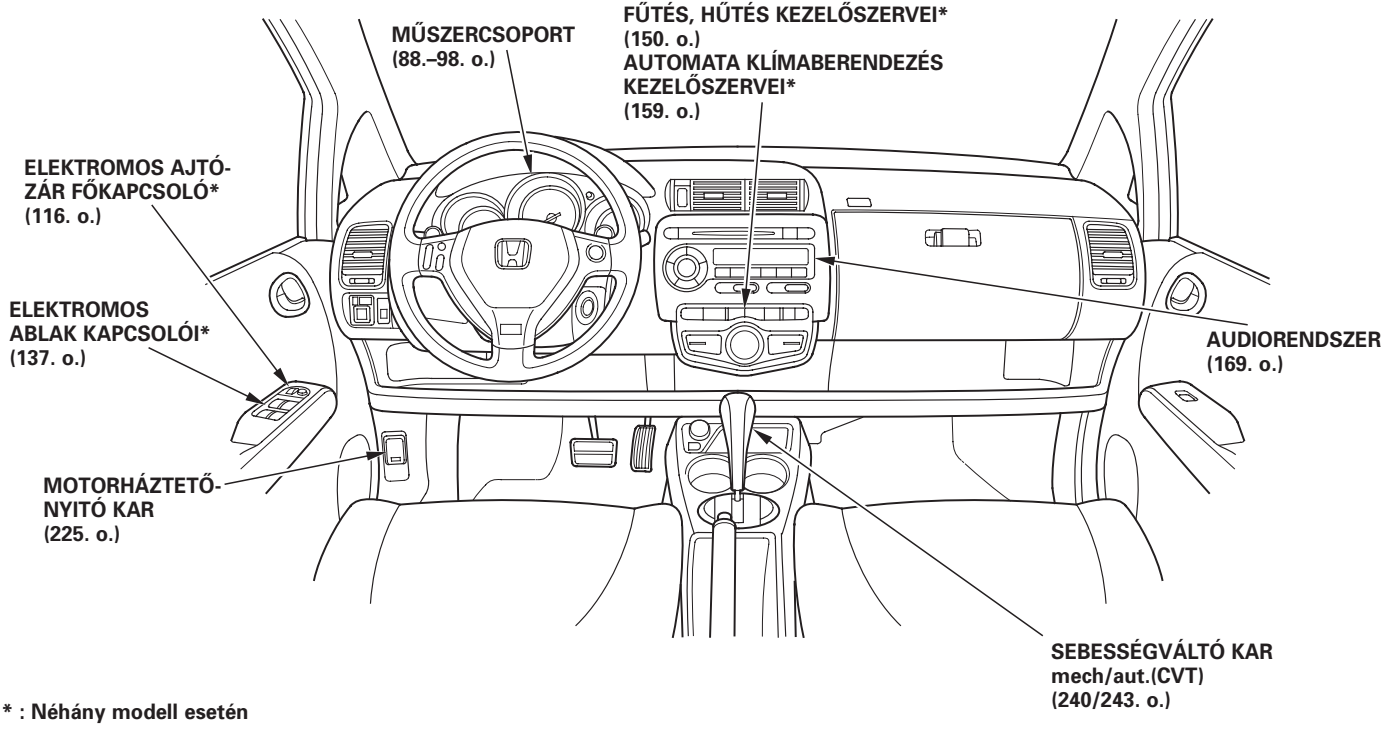

*** : Néhány modell esetén**

Balkormányos modell

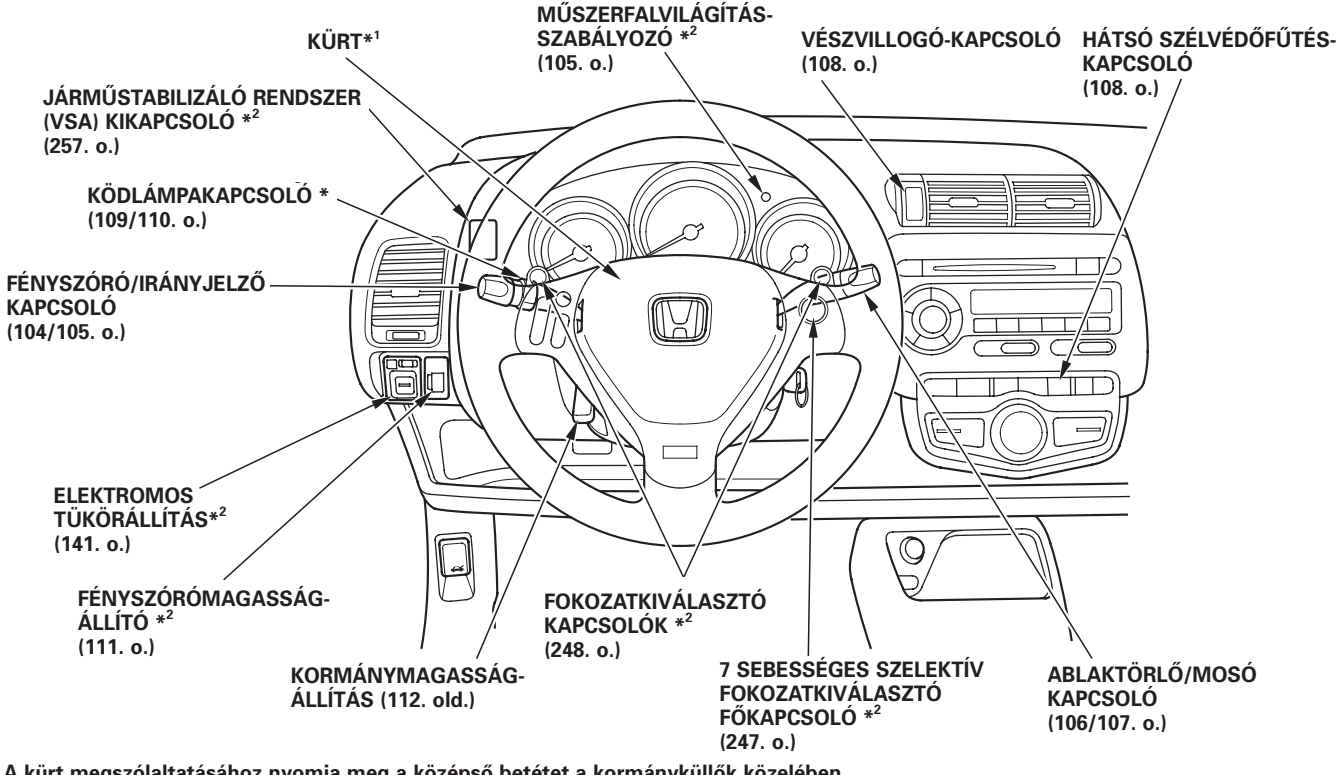

*1 A kürt megszólaltatásához nyomja meg a középső betétet a kormányküllők közelében.

*2 Néhány modell esetén

Kezelőelemek elhelyezkedése

Jobbkormányos modell

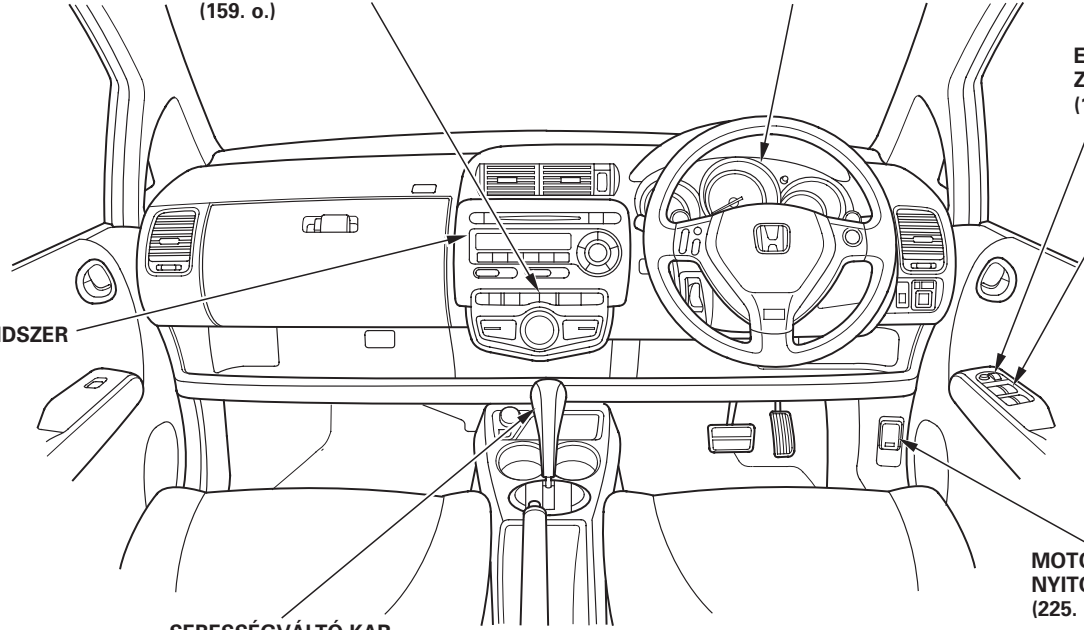

*** : Néhány modell esetén**

Jobbkormányos modell

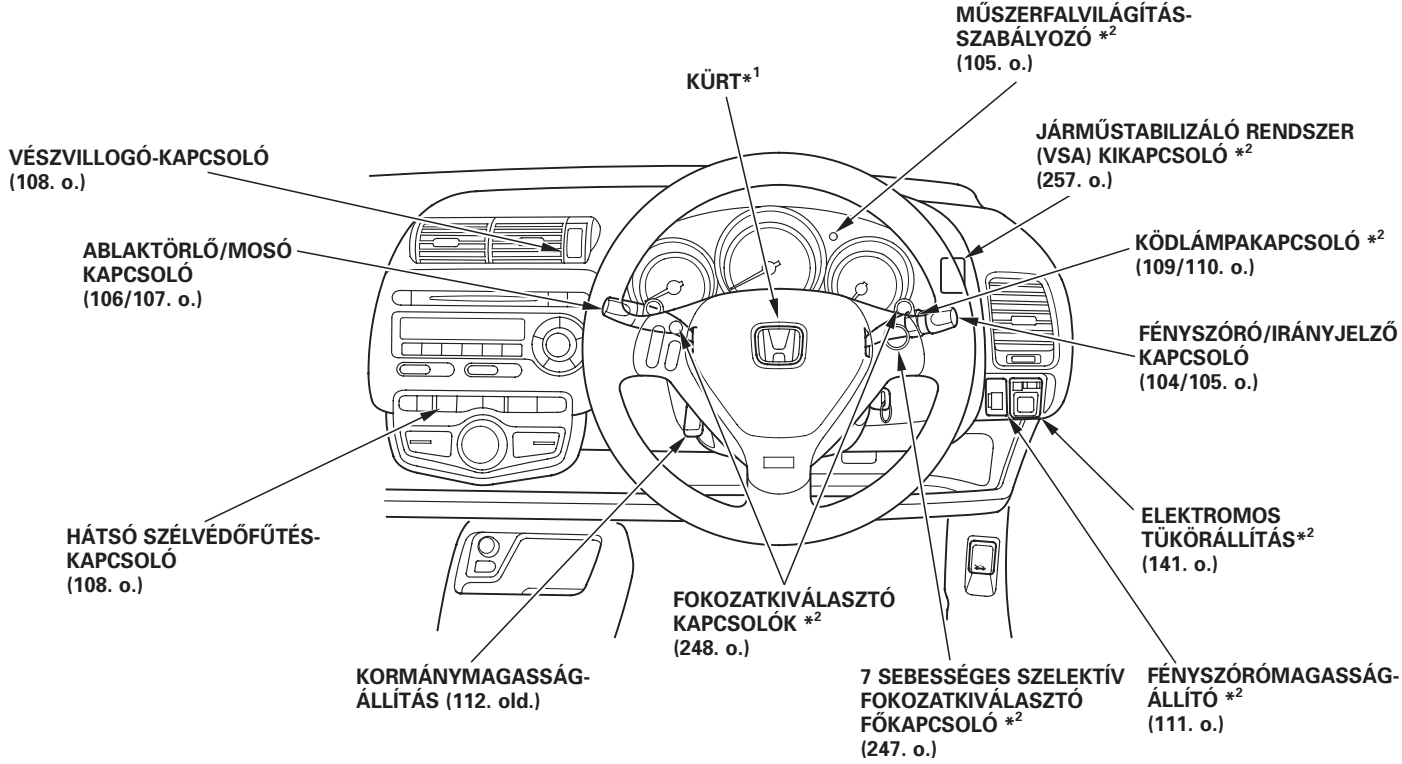

*1 A kürt megszólaltatásához nyomja meg a középső betétet a kormányküllők közelében.

*2 Néhány modell esetén

Vezető és utasok biztonsága

Ez a fejezet fontos információkat nyújt az Ön és az utasok védelmével kapcsolatban. Bemutatja a biztonsági öv megfelelő használatát. Ismerteti a kiegészítő biztonsági rendszert (légzsákot). Hasznos információt ad arról, hogyan védjük a csecsemőket és gyermekeket az autóban.

Balesetek megelőzése 8
A Jazz biztonsági berendezései . . . 9
Biztonsági övek 10
Légzsákok 12
Ülés és a háttámla beállítása . . 13
Fejtámla és beállítása 14
Indulás előtti ellenőrzés 14
Felnőttek biztonsága 15
1. Csukja be az ajtókat 15
2. Első ülések beállítása 15
3. Ülés háttámlájának beállítása 16
4. Fejtámla beállítása 17
5. Biztonsági öv becsatolása, beállítása 18
6. Kormánykerék-magasság beállítása 20
7. Helyes ülési pozíció megtartása 21
Tanács terhes nőknek 22
További biztonsági óvintézkedések 22
Gyermekek biztonsága 24
Gyermekek védelme kötelező . . 25
Gyermekek a hátsó ülésen utazzanak 25
Az első, utasoldali légzsák veszélye gyermekek szállításánál 26
Az oldallégzsák veszélye gyermekek szállításánál 29
Több gyermek szállítása az autóban 30
Fokozott figyelmet igénylő gyermek szállítása az autóban . . 30
További biztonsági óvintézkedések 30
Általános utasítások a gyermek-biztonsági rendszerek használathoz 31
Biztonsági gyermekülések az EU országaiban 37
Csecsemők biztonsága 39
Kisgyermekek biztonsága 47
Nagyobb gyermekek biztonsága 55
A hevederes gyermekülés rögzítése 60, 66
Az alsó rögzítési pontok 62
További információk a biztonsági övekről 69
A biztonságiöv-rendszer részei 69
Biztonsági öv bekapcsolására figyelmeztető lámpa 69
Hárompontos biztonsági öv . . . 70
Kétpontos biztonsági öv 71
Automata biztonságiöv-feszítő berendezés 72
Biztonsági öv karbantartása . . . 73
További információk az első légzsákokról 76
A légzsákrendszer (SRS) részei 76
Az első légzsákok működése . . 76
Az oldallégzsákok működése . . 78
Az SRS-ellenőrző lámpa működése 79
Légzsákrendszer javítása, karbantartása 80
További biztonsági óvintézkedések 81
Szén-monoxid-veszély 82
Biztonsági feliratok 83

Balesetek megelőzése

A következőkben az általunk legfontosabbnak tartott, a biztonság megőrzése érdekében elengedhetetlen óvintézkedésekről olvashat.

Biztonsági övét tartsa mindig becsatolva
A becsatolt biztonsági öv az Ön elsődleges védelmezője minden balesetnél. A bekövetkező ütközésnél a felfúvódó első légzsákok – a biztonsági öv kiegészítőjeként – csökkentik az első ülésen ülők sérülési veszélyét. Az oldallégzsákok oldalirányú ütközésnél felfúvódnak és csökkentik az első ülésen ülők sérülési veszélyét. Annak ellenére, hogy autója légzsákkal van felszerelve, győződjön meg arról, hogy Ön és utasai megfelelően becsatolták a biztonsági övet. Ellenkező esetben a felfúvódó légzsák hatástalan, sőt életveszélyes lehet (lásd 18. oldal).

Óvja a gyermekeket
A gyermekek legnagyobb biztonságban a hátsó ülésen szállíthatók, nem az első ülésen. Azt a gyermeket aki túl alacsony ahhoz, hogy a biztonsági övvel megfelelően becsatolható legyen, biztonsági gyermekülésbe kell ültetni (lásd 24. oldal).

A légzsák veszélyei
A légzsák amennyire hasznos az emberi élet megmentésében, ugyananyira veszélyessé is válhat. Különösen akkor, ha az első ülésen utazók nagyon előrehúzzák üléseiket, vagy nem csatolják be a biztonsági övet. Kisgyermekek, csecsemők és az alacsony felnőttek vannak a legnagyobb veszélynek kitéve. Ezért kérjük, figyelmesen olvassa végig ezt a Kezelési könyvet és kövesse a leírt utasításokat (lásd 12. oldal).

Ne igyon alkoholt, ha autót vezet
Az autóvezetés és az italozás két, egymással össze nem egyeztethető tevékenység. Már egy pohár ital is képes megváltoztatni az ítélőképességet, ugyanakkor minden újabb pohár ital tovább rontja az Ön reakcióidejét. Ezért autóvezetés közben ne igyon alkoholt, és ezt ne engedje meg barátainak sem.

Megfelelő sebességgel hajtson
A gyorshajtás az egyik a fő okozója a sérüléssel, halállal járó közlekedési baleseteknek. Általában minél nagyobb a sebesség, annál jobban nő a balesetveszély. Bár súlyos balesetek bekövetkezhetnek alacsony sebességeknél is. Soha ne hajtson nagyobb sebességgel, mint amit a közlekedési feltételek lehetővé tesznek, tartsa be az előírt sebességkorlátozást.

Járműve mindig legyen megfelelő műszaki állapotban
A menet közben fellépő műszaki hiba, defekt, rendkívül veszélyes lehet. Azért, hogy minimálisra csökkentse az ilyen jellegű hibák bekövetkezésének esélyét, rendszeresen ellenőrizze a gumiabroncsok állapotát, légnyomását. Az előírt időszakos karbantartásokat rendszeresen végeztesse el az autóján. (Lásd a Szervizkönyv.)

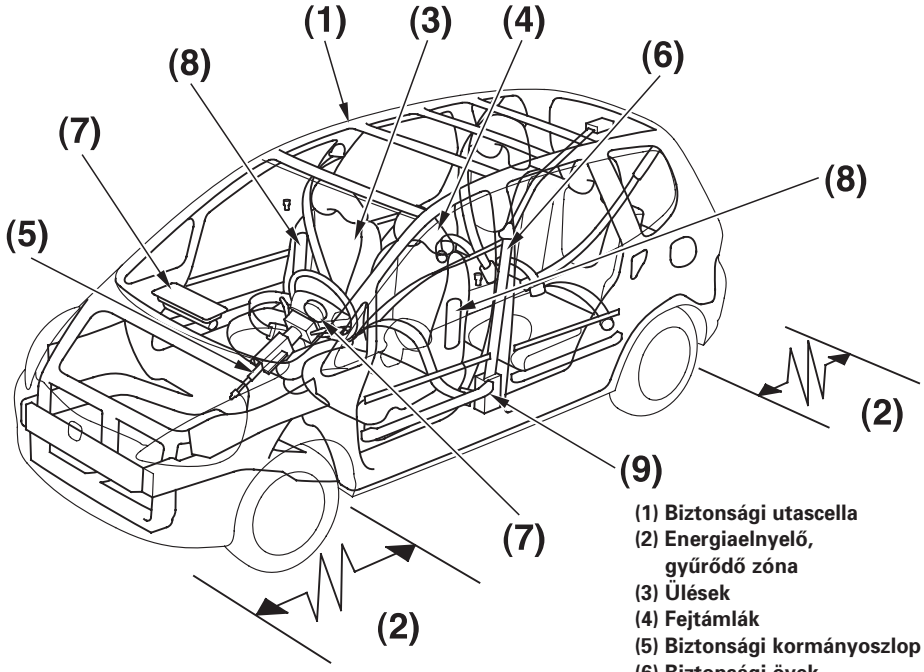

(1) Biztonsági utascella
(2) Energiaelnyelő, gyűrődő zóna
(3) Ülések
(4) Fejtámlák
(5) Biztonsági kormányoszlop
(6) Biztonsági övek
(7) Első légzsákok
(8) Oldallégzsákok*
(9) Biztonsági övfeszítők

*Néhány modell esetén

A JAZZ több olyan szerkezeti egységgel van felszerelve, amelyek összehangolt, együttes működése egy esetleges balesetnél a vezető és az utasok testi épségének megóvását szolgálják.

Ezek a passzív biztonsági berendezések: A merev, szilárd acélból készült utascella, amely körbeöleli az utasteret. Az első és a hátsó energiaelnyelő zónák, amelyek a bekövetkező ütközésnél deformálódnak, így felemésztve az ütközési energiát. Az összecsukló biztonsági kormányoszlop és az övfeszítők, melyek ütközés esetén megfeszítik az első biztonsági öveket.

FOLYTATÓDIK

A Jazz biztonsági berendezései

Ezeknek a rendszereknek az a feladata, hogy a bekövetkező baleseteknél a sérülések súlyosságát csökkentsék. Ugyanakkor Ön és utasai csak akkor tudják kihasználni a beépített rendszerek által nyújtott maximális védelmet, ha állandóan betartják a helyes üléspozíciót és ***mindig becsatolják a biztonsági övüket.*** Sajnos, a biztonsági eszközök szakszerűtlen használata hozzájárulhat a sérülések bekövetkezéséhez.

Biztonsági övek
Az Ön és utasai biztonsága érdekében autóját minden ülőhelynél biztonsági övekkel szerelték fel.

A rendszer részét képezi a műszerfalba épített visszajelző lámpa, mely figyelmeztet a biztonsági övek bekapcsolására.

Miért kell becsatolni a biztonsági övet?
A biztonsági övek nyújtják a leghatékonyabb védelmet a felnőttek és a nagyobb gyerekek számára az autóban. (A csecsemők, illetve a kisebb gyermekek védelmére a legalkalmasabbak a biztonsági gyermekülések.)

A helytelenül használt vagy becsatolatlan biztonsági övek egy balesetben megsokszorozzák a sérülés bekövetkezésének valószínűségét, még akkor is, ha az autóban van légzsák.

A legtöbb európai országban jogszabály írja elő a biztonsági öv használatát. Mielőtt külföldre utazik autójával, tájékozódjon az adott országban érvényes, a biztonsági öv használatra vonatkozó jogszabályokról.

⚠ VIGYÁZAT

A helytelenül használt biztonsági övek, egy balesetnél megnövelik a sérülés, bekövetkezésének valószínűségét, még akkor is, ha az autóban van légzsák.

Mindig bizonyosodjon meg arról, hogy Ön és utasai a biztonsági öveket helyesen használják.

A megfelelően használt biztonsági öv:

- Rögzíti Önt az autó ülésében, így a beépített biztonsági berendezések maximális hatásossággal tudnak dolgozni az Ön védelmében.
- Segít megóvni a testi épségét a különböző típusú baleseteknél, legyen az frontális, oldalirányú, hátulról bekövetkező ütközés, vagy a legtöbb halálos sérülést okozó felborulásos baleset.
- Az ütközést követően megakadályozza, hogy az előrezuhanó test – elszabadulva az utastérben – sérüléseket szenvedjen, vagy sérüléseket okozzon más személyekben.
- Megakadályozza az utasok kirepülését az autóból.
- Elősegíti a légzsákok biztonságos kinyitásához szükséges helyes üléshelyzet megtartását. A megfelelő ülési pozíció csökkenti a sérülés veszélyét a légzsákok kinyílásánál, mivel a légzsákok csak úgy tudnak védelmet nyújtani a bent ülőknek, ha a biztonsági övek be vannak kapcsolva.

Természetesen csak a biztonsági övek nem képesek maximális védelmet nyújtani az Ön számára minden balesetfajtánál.A legtöbb esetben azonban meggátolják a súlyos sérülések bekövetkezését.

A biztonság érdekében: mindig csatolja be és az előírásoknak megfelelően használja a biztonsági övet.

VIGYÁZAT:

- *A biztonsági öveket úgy méretezik, hogy az emberi test teherviselő elemeire, a csontokra támaszkodjon. Kétpontos biztonsági öv esetén a medencénél, hárompontos biztonsági öv esetén a vízszintes ág a medencénél, az átlós ág a vállon és a mellkason haladjon keresztül. A vízszintes ág hasi tájékon való elvezetését mindig kerülje.*
- *A biztonsági övet olyan szorosan kell használni, amennyire csak lehetséges. Elsősorban azért fontos – a kényelem rovására is –, mert így tudja ellátni azt a feladatot, amire tervezték. A laza biztonsági öv csökkentett védelmet nyújt viselőjének.*
- *Ügyeljen arra, hogy biztonsági öve soha ne legyen megcsavarodva.*
- *Minden biztonsági övet egyszerre csak egy személy használjon; veszélyes az ölben tartott gyermekkel egy biztonsági övbe csatolni magunkat.*

Légzsákok
(Néhány modell esetén)

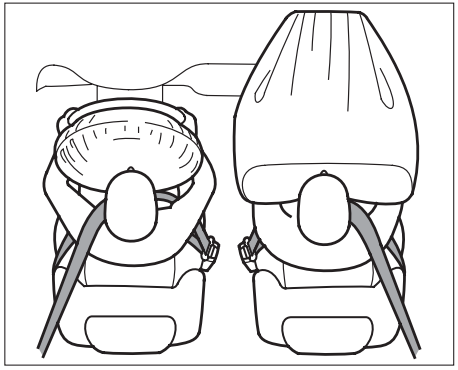

Az Ön Jazz autója Kiegészítő Biztonsági Rendszerrel (SRS), első légzsákokkal van felszerelve. Ennek feladata, hogy egy komolyabb ütközésnél megvédje a vezetőt, és az elöl ülő utast a súlyos fej, illetve mellkasi sérülésektől.

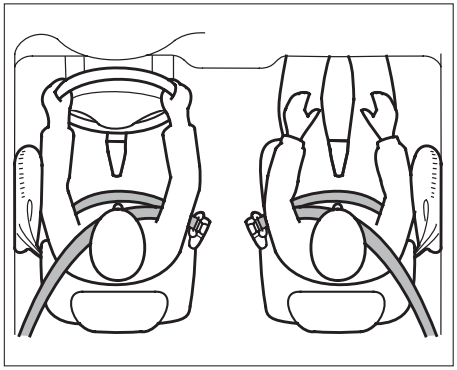

Egyes típusok oldallégzsákokkal is fel vannak szerelve.
Ezek feladata, hogy egy komolyabb oldalirányú ütközésnél megvédje a vezető, vagy az elöl ülő utas felső testét a súlyos sérülésektől.

A legfontosabb tudnivalók a légzsákokról:

- ***A légzsákok nem helyettesítik a biztonsági öveket.*** A légzsákokat arra tervezték, hogy kiegészítsék a biztonsági öv által nyújtott védelmet.
- ***Az első légzsákok nem nyújtanak védelmet oldalról, illetve hátulról történő ütközések esetén, a gépkocsi felborulásakor vagy enyhébb frontális ütközéseknél.***
- ***Az oldallégzsákok nem nyújtanak védelmet frontális, illetve hátulról történő ütközések esetén, a gépkocsi felborulásakor vagy enyhébb oldalirányú ütközéseknél.***

- ***A légzsák mint veszélyforrás.*** A légzsák, hogy feladatát ellássa, jelentős erővel fújódik fel. Így miközben a légzsák megvédi az életét, vagy egy súlyos sérüléstől megóvja Önt, okozhat apró sérüléseket. A légzsák okozhat súlyos, végzetes sérüléseket is, ha a bennülők nem a megfelelő testtartásban ülnek, vagy helytelenül használják a biztonsági övet.

A biztonság érdekében: Mindig csatolja be és az előírásoknak megfelelően használja a biztonsági övet. Üljön egyenes testtartással, és amennyire lehet távol a kormánytól és a műszerfaltól.

Ülés és háttámla beállítása

Az Ön autójába épített üléseket úgy tervezték, hogy mindig biztosítsák a kényelmes ülési pozíciót, az egyenes testtartás megőrzése mellett. Így, adott esetben a biztonsági övek, az ülésekbe épített energiaelnyelő egységek, maximális védelmet képesek nyújtani a bennülőknek.

Az ülések és háttámláinak beállítása is hatással van az Ön biztonságára. Például: Ha Ön, vagy elöl ülő utasa túl közel ül a kormányhoz, a műszerfalhoz, jelentősen megnő a kockázata annak, hogy egy bekövetkező ütközésnél az autó belső részeinek ütközve, vagy a felfújódó légzsák miatt sérüléseket szenvedjenek.

A háttámlák túlzott mértékű hátradöntése csökkenti a biztonsági övek hatásosságát. Ugyanakkor megnövelik az esélyét annak, hogy egy balesetnél a bekötött személy kicsúszik a biztonsági öv alól és súlyos sérüléseket szenved.

A biztonság érdekében: Tolja hátra az első üléseket, amennyire csak lehet és állítsa a háttámlát majdnem függőlegesre.

A Jazz biztonsági berendezései

Fejtámlák
A fejtámlák nyaki és más egyéb sérülések ellen nyújtanak védelmet. A leghatásosabb védelem érdekében a fejtámlát úgy állítsa be, hogy a fej középvonala a fejtámla közepével egy magasságban legyen.

Indulás előtti ellenőrzés
Azért, hogy Ön és utasai minden esetben a beépített biztonsági berendezések által nyújtott maximális védelemben részesüljenek, kérjük minden elindulás előtt ellenőrizze az alábbiakat:

- Az összes felnőtt és azok a gyermekek akik már elég nagyok ahhoz, hogy gyermekülés nélkül biztonságosan utazhatnak autóban, biztonsági öveiket becsatolták és helyesen használják azt (lásd 18. oldal).
- A csecsemő vagy kisgyermek biztonságosan rögzítve van a gyermekülésben, a hátsó ülésen (lásd 24. oldal).
- Az első üléseken ülők egyenes testtartással és a lehető legmesszebb ülnek a kormánykeréktől, illetve a műszerfaltól (lásd 15. oldal).
- Ülések háttámlái közel függőlegesre vannak állítva (lásd 16. oldal).
- A fejtámlák megfelelően vannak beállítva (lásd 17. oldal).
- Minden ajtó és a csomagtartó be van csukva. (Lásd 15. oldal.)
- Az összes csomag szakszerűen van berakodva és rögzítve (lásd 233. oldal).

A fejezet hátralevő részében további részletes ismeretekhez juthat a biztonság növelésével kapcsolatban.

Kérjük, ne feledje el, hogy nincs olyan biztonsági rendszer, amely képes védelmet nyújtani a súlyos baleseteknél bekövetkező minden sérülés vagy elhalálozás ellen, még akkor sem, ha az autóban ülők megfelelően használják a biztonsági öveket és a légzsákok felfúvódnak.

Bevezetés
A következő oldalakon a vezető és az autóban utazó felnőttek védelméről olvashat.

A leírt útmutatások alkalmazhatók olyan gyermekek esetében is, akik már kinőtték a biztonsági gyermekülést és elég magasak a hárompontos biztonsági öv használatához.
(Az 55. oldalon további fontos utasítások találhatók a nagyobb gyermekek biztonságos szállításával kapcsolatban.)

1. Csukja be az ajtókat
Miután mindenki beszállt az autóba, bizonyosodjon meg arról, hogy az összes ajtó be van csukva.

A műszerfalon található egy visszajelző lámpa, amely világít, ha valamelyik ajtó nincsen teljesen becsukva.

2. Első ülések beállítása

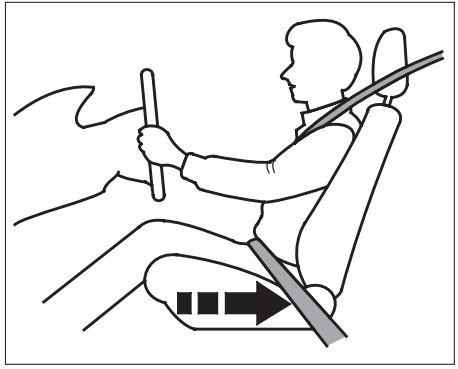

Egy baleset során, ha az autóvezető túl közel ül a kormánykerékhez, könnyen súlyos sérüléseket szenvedhet, életét veszítheti a kormánykerékhez csapódástól, vagy a felfúvódó légzsák miatt.

A sérülésveszély minimálisra csökkentése érdekében a biztonsági övét használja helyesen, üljön egyenes háttal az ülésben, tolja hátra az ülését amennyire csak lehet az autó biztonságos kezelhetőségének megtartása mellett. Győződjön meg arról is, hogy az első ülésen ülő utasa a lehető legjobban hátratolta ülését.

FOLYTATÓDIK

⚠ VIGYÁZAT

Túl közel ülve az első légzsákhoz, az súlyos sérüléseket, esetleg halált okozhat a felfújódáskor.

Mindig üljön olyan távol az első légzsákoktól, amennyire csak lehetséges.

Általában az alacsonyabb autóvezetők is képesek elég távolra állítani a vezetőülést a kormánykeréktől úgy, hogy még biztonságosan elérjék a pedálokat. Ha az Ön esetében a pedálok biztos elérésének megtartása mellett a megfelelő üléstávolság nem beállítható, akkor olyan utólag beépíthető eszközök használatát javasoljuk, amelyek segítenek megoldani ezt a problémát.

Ha már az ülése megfelelően be van állítva, az ülést előre-hátra mozgatva győződjön meg a beállított helyzet biztonságos rögzítéséről.

Az első ülések beállításával kapcsolatos tudnivalókat a 127. oldalon olvashatja.

3. Az ülés háttámlájának beállítása

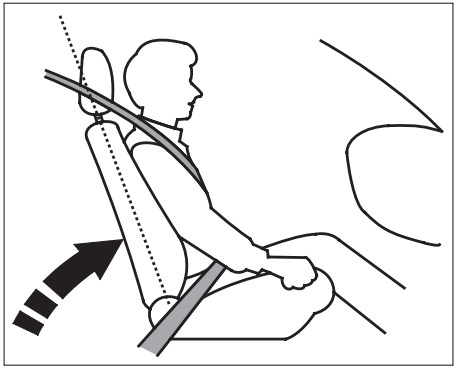

Állítsa a háttámla dőlésszögét az Önnek legkényelmesebb pozícióba, lehetőleg minél közelebb a függőleges helyzethez, bőséges helyet hagyva a mellkas és a kormánykerék között. Ha túl közel ül a kormánykerékhez, a légzsák kinyílásakor könnyen megsérülhet.

Az első ülésen ülő utas is állítsa be a háttámla dőlésszögét minél közelebb a függőleges helyzethez, és a lehető legtávolabb a műszerfaltól.

Ha az első ülésen ülő utas túl közel ül a műszerfalhoz, a légzsák kinyílásakor könnyen megsérülhet.

A háttámla dőlésszögének növelése egyre jobban csökkenti a biztonsági öv nyújtotta védelmet. Ugyanakkor egy esetleges balesetben megnöveli a kockázatát a biztonsági öv alól való kicsúszásnak, ami súlyos sérüléseket okozhat. Minél jobban megdönti az ülés háttámláját, annál nagyobb a sérülés kockázata.

⚠ VIGYÁZAT

A háttámla túlzott megdöntése súlyos sérülést, esetleg halált okozhat egy elszenvedett balesetnél.

Állítsa a háttámlát közel függőlegesre, és helyezkedjen el az ülésben jó mélyen hátradőlve.

A háttámla beállításával kapcsolatos tudnivalókat a 128. oldalon olvashatja.

4. Fejtámlák beállítása

Elindulás előtt bizonyosodjon meg az állítható magasságú fejtámlák helyes beállításáról. A fejtámlákat úgy kell beállítani, hogy a fej középvonala, a fejtámla közepével legyen egy magasságban. A magasabb személyeknél a fejtámlát a beállítható legnagyobb magasságig húzza fel.

⚠ VIGYÁZAT

A fejtámlák helytelen beállítása csökkenti azok hatásosságát és súlyos sérülést okozhatnak egy elszenvedett balesetnél.

Győződjön meg róla, hogy a fejtámlák jól vannak-e beállítva, és biztosan állnak a helyükön.

A szakszerűen beállított fejtámlák segítenek megvédeni Önt a nyaki és más sérülésektől.

A fejtámla beállításával kapcsolatos tudnivalókat a 128. oldalon olvashatja.

FOLYTATÓDIK

5. Biztonsági öv becsatolása, beállítása

A hárompontos biztonsági öv használata

Tolja be csatlapot a biztonsági öv csatjába, majd rángassa meg az övet, hogy megbizonyosodjon az öv biztonságos bekapcsolódásáról. Ellenőrizze, hogy az öv ne legyen megcsavarodva, mert a megcsavarodott biztonsági öv balesetnél súlyos sérüléseket okozhat.

A hátsó középső ülőhelyen győződjön meg róla, hogy a kivehető övcsat megfelelően rögzített-e (lásd 134. oldal).

A biztonsági öv vízszintes ágát a csípő legmélyebb részén vezesse át, majd a vállon átvetett ágat húzza meg, hogy a vízszintes ág megfeszüljön a csípőn. Ezzel a beállítással elérhető, hogy a balesetnél keletkező erőket az erős medencecsont vegye fel, csökkentve a belső sérülések veszélyét.

Ha szükséges, ismét húzza meg a vállon átvetett ágat azért, hogy az öv mindenhol megfeszüljön, majd ellenőrizze, hogy a biztonsági öv átlós ága a mellkas közepén és a vállon halad-e keresztül. Így a balesetnél keletkező erők a felsőtest legerősebb csontjait fogják terhelni.

⚠ VIGYÁZAT

A helytelenül beállított biztonsági övek, súlyos sérülést, akár halált is okozhatnak egy elszenvedett balesetnél.

Elindulás előtt győződjön meg róla, hogy a biztonsági övek helyesen vannak beállítva.

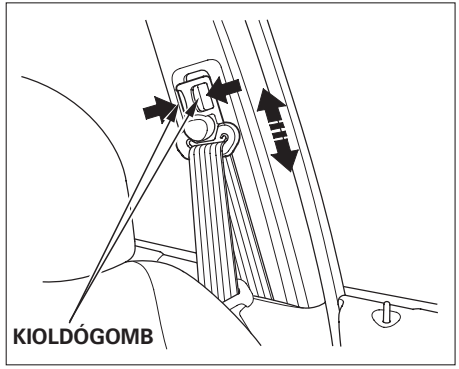

Ha a biztonsági öv nem a vállnál helyezkedik el, hanem a nyakat érinti vagy a karon halad keresztül, állítsa be a biztonsági öv felső rögzítési pontjának magasságát.

A biztonsági öv felső rögzítési pont magasságának a beállításához nyomja be a két kioldógombot és a magasságállítót lefelé vagy felfelé csúsztatva a szükséges magasságot állítsa be (négy lehetséges magasság közül választhat).

A hárompontos biztonsági öv átlós, váll-öv ágát soha ne vezesse el a karja alatt vagy a háta mögött.
A biztonsági öv ilyen elvezetése súlyos sérüléseket okozhat egy balesetnél.

A kétpontos biztonsági öv használata (Néhány modell esetén)

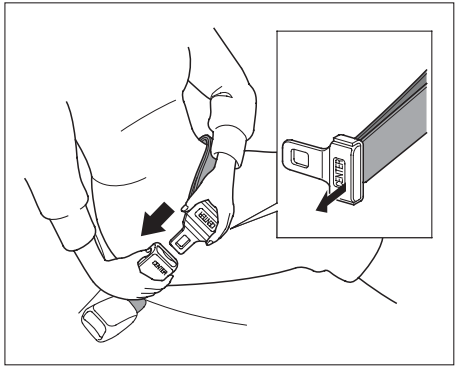

Tolja be az öv csatlapját a CENTER jelölésű csatba.

Ha a biztonsági öv túl rövidre van állítva, fordítsa el a csatlapot az ábrán jelzett szögben, és húzza meg az övet a kívánt mértékig. Ezután csatolja be magát és győződjön meg az öv feszességéről.

FOLYTATÓDIK

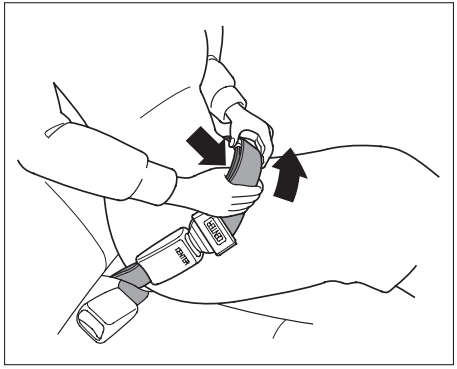

Vezesse át a biztonsági övet a csípő legmélyebb részén, majd húzza meg, hogy megfeszüljön a csípőn. Ezzel a beállítással elérhető, hogy a balesetnél keletkező erőket az erős medencecsont vegye fel, csökkentve a belső sérülések veszélyét.

Ha a biztonsági öv nem működik megfelelően, akkor nem tud elegendő védelmet biztosítani a bennülők számára az ütközésnél. ***Senki se utazzon olyan ülőhelyen, amelyhez tartozó biztonsági öv hibásan, vagy egyáltalán nem működik.*** Az a személy, aki hibásan működő biztonsági övet használ, súlyos, halálos sérüléseket szenvedhet. A hibásan működő biztonsági övet minél előbb ellenőriztesse az Ön Honda-márkaszervizében.

A 69. oldalon további információkat olvashat a biztonsági övekről, azok karbantartásáról.

6. Kormánykerék-magasság beállítása

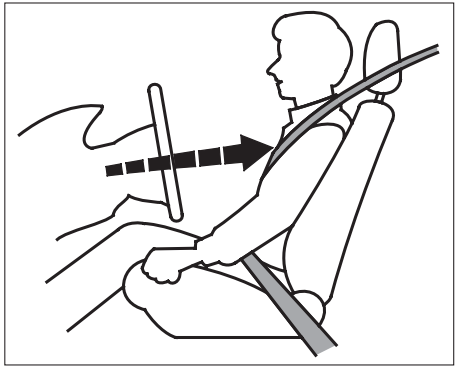

Ha szükséges, állítsa be a kormánykereket úgy, hogy annak középpontja a mellkasára és ne az arcára mutasson.

Ha a kormánykerék középpontja az arcára mutat, csökken a légzsák hatásossága.

A kormánykerék beállításával kapcsolatos tudnivalókat a 110. oldalon olvashatja.

7. Helyes ülési pozíció megtartása

Miután az autóban ülők beállították az üléseket, bekapcsolták a biztonsági öveket, nagyon fontos, hogy egyenes háttal – közel függőlegesen –, az ülésben mélyen hátradőlve, lábukat a padlón tartva üljenek az utazás teljes időtartama alatt.

A nem megfelelő üléshelyzet: például ha az utas oldalra dől; lefekszik; oldalra fordul; az ülésen előrecsúszik; előre- vagy oldalra hajol; egyik, esetleg mindkét lábát felhúzza; jelentősen megnöveli a sérülésveszélyt egy baleset során.

Az a személy, aki nem a megfelelő üléshelyzetben ül az első ülésen, egy ütközésnél súlyos, végzetes sérüléseket szenvedhet az autó belső részeihez csapódva, vagy a felfúvódó légzsák miatt.

Utasoldali oldallégzsákkal felszerelt modellek esetében

Ha az elöl ülő utas oldalra dőlve utazik, fejével elzárja az oldallégzsák kinyílásához szükséges teret, emiatt az oldallégzsák kipattanásakor súlyos sérüléseket szenvedhet.

⚠ VIGYÁZAT

A helyes ülési pozíció be nem tartása, egy ütközésnél súlyos, életveszélyes sérüléseket okozhat.

Mindig üljön egyenesen, az ülésben jól hátradőlve, lábait a padlón tartva.

Kérjük, ne felejtse el, hogy az autójába beépített légzsákok és egyéb biztonsági berendezések csak a helyes ülési pozíció megtartása, illetve a biztonsági öv előírásszerű használata mellett képesek a maximális védelmet nyújtani.

Tanács terhes nőknek

Mivel az édesanya védelme a legjobb módja a magzat védelmének, ezért a terhes kismama mindig csatolja be a biztonsági övet, amikor autóban utazik vagy autót vezet.

Ha lehet, használja a hárompontos, váll-csípő övet. Az öv csípő előtti ága legyen a lehető legmélyebben.

A terhes nő mindig üljön egyenesen és a lehető legtávolabb a kormánykeréktől vagy a műszerfaltól. A megfelelő üléshelyzet csökkenti a kismama és a magzat sérülésének kockázatát, amit egy ütközés vagy a felfúvódó légzsák okozhat.

Minden alkalommal, amikor orvosával konzultál, kérdezze meg, hogy vezethet-e autót.

További biztonsági óvintézkedések

- ***A kocsi mozgása közben ne engedje meg utasainak, hogy felálljanak, menet közben helyet cseréljenek.*** Az az utas, aki nincs bekötve, egy esetleges baleset vagy vészfékezés következtében testének tehetetlenségéből adódóan nekivágódik az autó belső részeinek, utastársának, ezzel veszélyeztetve a saját, illetve mások testi épségét.

- ***Soha ne ültessen utast a lehajtott hátsó üléstámlák tetejére, illetve ne utaztasson senkit a csomagtérben.*** Minden utas üljön a megfelelően beállított ülésekben, a biztonsági övek által biztonságosan rögzítve.

- ***Két személy soha ne használja ugyanazt a biztonsági övet.*** Ellenkező esetben egy balesetnél súlyos sérüléseket szenvedhetnek.

- ***Ne tegyen semmilyen kiegészítőt a biztonsági övre.*** Ezek alkalmazása ugyan növeli a kényelmet, de jelentősen befolyásolja az öv hatásosságát és növeli a sérülés veszélyét.

- ***Ne tartson kemény, éles tárgyakat az első légzsákok működési terében.*** Az ölben elhelyezett kemény, éles tárgyak, a vezetés közben a szájban tartott pipa, vagy bármilyen éles tárgy az első légzsák kinyílásakor sérüléseket okozhat.

- ***Ne ragasszon vagy rögzítsen semmilyen kiegészítőt, vagy feliratot a légzsákok fedelére.*** Az ilyen módon felerősített tárgyak a kormánykerék SRS AIRBAG feliratú közepére – vagy az utas oldalán a műszerfal tetejére – befolyásolják a légzsákok működését. Kinyílásukkor lerepülve akár súlyos sérülést is okozhatnak.

Oldallégzsákkal felszerelt modellek esetében

- ***Kemény, sérülést okozó tárgyakat ne erősítsen föl az első ajtókra vagy azok közelébe.*** Az első ajtókra, vagy azok közelébe felerősített pohártartót vagy egyéb kemény tárgyakat a kipattanó oldallégzsák kilőheti. Az utastérben elszabaduló tárgyak a bennülők sérülését okozhatják.

- ***Karját és tenyerét tartsa távol a légzsákok fedeleitől.*** Karja vagy tenyere a légzsák kipattanásakor megsérülhet, ha közel van a kormánykerékbe vagy a műszerfalba épített légzsák fedeléhez.

Gyermekek biztonsága

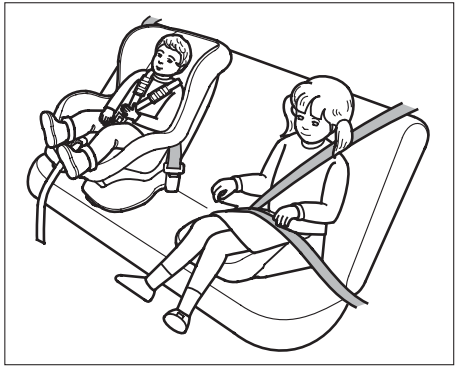

A gyermekek védelme a felnőttek feladata. Annak ellenére, hogy minden szülő a legjobbat szeretné nyújtani gyermekeinek, sajnos sokan nem ismerik a biztonságos gyermekszállítás szabályait.

Ha Önnek vannak gyermekei, vagy előfordulhat, hogy kisebb-nagyobb gyermekeket kell szállítania autójában, kérjük, figyelmesen olvassa el ezt a fejezetet.

⚠ VIGYÁZAT

A nem kellően rögzített csecsemő vagy gyermek meghalhat, vagy súlyosan megsebesülhet egy balesetnél.

Az a gyerek, aki túl kicsi a biztonsági öv használatához, megfelelően rögzítve, biztonsági gyermekülésben üljön.
A nagyobb gyereket a biztonsági övvel megfelelően rögzítse.

A legtöbb országban a gyermek biztonsági rendszereknek meg kell felelniük ECE 44.-es számú rendelkezés előírásainak.

Néhány országban törvény írja elő, hogy a 12 évnél fiatalabb, illetve 150 centiméternél alacsonyabb gyermek csak a hivatalosan engedélyezett, biztonsági gyermekülésben szállítható az autóban.
Kérjük, győződjön meg az országban érvényes idevonatkozó jogszabályok rendelkezéseiről.

A gyermekek védelme kötelező
Minden évben sok gyermek sérül, illetve hal meg a különféle közlekedési balesetekben. Ennek oka a gyermekek nem megfelelő rögzítése vagy a rögzítés hiánya. A közlekedési balesetek az első számú okozói a 12 éves és ennél fiatalabb gyermekek halálának.

A közlekedési balesetek okozta gyermeksérülések, halálesetek csökkentése érdekében az autóban utazó gyermeket vagy csecsemőt mindig rögzítse az erre a célra legalkalmasabb gyermekbiztonsági eszköz segítségével.

Az a gyermek, aki túl kicsi a biztonsági öv használatához, megfelelően rögzítve, biztonsági gyermekülésben üljön (lásd 31. oldal).

A nagyobb gyereket a biztonsági övvel mindig előírás szerint csatolja be (lásd 55. oldal).

További figyelmeztetések a szülőknek.

- ***A csecsemő soha ne üljön az ölében.*** Ha a biztonsági öve nincs becsatolva, balesetnél előrezuhanhat, és a gyermeket a műszerfalhoz nyomhatja.

Hiába viseli Ön a biztonsági övet, az ütközéskor fellépő hatalmas erők kiszakítják kezéből a gyermeket. Például: Ha az Ön autója 48 km/h sebességgel haladva egy álló járműbe ütközik és Ön egy 9 kg tömegű gyermeket tart a karjában, a fellépő lassulás miatt a gyermeket 275 kg-nak megfelelő erő fogja kiszakítani a karjából.

- ***Soha ne rakja a biztonsági övet önmaga és a gyermek elé.*** Baleset során súlyos belső sérüléseket okozhat a mélyen a gyermekbe vágó öv.

Gyermekek a hátsó ülésen utazzanak
A baleseti statisztikák szerint a különböző korú és nagyságú gyermekek egyaránt nagyobb biztonságban vannak a hátsó ülésen, mint az elsőn.

Ha a gyermek a hátsó ülésen utazik, sokkal kisebb a valószínűsége annak, hogy egy ütközés vagy erős fékezés során az autó kemény belső részeihez csapódva megsérüljön. Ugyanakkor a pici utas a kinyíló légzsákok által okozott sérülések ellen is védve van.

Az első, utasoldali légzsák veszélye gyermekek szállításánál
Az első légzsákokat arra fejlesztették ki, hogy frontális ütközéskor a felnőtt utasokat megvédjék. Ezért az utasoldali légzsák nagyméretű, és rendkívül gyorsan fúvódik fel.

Csecsemők
Soha ne tegyen, a menetiránynak háttal elhelyezett, biztonsági gyermekülésbe fektetett csecsemőt az utasoldali légzsákkal szerelt autó első ülésébe. A felfúvódó légzsák olyan nagy erővel üti meg a gyermekülést, ami a kisbaba sérülését, esetleg halálát okozhatja.

Az ECE 94. szabvány előírásainak megfelelően.

⚠ VIGYÁZAT

Fokozott életveszély!

Ne tegyen a menetiránynak háttal elhelyezett gyermekülést arra az ülésre, amely elé légzsákot szereltek.

A felfúvódó légzsák nagy erővel megütheti az első ülésen, a menetiránynak háttal elhelyezett gyermekülést. A légzsák okozta ütés hatására a gyermekülés elszabadulhat vagy roncsolódhat, s így a kisbaba súlyosan megsérülhet.

Kisgyermekek
Nagyon kockázatos az utasoldali légzsákkal szerelt autó első ülésében a menetirányba fordított biztonsági gyermekülést elhelyezni.
Egy ütközés esetén, ha az első ülés nagyon előre van húzva, vagy a kisgyermek feje előrelendül, a gyorsan felfúvódó légzsák olyan nagy erővel ütheti meg a kisgyermeket, aminek következtében súlyosan megsérülhet, esetleg meghalhat.

Nagyobb gyermekek
A kinyíló légzsák a gyermekülést már kinőtt, nagyobb gyermekekre is veszélyes lehet. A légzsák felfúvódásakor súlyos sérüléseket szenvedhetnek, esetleg meghalhatnak.
A nagyobb gyermekek is mindig a hátsó ülésen utazzanak, a biztonsági övvel előírásszerűen becsatolva.
(Az 55. oldalon fontos tudnivalókat olvashat a nagyobb gyermekek biztonságáról.)

Minden esetben tartsa szem előtt az országban érvényes jogszabályok előírásait.

FOLYTATÓDIK

Emlékeztetőül az első légzsák veszélyeire, és hogy a gyermekek mindig a hátsó ülésen, megfelelően rögzítve utazzanak, figyelmeztető feliratokat helyeztek el az autója szélvédőjén és az utasoldali ajtóoszlop belső részén. Kérjük, figyelmesen olvassa el és tartsa be a címkéken lévő utasításokat.

Az ECE 94. szabvány előírásainak megfelelően.

⚠ VIGYÁZAT

Fokozott életveszély!

Ne tegyen, a menetiránynak háttal elhelyezett gyermekülést arra az ülésre, amely elé légzsákot szereltek.

Az oldallégzsák veszélye gyermekek szállításánál (Néhány modell esetén)
Az oldallégzsákot arra fejlesztették ki, hogy oldalirányú ütközésnél a felnőtt utasokat megvédjék.
Ha a gyermek bármelyik testrésze elzárja az oldallégzsák kinyílásához szükséges teret, az oldallégzsák kipattanásakor súlyos sérüléseket szenvedhet vagy meghalhat.

Emlékeztetőül az oldallégzsák veszélyeire, és hogy a gyermekek mindig a hátsó ülésen, megfelelően rögzítve utazzanak, minden ajtóoszlop belső oldalán figyelmeztető feliratokat helyeztek el.

⚠ VIGYÁZAT

Ha az ajtóra rádőlve ül az első ülésben, a kinyíló oldallégzsák súlyos sérüléseket, vagy halált okozhat.

Mindig üljön egyenesen, az ülésben hátradőlve.

Több gyermek szállítása az autóban
Az Ön autójában a hátsó ülésen három olyan, egymástól független ülőhely van kialakítva, ahol a gyermekeket megfelelően rögzített gyermekülésekben szállíthatja.

Ha ennél több gyermeket kell szállítania:

- A legnagyobb gyermeket ültesse az első ülésre, ha már elég nagy ahhoz, hogy a biztonsági övet megfelelően tudja használni (lásd 55. oldal).
- Tolja hátra az első ülést amennyire csak lehet (lásd 15. oldal).
- A gyermek üljön egyenesen és hátradőlve az ülésben (lásd 21. oldal).
- Bizonyosodjon meg arról, hogy a biztonsági öv beállítása és elhelyezése megfelelő (lásd 18. oldal).

Fokozott figyelmet igénylő gyermek szállítása az autóban
Saját elmondása szerint sok szülő jobban szereti, ha gyermeke az első ülésen utazik, azért, mert így állandóan szemmel tarthatják őt, vagy mert a gyermek egyébként is figyelmet igényel.

Az első ülésen utazó gyermek fokozott veszélynek van kitéve az utasoldali légzsák és az oldallégzsák (néhány modell esetén) miatt. Ugyanakkor a gyermek folyamatos figyelése elvonja a vezető figyelmét az autóvezetéstől, ami a vezető és a gyermek szempontjából egyaránt rendkívül kockázatos lehet.

Ha a gyermek folyamatos fizikai vagy vizuális figyelmet igényel, nyomatékosan tanácsoljuk, hogy a gyermek, a rá felügyelő felnőtt kísérővel együtt, a hátsó ülésen foglaljon helyet. A gyermek szempontjából a hátsó ülés sokkal biztonságosabb, mint az első.

További biztonsági óvintézkedések
Használja a gyerekzárat. A gyerekzár (lásd 124. oldal) használatával megelőzheti, hogy gyermeke menet közben váratlanul kinyissa az ajtót, és véletlenül kizuhanjon.

Tartsa lekapcsolva az ablakemelők elektromos főkapcsolóját.
A főkapcsolóval (lásd 137. oldal) lezárhatja a hátsó ablakok működését, megelőzve ezzel, hogy gyermekei az ablakemelővel játszva zavarják a vezetésben vagy megsértsék magukat.

- ***Ne hagyja a gyermeket egyedül az autóban.*** A gyermeket felnőtt felügyelet nélkül az autóban hagyni nagyon kockázatos és néhány országban törvényellenes is. Például: A tűző napon hagyott autóban a csecsemő vagy kisgyermek hőgutát kaphat és meghalhat. Ha a gyújtáskapcsolóban lévő gyújtáskulcs mellett a gyermeket is az autóban hagyja, a gyermek az autót véletlenül mozgásba hozhatja. Az elszabadult autóban a gyermek megsérülhet, vagy az autó más személyeket elgázolhat.

- ***Ha autójával hazaérkezett, zárja be az összes ajtót és a csomagteret.*** Ezzel megakadályozhatja, hogy a gyermekek – esetlegesen az autójában játszva – véletlenül bezáródjanak a csomagtartóba. Tanítsa meg gyermekeit, hogy az autó nem játszótér.

- ***Tartsa kulcsát és távkapcsolóját (néhány modell esetén) távol gyermekektől.*** Előfordulhat, hogy némely – nagyon kicsi – gyermek megtanulja, hogyan nyissa ki vele autóját, vagy adja rá a gyújtást. Magára hagyva a gyermeket, véletlenül baleset történhet.

Általános utasítások a gyermek biztonsági rendszerek használatához

A következő fejezet általános segítséget nyújt a csecsemők, illetve kisgyermekek szállításához szüksége, megfelelő gyermekülés kiválasztásához, beszereléséhez.

A megfelelő gyermekülés kiválasztása

Ahhoz, hogy a gyermekülés a megfelelő védelmet, nyújtsa az alábbi követelményeket kell teljesítenie:

FOLYTATÓDIK

Gyermekek biztonsága

1. ***A gyermekülésnek teljesítenie kell a biztonsági előírásokat.*** A legtöbb országban csak azok a gyermekülések használhatók, amelyek teljesítik az ECE 44.-es szabvány előírásait. Keresse meg a jóváhagyási jelet a gyermekülésen, vagy a gyártó hivatkozását a termék dobozán, illetve magán a terméken.

A jármű gyártója nem vállal semmilyen felelősséget a gyermekülés hibájából az autóban bekövetkezett károsodásokért.

2. ***A gyermekülés típusa, mérete mindig illeszkedjen a gyermek méreteihez.***

Fontos, hogy a választott gyermekülés megfeleljen a gyermeknek. Ellenőrizze a gyártó utasításait, hogy az ülés milyen magasságú és súlyú gyermeknek készült.

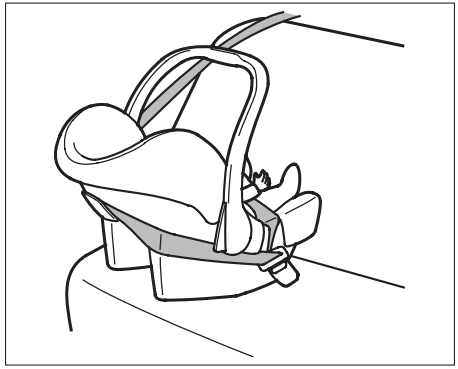

Csecsemők: Az egyévesnél fiatalabb gyermekeket fekve, a menetiránynak háttal elhelyezett biztonsági bölcsőben, az előírásoknak megfelelően, a bölcsőben rögzítve szállítsa. Csak a menetiránynak háttal elhelyezett biztonsági bölcsőben kap megfelelő megtámasztást és védelmet a csecsemő feje, nyaka és a gerince. További információkat olvashat a csecsemők biztonságáról a 39. oldalon.

Kisgyermekek: Azt a gyermeket, aki már kinőtte a menetiránynak háttal elhelyezett biztonsági bölcsőt és már egyedül felül, a menetiránnyal szembe fordított gyermekülésben szállítsa. További információkat olvashat a kisgyermekek biztonságáról a 47. oldalon.

3. A gyermekülésnek illeszkednie kell a járműnek abba az ülésébe (vagy üléseibe), ahol az használva lesz.

A kereskedelemben több gyártó különböző típusú gyermekülései kaphatók. Ugyanakkor a különböző autógyártók eltérő ülésekkel szerelik modelljeiket, másképpen helyezik el a biztonsági öveket. Ezért minden gyártó minden típusú gyermekülése nem fog illeszkedni az összes autó üléseibe.

Ennek ellenére a Honda garantálja, hogy több típusú és gyártmányú gyermekülés beilleszthető a javasolt ülőhelyekre, és ott az előírásoknak megfelelően rögzíthető.

Javasoljuk, hogy a gyermekülés vásárlása előtt ellenőrizzék, hogy a kiválasztott modell beleilleszkedik-e és megfelelően rögzíthető-e abba az ülésbe (ülésekbe), ahol használni szeretnék. Ha a korábban vásárolt gyermekülés nem illik bele az autó ülésébe, akkor újat kell vásárolni.

Az EU-tagállamokban javasolt gyermekülésekről a 37. oldalon olvashat.

Néhány modell esetén:
Az autójában a hátsó üléseknél Isofix gyermekülés-rögzítési szabványpontokat talál. Erről bővebben a 62. oldalon olvashat.

FOLYTATÓDIK

Gyermekek biztonsága

A biztonsági gyermekülés elhelyezése
A következő oldalakon röviden összefoglaljuk a Honda javaslatait, hogy melyik gyermekülést hol és hogyan helyezze el.

A légzsákok fokozott veszélyt jelentenek a gyermekekre

A felfújódó utas oldali légzsák olyan nagy erővel ütheti meg a menetiránynak háttal elhelyezett biztonsági bölcsőt, ami a benne ülő kisbaba súlyos sérülését, esetleg halálát okozhatja. A menetirányban elhelyezett gyermekülésben ülő kisgyermek ugyanilyen veszélynek van kitéve. Egy ütközés esetén, ha az első ülés nagyon előre van húzva, vagy a kisgyermek feje előrelendül, a gyorsan felfújódó légzsák olyan nagy erővel ütheti meg a kisgyermeket, aminek következtében súlyosan megsérülhet, esetleg meghalhat.
Ha a kisgyermeknek az első ülésen kell utaznia, tartsa be az előírt utasításokat.

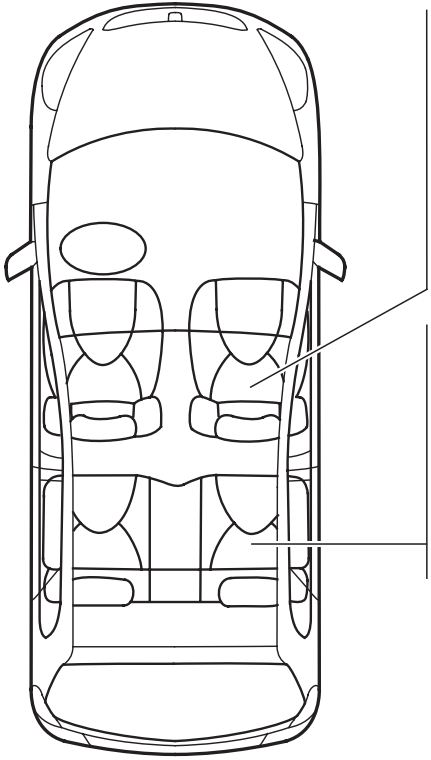

Első utas ülése
Csecsemők: Soha ne tegyen csecsemőt az első ülésre a légzsák miatt.
Kisgyermekek: Nem javasoljuk a légzsák miatt. Ha nincs más választási lehetősége és a kisgyermeket az első ülésre kell ültetni, tolja teljesen hátra az ülést. A menetirányba fordított gyermekülést a biztonsági övvel megfelelően rögzítse az ülésben (lásd 47. old.).
Hátsó ülések
Csecsemők: Javasolt ülőhely csecsemők számára. A biztonsági bölcsőt a menetiránynak háttal, a biztonsági övvel megfelelően rögzítse az ülésben (lásd 39. és 62. oldal).
Kisgyermekek: Javasolt ülőhely kisgyermekek számára. A menetirányba fordított gyermekülést a biztonsági övvel megfelelően rögzítse az ülésben (lásd 47. és 62. oldal).
Az EU-tagállamokban javasolt gyermekülés-elhelyezésekről a 37. oldalon olvashat.

Biztonsági gyermekülés beszerelése
Ha már kiválasztotta a megfelelő gyermekülést és a helyet, ahová szeretné betenni, akkor a gyermekülés beszerelését az alábbi három pont utasításai szerint végezze el:

1. ***A gyermekülést az autó biztonsági övével rögzítse az autóban.*** Minden gyermekülést a hárompontos biztonsági öv vízszintes, csípőágával kell az ülésben rögzíteni. Mindig kövesse a gyártó utasításait. Egy ütközéskor a kocsiban szakszerűtlenül rögzített gyermekülés veszélyeztetheti a gyermek életét és a többi utas testi épségét is.

Olvassa el a 41. és 48. oldalon, hogyan rögzítse biztonságosan a gyermekülést az autóban.

Néhány modell esetén:
A 62. oldalon megtalálja, hogyan rögzítheti az Isofix rendszerű gyermekülést.

Ha a biztonsági gyermekülést olyan hárompontos biztonsági övvel rögzíti az autóhoz, melynek nincs kiegészítő zár funkciója a visszacsévélés közben, mindig tegyen rögzítőcsatot az övre (lásd 53. oldal).

FOLYTATÓDIK

2. ***Bizonyosodjon meg, hogy a gyermekülés szilárdan rögzítve van-e.*** Miután beszerelte a gyermekülést, mozgassa meg minden irányban többször, hogy ellenőrizze, szilárdan rögzítve van-e.

A gyermekülést olyan szorosan rögzítse, amennyire csak lehet. Csak a szilárdan rögzített gyermekülés nyújt teljes biztonságot, a normál autózás és a baleset esetén egyaránt.

Ennek ellenére gyermekülést nem szükséges „sziklaszilárdan" rögzíteni. Vannak olyan autók, amelyekben a beszerelés nehézségei miatt a lerögzített gyermekülés egyáltalán nem mozgatható. Azonban egy bizonyos mértékű mozgás oldalirányban, előre-hátra megengedett. Az ilyen mértékű elmozdulás nem csökkenti a gyermekülés nyújtotta védelmet.

Ha a gyermekülés biztonságosan nem rögzíthető, próbálja meg beszerelni egy másik ülőhelyre. Ha ez sem vezet eredményre, vásároljon egy másik típusú gyermekülést, amely szilárdan rögzíthető a kívánt ülőhelyen.

Az EU-tagállamokban javasolt gyermekülésekről a 37. oldalon olvashat.

3. ***Rögzítse a gyermeket a gyermekülésben.*** Győződjön meg arról, hogy a gyermek szakszerűen, a gyermekülésgyártó utasításainak megfelelően van beszíjazva a gyermekülésbe. Ha a gyermek nincs megfelelően becsatolva, egy balesetnél könnyen kirepülhet a gyermekülésből, és súlyos sérüléseket szenvedhet.

A biztonsági gyermekülés tárolása
Ha nem használja a biztonsági gyermekülést, vegye ki az autóból és tárolja biztonságos helyen. Amennyiben a gyermekülést nem veszi ki az autóból, bizonyosodjon meg arról, hogy jól rögzítette és ütközéskor sem mozdulhat el. A nem megfelelően rögzített gyermekülés ütközéskor, vagy hirtelen fékezéskor elszabadulhat és valakit megsebesíthet.

Biztonsági gyermekülések az EU országaiban

Az alkalmazható gyermekülések – típustól függő – elhelyezése az autóban.

A GYERMEK SÚLYA	AZ ÜLÉS POZÍCIÓJA		
	ELSŐ UTASÜLÉS	HÁTSÓ SZÉLSŐK	HÁTSÓ KÖZÉPSŐ
10 kg-ig	X	U	U
9 –18 kg	UF*	U vagy Honda Isofix	U
15–25 kg	UF*	U	U
22–36 kg	UF*	U	U

X = Ezen az ülésen, ilyen súlyú gyermeket ne szállítson.
* = Tolja hátra az első ülést, amennyire csak lehet.
UF = Menetiránnyal megegyezően elhelyezhető „univerzális” gyermekülés engedélyezett
U = Univerzálisan elhelyezhető gyermekülés engedélyezett

A fenti táblázatban megnevezett gyermekülések eredeti Honda kiegészítő felszerelések.
Helyes beszerelésükhöz kövesse a Beszerelési utasítás útmutatásait.

FOLYTATÓDIK

⚠ VIGYÁZAT

A HONDA gépkocsikban való felhasználásra alkalmatlan gyermekülés nem rögzíti biztonságosan a csecsemőt, vagy a kisgyermeket. Ezért ezek az eszközök veszélyeztetik a gyermekek testi épségét.

Néhány modell esetén:
Az Ön autójának hátsó szélső üléseinél alsó rögzítési pontokat talál, melyek alkalmasak az Isofix rendszerű gyermekülések rögzítésére. A 62. oldalon elolvashatja, hogyan rögzítse az ilyen típusú gyermekülést.

Csecsemők biztonsága

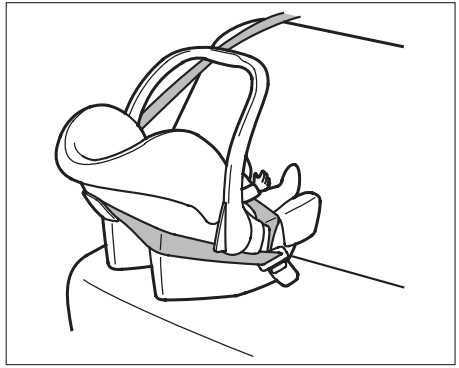

Gyermekülés típusa
Csak a menetiránynak háttal elhelyezett biztonsági bölcsőben kap megfelelő megtámasztást és védelmet a csecsemő feje, nyaka és a gerince. A csecsemőket egyéves korig a menetiránynak háttal elhelyezett biztonsági bölcsőben kell az autóban szállítani.

Csecsemők szállítására kétfajta gyermekülés alkalmas: a kifejezetten csecsemők számára gyártott biztonsági bölcső vagy az átalakítható gyermekülés, ledönthető háttámlával.

⚠ VIGYÁZAT

Az első ülésen, a menetiránynak háttal elhelyezet biztonsági bölcsőben utazó kisbaba, a légzsák kinyílásakor súlyos sérüléseket szenvedhet, vagy meghalhat.

A menetiránynak háttal elhelyezet gyermekülést mindig a hátsó ülésre tegye.

Azt javasoljuk, hogy a csecsemőt mindig a menetiránynak háttal elhelyezett biztonsági bölcsőben utaztassa. Ezt egészen addig tartsa be, amíg a csecsemő el nem éri a gyermekülésgyártó által meghatározott súly- vagy testmagasságértéket és egyedül nem képes felülni.

Az EU-tagállamokban javasolt gyermekülésekről a 37. oldalon olvashat.

Menetiránynak háttal fordított gyermekülés elhelyezése az autóban
Az EU tagországaiban a menetiránynak háttal fordított gyermekülés a hátsó ülés bármelyik ülőhelyén elhelyezhető (lásd 37. oldal).

(EU-tagországokat kivéve)
Ezekben a járművekben a menetiránynak háttal fordított gyermekülés a hátsó ülés bármelyik ülőhelyén elhelyezhető, kivéve a jármű első ülését, ahol csecsemő ilyen módon nem szállítható.

Néhány modell esetén:
Amennyiben a gyermekülése Isofix rögzítési rendszerű, a hátsó szélső üléseknek vannak alsó rögzítési pontjai. A 62. oldalon megtalálja, hogyan rögzítheti az Isofix rendszerű gyermekülést.

FOLYTATÓDIK

Soha ne tegyen a menetiránynak háttal elhelyezett, biztonsági gyermekülést az autó első ülésébe. A felfúvódó utasoldali légzsák olyan nagy erővel üti meg a gyermekülést, ami a kisbaba sérülését, esetleg halálát okozhatja. Ha a csecsemő állandó figyelmet igényel, tanácsoljuk, hogy a kisbaba, a rá felügyelő felnőtt kísérővel együtt, a hátsó ülésen foglaljon helyet.

Az olyan gyermekülést, amelyet a menetiránynak háttal kell az autóban elhelyezni, soha ne fordítsa meg a menetiránnyal szembe. Ha a csecsemőt a menetiránnyal szemben ülteti az autóba, egy frontális ütközésnél nagyon súlyos sérüléseket szenvedhet.

Az ECE 94. szabvány előírásainak megfelelően.

⚠ VIGYÁZAT

Fokozott életveszély!

Ne tegyen, a menetiránynak háttal elhelyezett gyermekülést arra az ülésre, amely elé légzsákot szereltek.

A felfúvódó utasoldali légzsák nagy erővel megütheti az első ülésen, a menetiránynak háttal elhelyezett gyermekülést. A légzsák okozta ütés hatására a gyermekülés elszabadulhat, s így a kisbaba súlyosan megsérülhet.

A szakszerűen beszerelt csecsemőülés megakadályozhatja a vezetőt vagy az első utast abban, hogy üléseiket a kívánt mértékben hátratolják (lásd 15. oldal). Ugyanakkor előfordulhat az is, hogy az ülés háttámláját nem tudják rögzíteni a nekik megfelelő dőlésszögben (lásd 16. oldal).

Ebben az esetben azt javasoljuk, hogy az első utasülést húzza teljesen előre, és senki ne utazzon ezen a helyen, a gyermekülést pedig helyezze el az első utasülés mögött. Ha mégis szeretne valakit az első utasülésen szállítani, akkor vásároljon kisebb méretű gyermekülést, ami lehetővé teszi ezt.

A menetiránynak háttal elhelyezett biztonsági gyermekülés beszerelése
A biztonsági öv gyermekülésbe való szakszerű befűzéséhez mindig tartsa be a gyermekülésgyártó utasításait.

EU-tagországok: a gyermekülések beszerelését lásd a 37. oldalon.

A hátsó ülések hárompontos biztonsági öve kiegészítő zárszerkezettel rendelkezik, melyet a gyermekülés rögzítésénél reteszelni kell.

A következő oldalakon elolvashatja, hogy a kiegészítő zárszerkezettel ellátott hárompontos biztonsági övekkel miként kell rögzíteni a gyermekülést.

Néhány modell esetén:
Amennyiben a gyermekülése Isofix rögzítési rendszerű, a hátsó szélső ülések rendelkeznek alsó rögzítési pontokkal. A 62. oldalon megtalálja, hogyan rögzítheti az Isofix rendszerű gyermekülést.

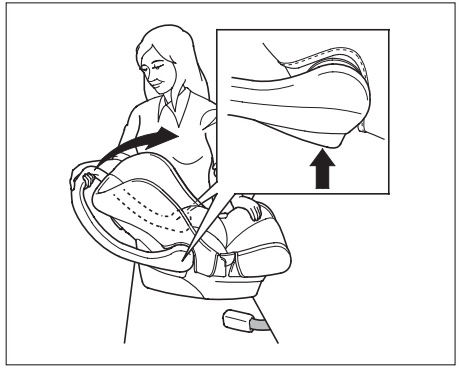

1. Helyezze el a gyermekülést a hátsó ülés középső ülőhelyén. A hordozó fül alján – mindkét oldalon – található gomb megnyomásával oldja ki és hajtsa fel függőleges helyzetbe a fület. Győződjön meg róla, hogy a gyermekülés teljesen nekifekszik az ülés háttámlájának.

FOLYTATÓDIK

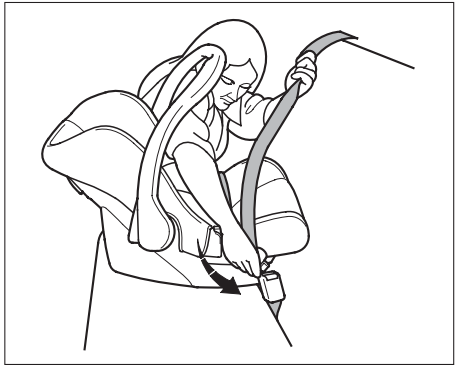

2. A biztonsági övet fűzze át a gyermekülésen, követve a gyermekülésgyártó utasításait, majd csatolja be a biztonsági övet.

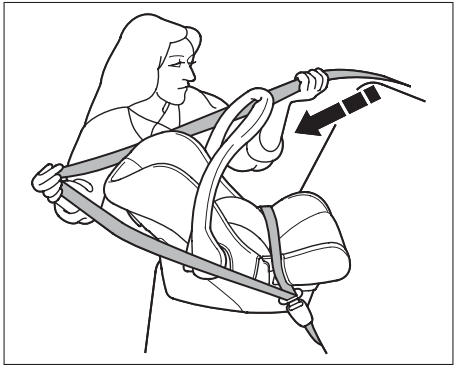

3. A kiegészítő zárszerkezet reteszeléséhez teljesen húzza ki a biztonsági övet a felcsévélőegységből, amíg meg nem akad. Ezután lassan engedje az övet visszatekeredni a csévélőegységbe (e művelet során a csévélőegység kattogó hangot adhat).

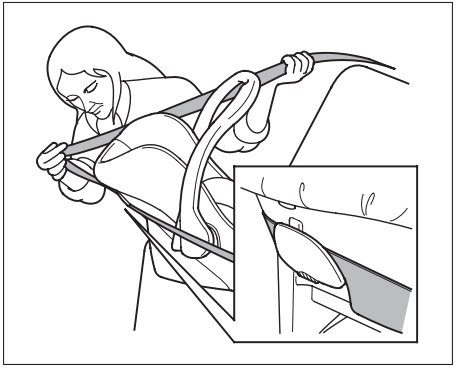

4. Miután a biztonsági öv visszatekeredett a csévélőegységbe, húzza meg az övet. Ha a kiegészítő zárszerkezet reteszelődött, akkor az övet nem lehet kihúzni. Ha azonban az övet ki lehet húzni, akkor a zárszerkezet nincs reteszelve. Ebben az esetben az előbbi lépéseket ismételje meg.

5. Miután a biztonsági öv visszatekeredett a csévélőegységbe, húzza meg az övet. Ha a kiegészítő zárszerkezet reteszelődött, akkor az övet nem lehet kihúzni. Ha azonban az övet ki lehet húzni, akkor a zárszerkezet nincs reteszelve. Ebben az esetben az előbbi lépéseket ismételje meg.

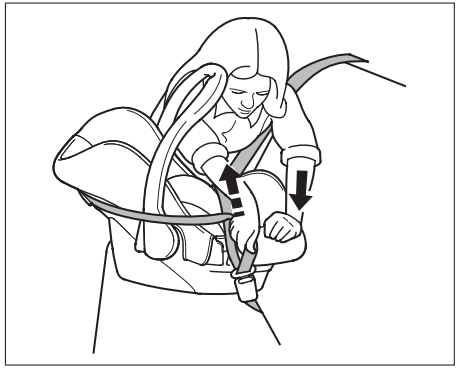

6. Miután meggyőződött arról, hogy a biztonsági öv reteszelődött, az öv váll ágát a biztonsági öv csatjánál megfogva húzza meg azért, hogy az öv laza csípőágát megfeszítse. A biztonsági öv laza csípőága, a gyermekülést nem rögzíti biztonságosan. Előfordulhat, hogy a gyermekülést le kell nyomni azért, hogy a csípőágat meg tudja feszíteni.

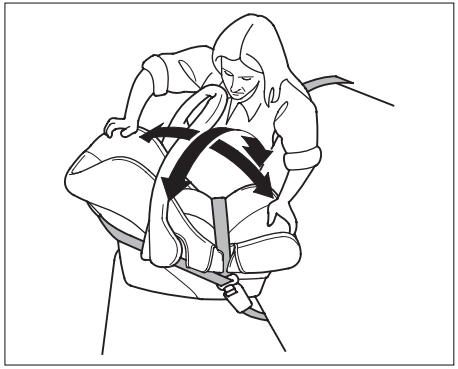

7. Mozgassa meg a gyermekülést minden irányba, hogy ellenőrizze, a gyermekülés elég stabilan áll, és nem fog felborulni menet közben. Ha a gyermekülés nem elég stabil, oldja ki a biztonsági öv csatját, és ismét hajtsa végre az előbbi lépéseket.

FOLYTATÓDIK

A kiegészítő zárszerkezet oldásához és a gyermekülés kivételéhez csatolja ki a biztonsági övet. Fűzze ki a gyermekülésből az övet, és engedje teljesen föltekeredni.

Amennyiben olyan hárompontos övvel kívánja rögzíteni a gyermekülést, amelynek nincs kiegészítő zárszerkezete
A 45. oldalon leírjuk, hogyan rögzítse a menetiránynak háttal elhelyezhető gyermekülést a hátsó középső ülésen, ha autójának kétpontos öve van ezen a helyen.

További ötleteket olvashat az ilyen gyermekülések beszerelésére a 46. oldalon.

Ötletek a csecsemőülés beszereléséhez kétpontos biztonsági öv esetén (Néhány modell esetén)

A menetiránynak háttal elhelyezhető gyermekülés beszerelésekor a hátsó középső ülésnél lévő kétpontos övet vezesse át a gyermekülésen a gyártó utasítása szerint, majd kapcsolja be az övet.

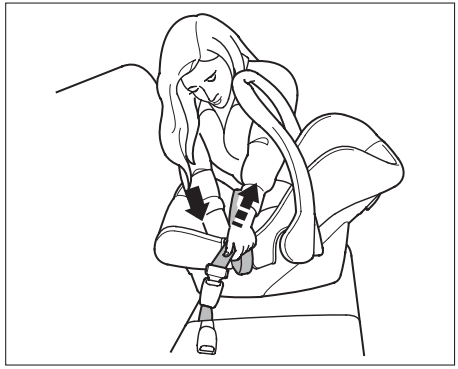

Húzza meg az övet erősen a csat irányába, hogy megfeszüljön. Ha kell, eközben nyomja le a gyermekülést, hogy az öv megfelelően megfeszítse azt.

Végezetül mozgassa meg a gyermekülést minden irányba, hogy ellenőrizze, a gyermekülés elég stabilan áll és menet közben nem fog felborulni. Ha a gyermekülés nem elég stabil, oldja ki a biztonsági öv csatját, és ismételje meg az előbbi lépéseket.

EU-tagországok: gyermekülések beszerelését lásd a 37. oldalon.

Ötletek a csecsemőülés beszereléséhez

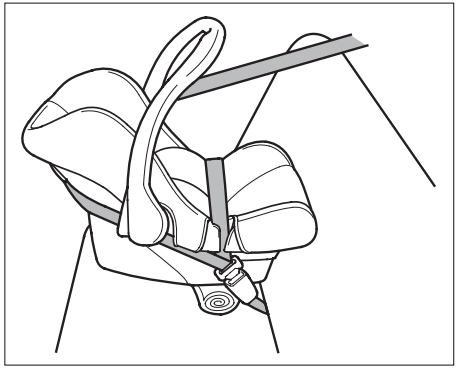

A megfelelő biztonság érdekében a csecsemőt teljesen vagy félig ledöntött háttámlájú gyermekülésben kell az autóban utaztatni. A gyermekülés háttámlájának megfelelő dőlésszögének beállítása érdekében konzultáljon gyermekorvosával, vagy kövesse a gyermekülésgyártó utasításait.

A szükséges üléstámla-dőlésszög beállításánál segítségül szolgálhat, ha egy összegöngyölt törülközőt tesz a gyermekülés alá, az ábrának megfelelően.

További óvintézkedések csecsemők szállításánál

„Soha ne engedje meg gyermekének, hogy a gyermekülésben térdeljen vagy álljon addig, amíg az autó mozgásban van. Hirtelen fékezéskor a gyermek előrerepülhet, és súlyos sérüléseket szenvedhet vagy meghalhat.”

Kisgyermekek biztonsága

Gyermekülés típusa
Az a gyermek, aki már segítség nélkül képes felülni és súlya, testmagassága beleesik a gyermekülésgyártó által megadott értéktartományba, a menetirányban elhelyezett ülő gyermekülésben szállítható az autóban.

A kereskedelemben kapható többféle gyermekülés közül azokat ajánljuk, amelyek ötpontos biztonsági övvel vannak ellátva, az ábra alapján.

Szintén javasoljuk, hogy a gyermek egészen addig a gyermekülésben utazzon, amíg el nem éri a gyermekülésre előírt maximális súly- vagy testmagasságértékét.

Az EU-tagállamokban javasolt gyermekülésekről a 37. oldalon olvashat.

Menetirányba fordított gyermekülés elhelyezése az autóban
Ebben az autóban a legmegfelelőbb hely az ilyen módon elhelyezett gyermekülésnek a hátsó ülés valamelyik ülőhelye.

Az EU-tagállamokban javasolt gyermekülésekről a 37. oldalon olvashat.

A menetirányba fordított gyermekülés elhelyezése az utasoldali légzsákkal szerelt autó első ülésében rendkívül kockázatos lehet. Egy ütközés esetén, ha az első ülés nagyon előre van húzva, vagy a kisgyermek feje előrelendül, a gyorsan felfúvódó légzsák olyan nagy erővel ütheti meg a kisgyermeket, ami súlyos, esetleg végzetes sérüléseket okozhat. Ha a kisgyermek állandó figyelmet igényel, tanácsoljuk, hogy a gyermek, a rá felügyelő felnőtt kísérővel együtt, a hátsó ülésen foglaljon helyet.

FOLYTATÓDIK

⚠ VIGYÁZAT

Az első ülésben nem megfelelően elhelyezett gyermekülés a légzsák kinyílásakor súlyos, vagy halálos sérüléseket okozhat.

Ha a menetirányba fordított gyermekülést kell tennie az első ülésre, az autó ülését tolja teljesen hátra, és szakszerűen rögzítse a gyermekülést.

Ha más választása nincs, és a menetirányba fordított gyermekülést az első ülésre kell tennie, az autó ülését tolja teljesen hátra. Győződjön meg arról, hogy a gyermekülés szilárdan van rögzítve és a gyermek megfelelően be van csatolva a gyermekülésbe.

A menetirányba fordított biztonsági gyermekülés beszerelése kétpontos biztonsági övvel

A biztonsági öv gyermekülésbe való szakszerű befűzéséhez mindig tartsa be a gyermekülésgyártó utasításait.

EU-tagországok: gyermekülések beszerelését lásd a 37. oldalon.

A hátsó ülések hárompontos biztonsági övének kiegészítő zárszerkezete van, melyet a gyermekülés rögzítésénél reteszelni kell.

A következő oldalakon olvashatja, hogy az ilyen típusú hárompontos biztonsági övekkel hogyan kell rögzíteni a gyermekülést.

Néhány modell esetén:
Az autójában a hátsó üléseknél Isofix gyermekülés-rögzítési szabványpontokat talál. Erről bővebben a 62. oldalon olvashat.

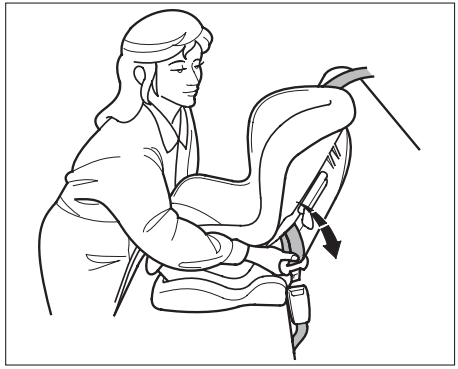

1. Helyezze el a gyermekülést a hátsó ülés valamelyik ülőhelyén. Győződjön meg róla, hogy a gyermekülés teljesen nekifekszik az ülés háttámlájának.

2. A biztonsági övet fűzze át a gyermekülésen, követve a gyermekülésgyártó utasításait, majd csatolja be a biztonsági övet.

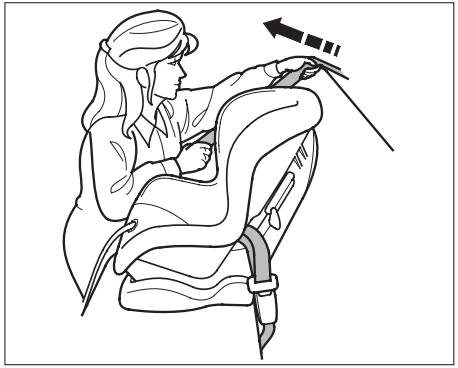

3. A kiegészítő zárszerkezet reteszeléséhez teljesen húzza ki a biztonsági övet a felcsévélőegységből, amíg meg nem akad.

FOLYTATÓDIK

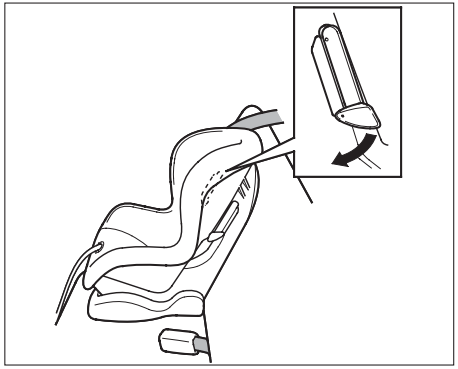

4. Nyomja le a rögzítőfület, és vezesse át az ülés oldalán lévő nyíláson a biztonsági öv vállágát. Ezután lassan engedje az övet visszatekeredni a csévélőegységbe (e művelet során a csévélőegység kattogó hangot adhat).

5. Miután a biztonsági öv visszatekeredett a csévélőegységbe, próbálja meghúzni az övet. Ha a kiegészítő zárszerkezet reteszelődött, akkor az övet nem lehet kihúzni.

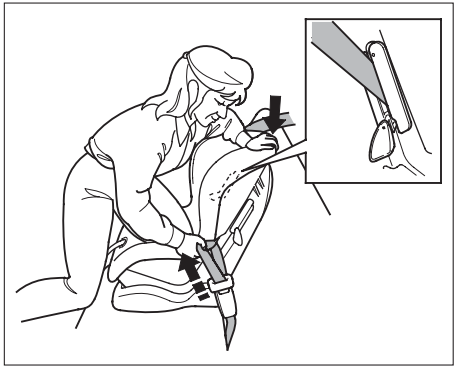

Ha azonban az övet ki lehet húzni, akkor a zárszerkezet nincs reteszelve. Ebben az esetben az előbbi lépéseket ismételje meg.

6. Miután meggyőződött arról, hogy a biztonsági öv reteszelve van, az öv átlós ágát a biztonsági öv csatjánál megfogva húzza meg azért, hogy az öv laza csípőágát megfeszítse. A biztonsági öv laza csípőga a gyermekülést nem rögzíti biztonságosan. Előfordulhat, hogy a gyermekülést le kell nyomni azért, hogy a csípőágat meg tudja feszíteni.

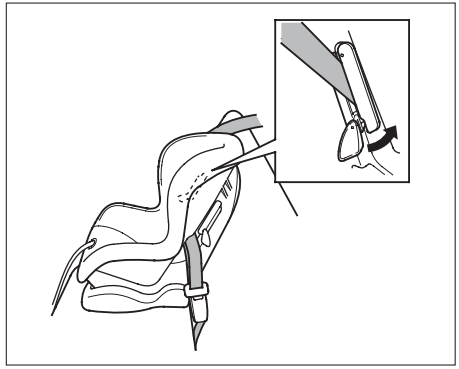

7. Biztosítsa az öv feszességét a rögzítőfül feltolásával, mely rögzíti az övet a nyílásban.

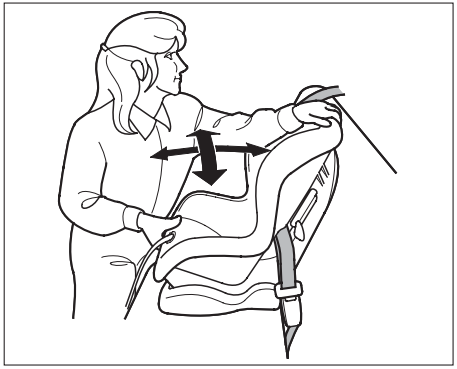

8. Mozgassa meg a gyermekülést minden irányba, hogy ellenőrizze, a gyermekülés elég stabilan áll-e, hogy menet közben nehogy felboruljon. Ha a gyermekülés nem elég stabil, oldja ki a biztonsági öv csatját, és ismételje meg az előbbi lépéseket.

A kiegészítő zárszerkezet oldásához és a gyermekülés kivételéhez csatolja ki a biztonsági öv csatját. Fűzze ki a gyermekülésből az övet, és engedje teljesen föltekeredni.

Amennyiben olyan hárompontos övvel kívánja rögzíteni a gyermekülést, amelynek nincs kiegészítő zárszerkezete
Miután biztonságosan rögzítette a gyermekülést a helyén, tegyen az övre egy rögzítőcsatot (lásd 53. oldal).

Az 52. oldalon leírjuk, hogyan rögzítse a gyermekülést a hátsó középső ülésen, ha autója kétpontos övvel rendelkezik ezen a helyen.

FOLYTATÓDIK

Menetirányba fordított gyermekülés beszerelése kétpontos biztonsági öv esetén (Néhány modell esetén)

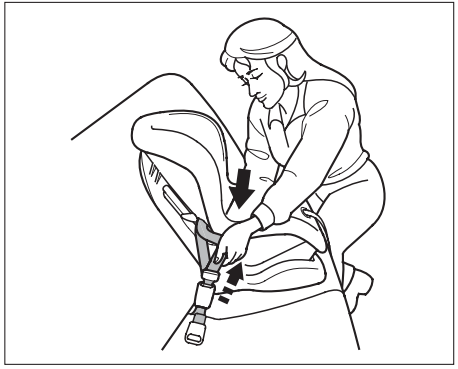

A menetirányba fordított gyermekülés beszerelésekor a hátsó középső ülésnél lévő kétpontos övet vezesse át a gyermekülésen a gyártó utasítása szerint, majd kapcsolja be az övet.

Húzza meg az övet erősen a csat irányába, hogy megfeszüljön. Ha kell, eközben nyomja le a gyermekülést, hogy az öv megfelelően megfeszítse azt.

Végezetül mozgassa meg a gyermekülést minden irányba, hogy ellenőrizze, a gyermekülés elég stabilan áll-e, nehogy menet közben felboruljon. Ha a gyermekülés nem elég stabil, oldja ki a biztonsági öv csatját, és ismételje meg az előbbi lépéseket.

EU-tagországok: gyermekülések beszerelését lásd a 37. oldalon.

A biztonságiöv-rögzítő csat használata

Azoknál az autóknál, melyek övének nincs kiegészítő zárszerkezete

Mindig használjon rögzítőcsatot, amikor a biztonsági gyermekülést az autó első ülésén rögzíti a hárompontos biztonsági övvel. Ez megakadályozza a gyermekülés elmozdulását, kifordulását.

A csatot általában a gyermeküléssel együtt tudja megvásárolni. Ha mégis szüksége lenne rá, forduljon az ülés gyártójához/forgalmazójához.

Amennyiben nincs más lehetőség és a menetirányba fordított gyermekülést az első utasülésén helyezi el, rögzítse azt biztonságosan a lehető leghátrább tolt ülésben. Ellenőrizze, hogy gyermeke biztonságosan be van-e kötve (lásd 47. oldal).

A rögzítőcsat használata:

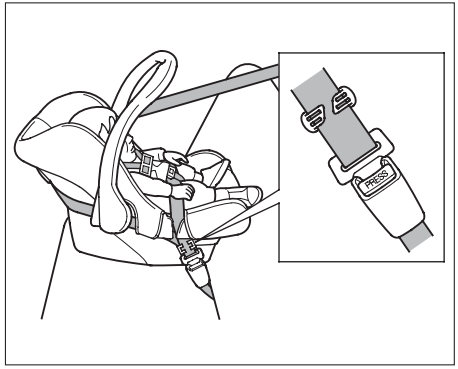

1. Tegye a gyermekülést az első ülésre. A gyártó utasításainak megfelelően fűzze át a hárompontos övet a gyermekülésen.

2. Csatolja be a biztonsági övet. Húzza meg az öv átlós ágát úgy, hogy ne legyen laza az öv csípőága sem.

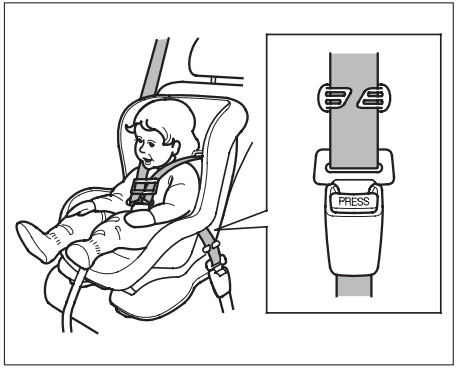

3. Erősen húzza meg az övet az övcsat mellett. Fogja össze mindkét övszakaszt, így az öv nem tud csúszkálni a csatlap nyílásában. Csatolja ki a biztonsági övet.

4. Tegye fel a rögzítőcsatot úgy, ahogy az ábra mutatja. Tolja olyan közel az öv csatlapjához, amilyen közel csak tudja.

FOLYTATÓDIK

5. Kapcsolja be a biztonsági övet. Mozgatással ellenőrizze, hogy az ülést stabilan rögzítette-e. Ha nem, addig ismételje az előzőket, míg az öv biztosan nem fogja az ülést.

További óvintézkedések kisgyermekek szállításánál

„Soha ne engedje meg gyermekének, hogy a gyermekülésben térdeljen vagy álljon addig, amíg az autó mozgásban van. Hirtelen fékezéskor a gyermek előrerepülhet, és súlyos sérüléseket szenvedhet vagy meghalhat.”

Nagyobb gyermekek biztonsága
Amikor a gyermek elérte a gyermekülésre előírt maximális súly- vagy testmagasságértéket, attól kezdve a hátsó ülésen, a hárompontos biztonsági övvel becsatolva utazzon.

Amíg a gyermek nem elég magas ahhoz, hogy biztonságosan használja a hárompontos övet, ültesse ülésmagasítóra.

A következő oldalakon útmutatásokat olvashat a hárompontos biztonsági öv használatáról gyermekek esetében. Megismerheti az ülésmagasítót és használatát. Megtudhatja, hogy mi a teendő, ha a gyermeket az első ülésen kell szállítania.

⚠ VIGYÁZAT

Ha a gyermek nem a megfelelő üléshelyzetben ül az első ülésen, a kinyíló légzsák súlyos sérülését, halálát okozhatja.

Ha a gyermeknek az első ülésen kell utaznia, az ülést tolja teljesen hátra és használja megfelelően a biztonsági övet.

Oldallégzsákkal szerelt modellek esetén

⚠ VIGYÁZAT

Ha a gyermek ajtóra rádőlve ül az első ülésben, a kinyíló oldallégzsák súlyos sérülését, halálát okozhatja.

Mindig üljön egyenesen, az ülésben hátradőlve.

FOLYTATÓDIK

„Soha ne engedje meg gyermekének, hogy az ülésben térdeljen, vagy álljon addig, amíg az autó mozgásban van. Hirtelen fékezéskor a gyermek előrerepülhet, és súlyos sérüléseket szenvedhet vagy meghalhat.”

Biztonsági öv helyzetének ellenőrzése

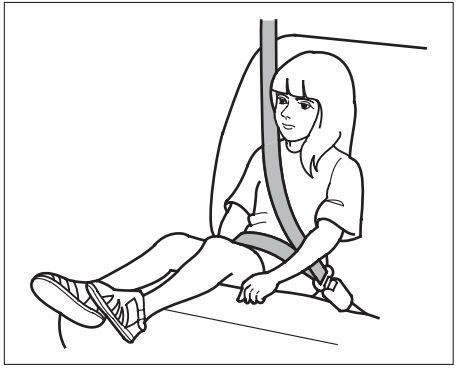

Ültesse a gyermeket az ülésbe, és csatolja be a biztonsági övvel a 18. oldalon található utasítások betartásával. Ellenőrizze, hogy a biztonsági öv a megfelelő helyeken fut keresztül a gyermek testén.

Ha a biztonsági öv átlós ága – az ábrának megfelelően – a gyermek kulcscsontján és a mellkas közepén halad keresztül, akkor a gyermek elég magas a biztonsági öv használatához.

Ha az öv hozzáér a gyermek nyakához vagy keresztezi azt, használjon ülésmagasítót.

A gyermek soha ne használja úgy a biztonsági övet, hogy az a nyakát keresztezi. A nyakat keresztező biztonsági öv súlyos nyaksérüléseket okozhat egy balesetnél.

A gyermek soha ne használja úgy a biztonsági övet, hogy a vállöv ágát a karja alatt vagy a háta mögött vezeti el. A biztonsági öv ilyen elvezetése súlyos sérüléseket okozhat egy balesetnél. Ugyanakkor megnöveli a kockázatát annak, hogy a balesetnél kicsúszik az öv alól és megsérül.

Ne tegyen semmilyen kiegészítőt a biztonsági övre. Ezek alkalmazása ugyan növeli a kényelmet – lazán hagyva a bekapcsolt övet –, de jelentősen befolyásolja az öv hatásosságát és növeli a sérülés veszélyét.

Két gyermek soha ne használja ugyanazt a biztonsági övet. Ellenkező esetben egy balesetkor súlyos sérüléseket szenvedhetnek.

Ülésmagasító párna használata

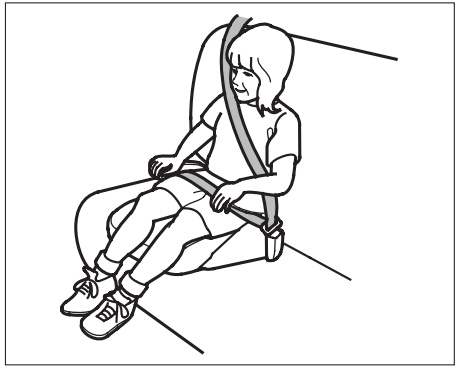

Ha a gyermeknek ülésmagasítóra van szüksége, olyan típust ajánlunk, amelyiknek nincs övbetétje, és a gyermeket közvetlenül a hárompontos biztonsági övvel rögzítettük az ülésben az ábrának megfelelően.

Bármelyik típust választja, mindig tartsa be az ülésmagasító gyártójának utasításait.

A gyermek egészen addig használhatja az ülésmagasítót, amíg olyan nagyra nem nő, hogy füleinek felső széle egy vonalba kerül az üléstámla tetejével. Az ilyen magas gyermek a biztonsági övet már üléspárna nélkül is megfelelően tudja használni.

Az EU-országokban előírják, hogy hol utazhat ilyen ülésmagasítón ülve a gyermek (lásd 37. oldal).

FOLYTATÓDIK

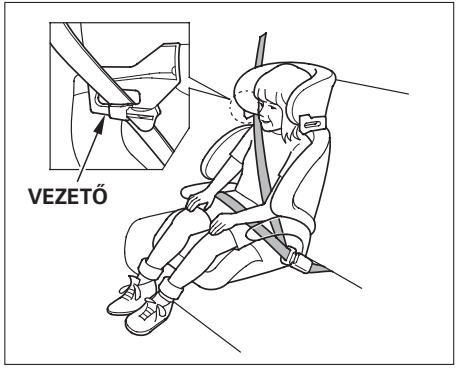

Néhány modell esetén
Opciós háttámla rendelhető egyes ülésmagasítókhoz (lásd 57. oldal). A gyártó beszerelési útmutatója alapján a háttámla könnyen illeszthető az ülésmagasítóhoz. Ügyeljen arra, hogy az öv helyesen legyen átvezetve a háttámla vezetőjén, és hogy az öv ne keresztezze az ülésmagasítón ülő gyermek nyakát (lásd 18. oldal).

Mikor ülhet a nagyobb gyermek az első ülésen?
Minden gyermek 12 éves korig a hátsó ülésen üljön, megfelelően becsatolva.

A hátsó ülés a legbiztonságosabb bármilyen korú vagy magasságú gyermek számára.

Az utasoldali légzsák nagyon veszélyes lehet a gyermekekre nézve. Egy ütközés esetén, ha az első ülés nagyon előre van húzva, ha a gyermek feje előrelendül, ha a gyermek nincs megfelelően becsatolva vagy nem ül a megfelelő üléshelyzetben, a felfúvódó légzsák a gyermek súlyos sérüléseit, halálát okozhatja.

Az egyes modellekbe beépített oldallégzsák is veszélyes lehet a gyermekre. Ha a gyermek bármelyik testrésze elzárja az oldallégzsák kinyílásához szükséges teret, az oldallégzsák kipattanásakor súlyos sérüléseket szenvedhet vagy meghalhat.

Természetesen a gyermekek nagyon sokfélék. Ezért annak eldöntésekor, hogy a gyermek utazhat-e az első ülésen vagy nem, az életkorán kívül még más fontos tényezőket is figyelembe kell venni.

Testmagasság
A gyermeknek elég magasnak kell lennie ahhoz, hogy a hárompontos biztonsági övet előírásszerűen tudja használni (lásd 18. és 55. oldal). Ha a gyermek testén a biztonsági övet az előírásoknak megfelelően nem lehet eligazítani, akkor ne üljön az első ülésre.

Érettség
Ahhoz, hogy a gyermek az első ülésen biztonságban utazhasson, képesnek kell lennie betartani a helyes üléshelyzet és a biztonsági öv használatára vonatkozó szabályokat.

Ha úgy dönt, hogy gyermekét az első ülésre ülteti:

- Figyelmesen olvassa el a Kezelési könyvet és bizonyosodjon meg arról, hogy megértette a biztonsági övre vonatkozó utasításokat és a biztonságra vonatkozó tudnivalókat.
- Tolja teljesen hátra az első ülést.
- Ültesse a gyermeket az ülésbe úgy, hogy egyenesen hátradőlve, lábait a padlóra téve vagy lelógatva üljön.
- Ellenőrizze, hogy a gyermek biztonsági öve megfelelően van-e beállítva és rögzítve.
- Fegyelmezze a gyermeket. Még az érett gyermekeket is néha emlékeztetni kell a biztonsági öv becsatolására, a megfelelő üléshelyzet betartására

Hevederrel rögzíthető gyermekülések beszerelése (Néhány modell esetén)

Autójában, a csomagtér ajtó zsanérjának közelében, a mennyezeten két rögzítési pontot talál a hevederrel rögzíthető gyermekülés rögzítésére.

Mivel az ilyen módon rögzített gyermekülés nagyobb biztonságot szavatol, ezért amennyiben legalább egy heveder kapható a gyermeküléshez, használja azt. (Ellenőrizze, hogy az ülésgyártó nem kínál-e hevedert is a gyermeküléshez.)

Húzza ki a hátsó fejtámlákat a helyükről (lásd 129. oldal), majd tárolja azokat olyan helyen, hogy vezetés közben ne szabaduljanak el az utastérben. A gyermekülés kiszerelése után helyezze vissza a fejtámlákat a helyükre.

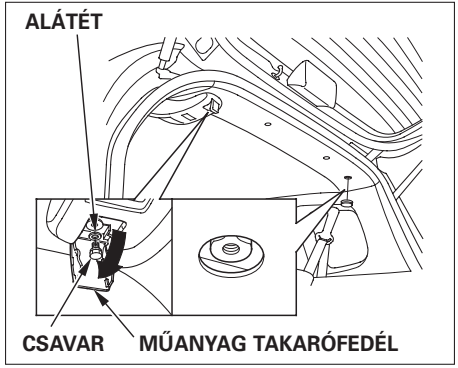

Mindkét rögzítési pontot megtalálja a mennyezeten, a csomagtérajtó zsanérja közelében. Az egyiket műanyag sapka takarja, míg a másik fedelét pattintsa le egy lapos csavarhúzó segítségével.

Csavarja ki az alátétes csavart a bal oldali rögzítési pont helyéről.

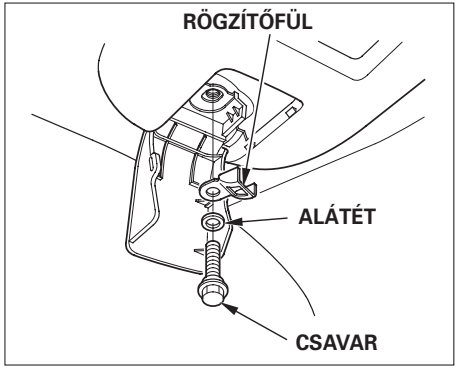

A csavarral rögzítse a rögzítőfület az ábrának megfelelően.

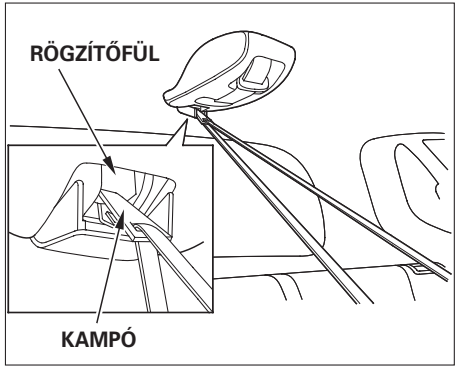

Akassza be a heveder kampóját a rögzítőfülbe az ábrán látható módon, majd feszítse meg a hevedert a gyártó utasítása szerint.

A heveder gyermekülésbe fűzéséhez kövesse a gyerekülés gyártójának beszerelési utasítását, melyet a csomagban talál.

A gyermekülés-rögzítő hevederek és rögzítési pontok a gyermekülés és a benne ülők súlyának terhelésére vannak méretezve. Semmilyen körülmények között nem alkalmazható felnőtt utasok biztonsági öveként, vagy bármilyen egyéb tárgy rögzítésére.

Az alsó rögzítési pontok használata
(Néhány modell esetén)
Autójában alsó rögzítési pontokat talál a hátsó szélső üléseknél a gyermekülés rögzítéséhez. A füleket – melyeket speciális szabvány (Isofix) szerint gyermekülés rögzítéséhez terveztek – a hátsó üléstámla és az üléslap között találja.

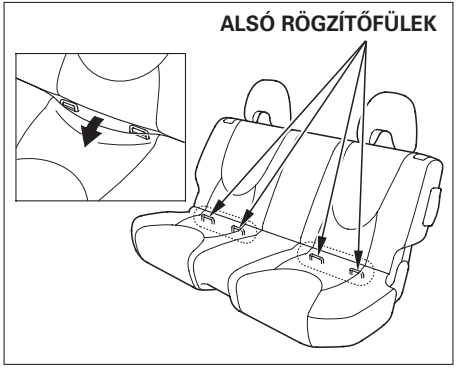

Az Isofix – alsó rögzítési rendszerű – gyermekülés beszerelése:

1. Távolítsa el a rögzítési pontok elől a középső biztonsági övet vagy annak csatját.

2. Győződjön meg róla, hogy semmilyen tárgy nem akadályozza a gyermekülés rögzítését a helyén.

(Néhány modell esetén)

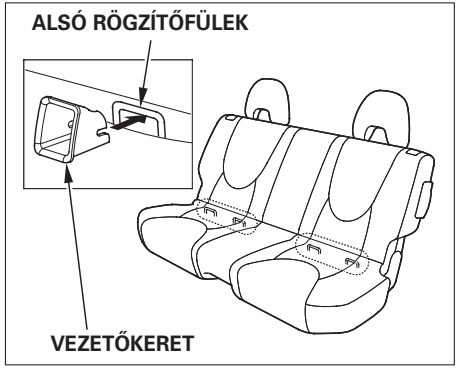

Helyezze be a gyerekülést a gyártó utasításai szerint.

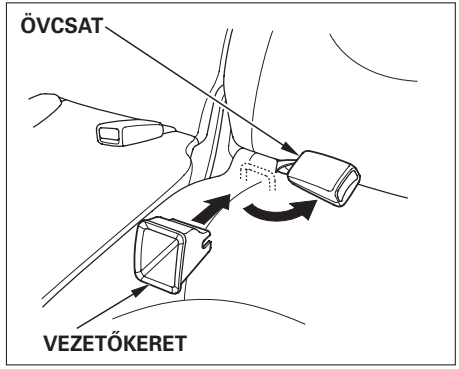

A vezetőkeretet tolja a helyére az ábrán látható módon. Akadályoztatása esetén húzza félre a biztonsági övcsatot.

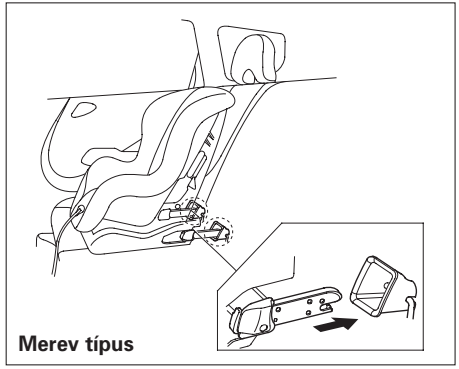

3. Helyezze be a gyermekülést a bal vagy a jobb hátsó ülésre, és a hátsó rögzítőfülek segítségével rögzítse azt, követve a gyermekülés gyártójának beszerelési útmutatóját.

FOLYTATÓDIK

4. Szerelje ki a hátsó fejtámlákat (lásd 129. oldal), de tárolja azokat úgy, hogy vezetés közben ne szabaduljanak el. A gyermekülés kiszerelése után helyezze vissza a fejtámlákat.

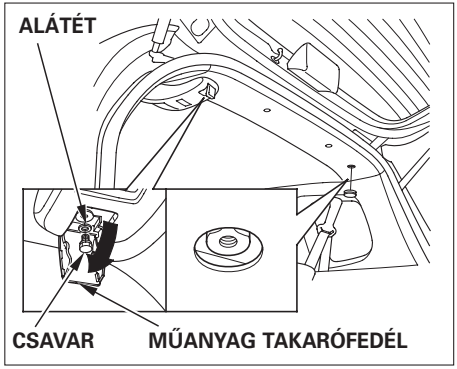

5. Mindkét rögzítési pontot megtalálja a mennyezeten, a csomagtérajtó zsanérjának közelében. Az egyiket műanyag sapka takarja, a másik fedelét pattintsa le egy lapos csavarhúzó segítségével.
   Csavarja ki az alátétes csavart a bal oldali rögzítési pont helyéről.

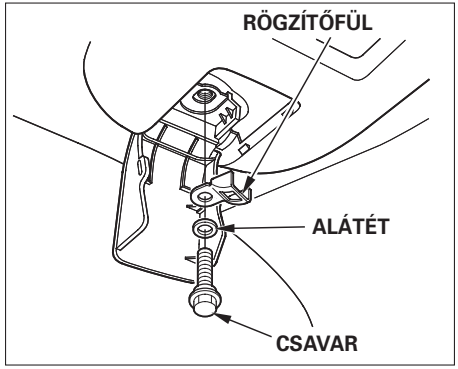

6. A csavarral rögzítse a rögzítőfület az ábrának megfelelően.

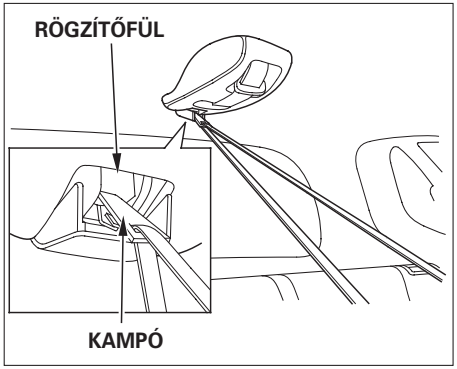

7. Akassza be a heveder kampóját a rögzítőfülbe az ábrán látható módon, majd feszítse meg a hevedert a gyártó utasítása szerint. Ügyeljen arra, hogy a heveder ne tekeredjen meg.

A heveder gyermekülésbe fűzéséhez kövesse a gyerekülés gyártójának beszerelési utasítását, melyet a csomagban talál.

Hevederrel rögzíthető gyermekülések beszerelése (Ausztrál típusoknál)

Az autójában utazó gyermekeknek a lehető legnagyobb biztonságot kell szavatolni, és minimalizálni a sérülés veszélyeit a lehetséges ütközés esetére.

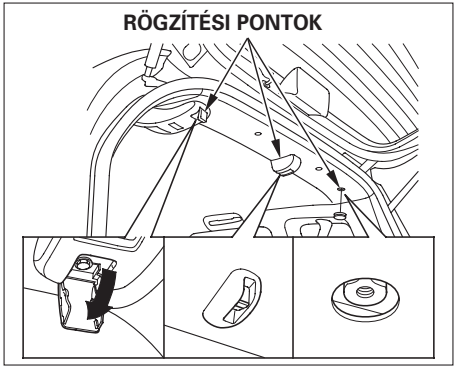

Autójában, a csomagtér ajtó zsanérjának közelében, a mennyezeten három rögzítési pontot talál a hevederrel rögzíthető gyermekülés rögzítésére.

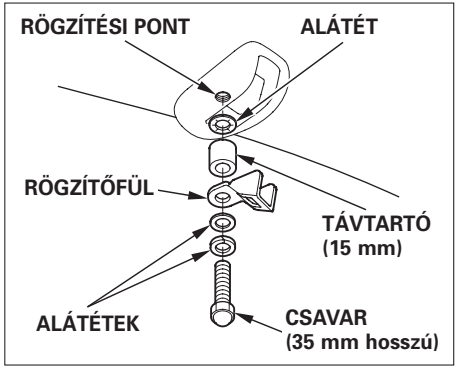

A rögzítőfül a távtartóval és a három alátéttel a középső rögzítési pontnál található, behajtva a 35 mm-es csavarral.

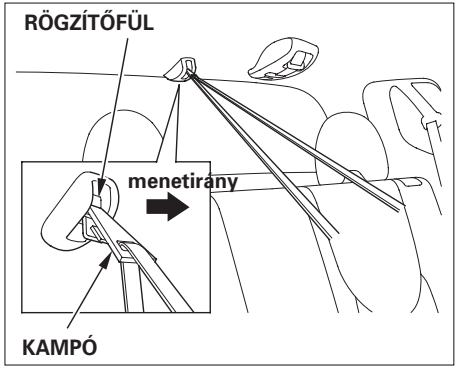

Akassza be a heveder kampóját a rögzítőfülbe az ábrán látható módon, majd feszítse meg a hevedert a gyártó utasítása szerint. Ügyeljen rá, hogy a heveder ne tekeredjen meg.

Amennyiben bármelyik külső rögzítési pontot kívánja felhasználni a gyermekülés hevederes rögzítéséhez, használja az üléshez kapható standard hevederes rögzítőszettet.

Szerelje ki a hátsó fejtámlákat (lásd 129. oldal), majd tárolja azokat úgy, hogy vezetés közben ne szabadulhassanak el. A gyermekülés kiszerelése után szerelje vissza a fejtámlákat a helyükre.

Amennyiben a jobb oldali rögzítési pontot kívánja használni, távolítsa el a takarósapkát.
A bal oldalon pattintsa le a műanyag fedelet, és hajtsa ki az alatta levő alátétes csavart.
Mindkét oldalon használja fel a standard csomagban található 10 mm-es távtartókat a rögzítőcsavar alá.
A rögzítőfület rögzítse úgy, hogy a menetirányba nézzen.

FOLYTATÓDIK

A heveder gyermekülésbe fűzéséhez kövesse a gyerekülés gyártójának beszerelési utasítását, melyet a csomagban talál.

FIGYELMEZTETÉS: *A gyermekülés-rögzítő hevederek és rögzítési pontok a gyermekülés, és a benne ülők súlyának terhelésére vannak méretezve. Semmilyen körülmények között nem alkalmazható felnőtt utasok biztonsági öveként vagy bármilyen egyéb tárgy rögzítésére.*

A biztonságiöv-rendszer részei
Az Ön autójában mind az öt ülőhelyet hárompontos automata biztonsági övvel szerelték. Néhány modell esetén a hátsó középső ülésnél kétpontos biztonsági övet találhat.
Az első biztonsági övek automata övfeszítővel rendelkeznek.

(Európai modellek)
A műszerfalba beépített visszajelző lámpa figyelmezteti Önt és utasait a biztonsági övek bekapcsolására.

Ha a vezető biztonsági öve nincs becsatolva és ráadja a gyújtást, ON (II), a visszajelző lámpa felgyullad, és egy hangjelzés válik hallhatóvá. A hangjelzés néhány másodperc múlva megszűnik, de a visszajelző lámpa a biztonsági öv becsatolásáig égve marad.

(Európai modellek kivételével)
Ha a vezető biztonsági öve nincs becsatolva és ráadja a gyújtást, ON (II), a visszajelző lámpa felgyullad, és egy hangjelzés válik hallhatóvá. A hangjelzés néhány másodperc múlva megszűnik, de a visszajelző lámpa a biztonsági öv becsatolásáig égve marad.

Némely típus nem rendelkezik hangjelzéssel, csak figyelmeztető lámpa szolgál a vezető figyelmeztetésére.

Hárompontos biztonsági öv

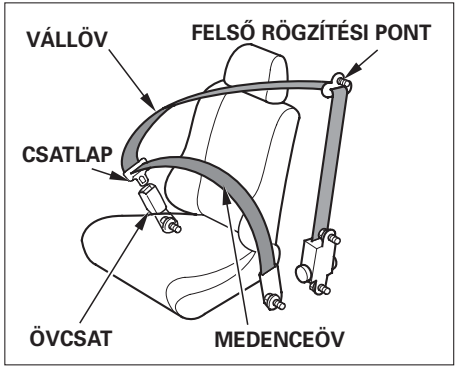

Az Ön autójában kétféle biztonsági övet talál. A hátsó középső ülőhelyen hárompontos automata övet talál, melynek alsó, medenceága lecsatolható. A többi ülőhelyre egy darabból lévő, hárompontos automata biztonsági övet szereltek.
Ennek a fajta biztonságiöv-rendszernek az egy darabból készített hevedere a válltól indulva a mellkason és a csípő előtt átvetve rögzíti a testet.

Néhány modell esetén
A hátsó középső ülőhelyen kétpontos biztonsági övet szereltek.
A hárompontos biztonsági öv egy darabból készített hevedere a válltól indulva a mellkason és a csípő előtt átvetve rögzíti a testet.
Az öv becsatolásához a csatlapot dugja be az övcsatba, majd az övet rángassa meg, hogy megbizonyosodjon arról, hogy az övcsat bezárt, és rögzítette a csatlapot.
A biztonsági öv kikapcsolásához nyomja meg a piros PRESS gombot a csaton.
Az övet kezével tartva vezesse át a teste előtt az ajtóoszlopig. Miután kiszállt az autóból, ellenőrizze, hogy az öv nincs útban, és nem fogja becsukni az ajtóval.
Minden hárompontos automata biztonsági öv visszahúzó egysége folyamatosan feszesen tartja az övet, és közben szabad mozgást engedélyez viselőjének. Az ütközéskor vagy vészfékezéskor fellépő hirtelen lassulás hatására az önműködő reteszelő szerkezet azonnal rögzíti az övet, és megtartja a testet.
A 18. oldalon megtalálja, hogyan kell a hárompontos biztonsági övet helyesen viselni.
Az első ülések kivételével a többi biztonsági övnek van egy kiegészítő zárszerkezete is, amelyet a biztonsági gyermekülés rögzítéséhez reteszelni kell. (A gyermekülés rögzítésének módját az ilyen típusú biztonsági övvel a 41. és 48. oldalon találja.)
Ha a biztonsági öv vállon átvetett ágát teljesen kihúzza, akkor ez a kiegészítő zárszerkezet reteszelődik.
A reteszelődött zár miatt az öv ugyan visszahúzódik a csévélő egységbe, de nem enged szabad mozgást a becsatolt utasnak.
A reteszelődött zárszerkezet oldásához csatolja ki a biztonsági övet, és engedje teljesen visszahúzódni.
Ezután csatolja be az övet, de csak annyira húzza ki a házból, amennyire szükséges.

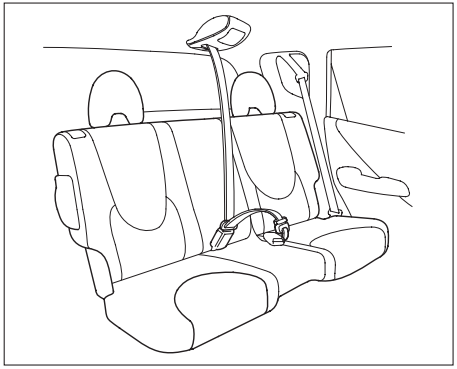

A hátsó középső ülés hárompontos biztonsági övének medenceága két részből áll: egy rövid lecsatolható övvégből csattal és csatlapból.
Ha az üléstámla normális ülőhelyzetbe van állítva, és az utas a középső ülésen foglal helyet, használja az övet úgy, mint egy normál hárompontos biztonsági övet. További információk a biztonsági öv használatával kapcsolatban a 134. oldalon olvashatók.

A középső hárompontos öv becsatolásához húzza ki a mennyezeten elhelyezett házából a fém csatlapot.
A kisebbik csatlapot a rajta lévő háromszögjelöléssel egybeesően dugja be a kisebbik övcsatba, majd a fém csatlapot csatlakoztassa a CENTER feliratú övcsatba. Az öv kicsatolásához nyomja meg a piros PRESS gombot az övcsaton.

Kétpontos biztonsági öv (Néhány modell esetén)
A kétpontos biztonsági öv egy csípő előtt átvezetett övből áll.

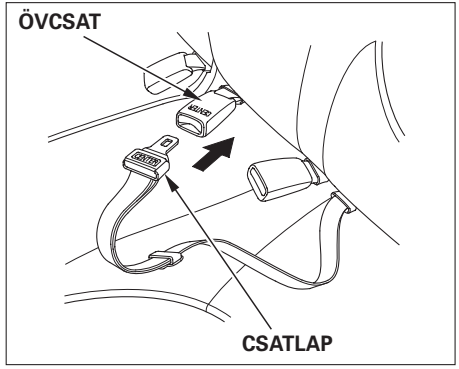

Az öv megfeszítéséhez kapcsolja be az övet a CENTER feliratú övcsatba, majd ezután húzza feszesre az övet a csípőjén.
A biztonsági öv kikapcsolásához nyomja meg a piros PRESS gombot az övcsaton.

FOLYTATÓDIK

További információk a biztonsági övről

A 19. oldalon elolvashatja, hogyan kell a kétpontos övet helyesen viselni.

Automata biztonsági övfeszítő berendezés

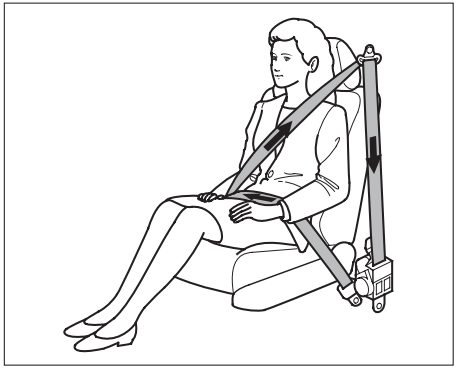

A biztonság fokozása érdekében az első biztonsági öveket felszerelik automata övfeszítőkkel. Amikor a légzsákok felfúvódnak, az övfeszítők működésbe lépnek, azonnal megfeszítik a biztonsági övet, hogy segítsék az ülésben tartani az elöl ülőket.

Az övfeszítők elsősorban frontális ütközéskor lépnek működésbe. Indításuk független a légzsákokétól, ezért előfordulhat, hogy bizonyos kisebb baleseteknél elegendő az övfeszítők védelme, a légzsákok így nem nyílnak ki.

Az övfeszítők működésekor a biztonsági öv a kicsatolás pillanatáig feszes marad.
Az övfeszítők bármilyen meghibásodását a légzsák(SRS)-ellenőrző lámpa felgyulladása jelzi (lásd 79. oldal).

A biztonsági öv karbantartása
Az Ön biztonsága érdekében rendszeresen ellenőrizze az övek állapotát.

Húzza ki teljesen az övet és nézze meg, nincsenek-e rajta szakadások, kopások, nincs-e összeragadva, esetleg megégve. Próbálja ki, hogy az övet könnyen be lehet-e kapcsolni, és hogy a hárompontos öv könnyen visszacsúszik-e a helyére. A rossz állapotban lévő, vagy nem kielégítően működő biztonsági övek nem nyújtanak megfelelő védelmet. Ezért a rossz állapotban lévő, vagy hibásan működő biztonsági övet haladéktalanul ki kell cseréltetni.

VIGYÁZAT: *Semmi olyan változtatást, kiegészítést ne eszközöljön, ami megakadályozná a biztonsági öv szerkezeti elemeinek helyes működését, az öv helyes beállítását és megfeszítését.*

Ha autójával balesetet szenved, ellenőriztesse a biztonsági öveket a márkaszervizzel. Az a biztonsági öv, amelyet egy baleset során már használtak, a következő ütközésnél már nem biztos, hogy ugyanazt a védelmet képes nyújtani.
Szintén ellenőriztesse az öv rögzítőelemeit. Ha bármelyiken sérülés látható, cseréltesse ki, ha szükséges.

Az ütközés következtében egyszer már működött övfeszítőket is ki kell cseréltetni.

VIGYÁZAT: *Nagyon fontos, hogy erős ütközés után még akkor is kicseréltesse az egész biztonsági övet, ha az hibátlannak látszik.*

VIGYÁZAT: *A biztonsági öv hevederét meg kell óvni a piszoktól, olajtól, vegyi és egyéb szennyeződésektől. Tisztítani enyhén szappanos vízben lehet. Az övet ki kell cserélni, ha kirojtosodott, beszennyeződött vagy megsérült.*

FOLYTATÓDIK

⚠ VIGYÁZAT

Az SRS-ellenőrző lámpa hibajelzésének Az ellenőrzés elmulasztása miatt súlyos sérüléseket szenvedhet, vagy meghalhat, ha a biztonsági öv nem működik megfelelően amikor szükséges lenne.

Rendszeresen ellenőrizze a biztonsági öveket. Az övben keletkező meghibásodásokat haladéktalanul javítassa meg.

További információt az öv tisztításával kapcsolatban a 340. oldalon talál.

Rögzítési pontok

A biztonsági övek cseréjénél bizonyosodjon meg arról, hogy a képen látható rögzítési pontokat használják az öv rögzítéséhez.

(Első ülés)

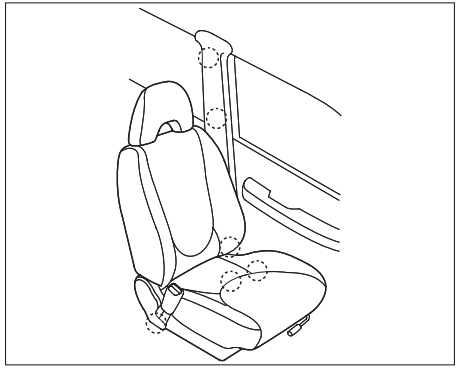

(Hátsó ülés)
Néhány modell esetén, ahol három automata biztonsági övet helyeztek el hátul.

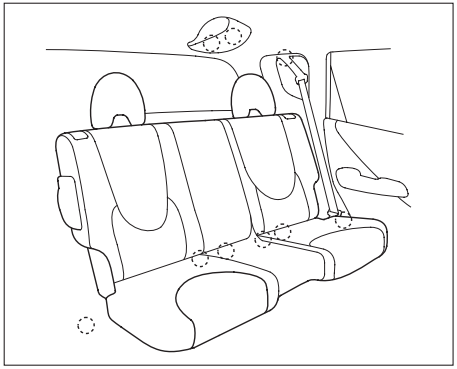

A hátsó üléseknél mindhárom ülésnél hárompontos biztonsági övet helyeztek el.
Néhány modell esetén a két szélső ülésnél automata hárompontos, míg középen kétpontos biztonsági övet alkalmaztak.

Néhány modell esetén, ahol középen kétpontos biztonsági övet szereltek.

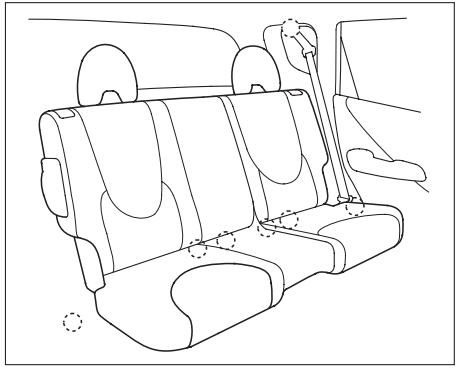

További információk az első légzsákokról

A légzsákrendszer részei
Az Ön Jazz autójába épített kiegészítő biztonsági rendszer (SRS) részei:

- Két első légzsák. A vezetőoldali légzsák a kormánykerék közepébe, az utasoldali légzsák pedig a műszerfalba van beépítve, az „SRS AIRBAG” feliratú fedél alá.
- Automata biztonsági övfeszítők, melyek ütközés közben megfeszítik az első biztonsági öveket (lásd 72. oldal).
- Különböző érzékelők, amelyek érzékelik az ütközés mértékét, irányát.
- Egy igen bonyolult elektromos rendszer, amely folyamatosan figyeli az érzékelőket, a vezérlő elektronikát és a légzsákok gyújtóit a gyújtás bekapcsolt állapotában, ON (II).
- A légzsák(SRS)-ellenőrző lámpa a műszerfalon, amely figyelmezteti a vezetőt, ha a rendszer meghibásodik (lásd 79. oldal).
- Tartalék feszültségforrás. Arra az esetre, ha a balesetkor az autó villamos rendszerének áramellátása megszűnne.

Az első légzsákok működése

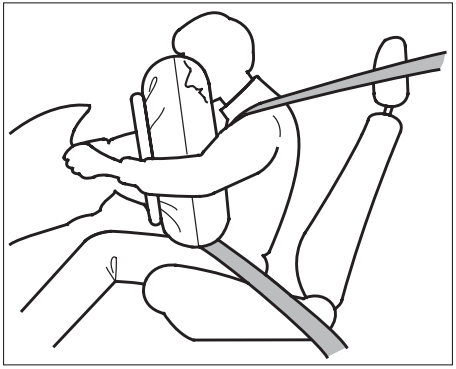

Frontális ütközés esetén, ha az érzékelők által mért lassulásérték elér vagy meghalad egy bizonyos küszöbértéket, a légzsákvezérlő elektronika utasítására a légzsákok felfúvódnak, az övfeszítők pedig működésbe lépnek.

Frontális ütközéskor a biztonsági öv az alsó- és a felsőtestet, a felfúvódó légzsák a fejet és a mellkast védi meg a súlyos sérülésektől.

Mivel mind a két első légzsákot ugyanaz az érzékelő indítja, ezért normál esetben a két légzsák egyszerre fúvódik fel. Elméletileg előfordulhat, hogy csak az egyik légzsák nyílik ki.

Ez akkor történhetne meg, ha az ütközéskor mérhető lassulásérték a légzsákok begyújtásához szükséges határérték közvetlen közelében van. Azonban az ilyen ütközéskor a biztonsági övek elegendőek a bennülők védelméhez, tehát a légzsák szerepe egyébként sem lenne jelentős.

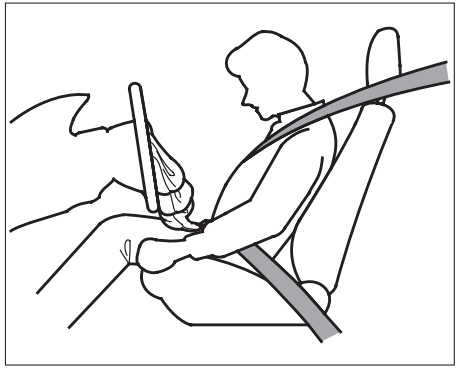

Miután a légzsák felfúvódott, azonnal elkezd leereszteni, így nem akadályozza a kilátást, a kormányzást és a kezelőelemek működtetését.

A teljes felfúvódás és leeresztés körülbelül egytized másodperc alatt végbemegy. Ezért az emberek többsége nem is veszi észre, hogy a légzsák felfúvódott, egészen addig, amíg meg nem látja a leengedett légzsákot kilógni a kormánykerékből.

Előfordulhat, hogy az ütközés után füstnek tűnő köd van az autóban. Ez valójában a légzsák anyagából a felfúvódáskor felszálló por, ami egyébként nem káros az egészségre, de okozhat átmeneti légzési nehézséget. Ezért, ha tud, minél előbb szálljon ki az autóból.

További információk az első légzsákokról

Az oldallégzsákok működése (Néhány modell esetén)

Az oldallégzsákok a vezető és az első utas védelmét szolgálják. Az oldallégzsákok az első ülések háttámlájának külső részébe vannak beépítve és „SIDE AIRBAG” felirattal megjelölve.

Oldalirányú ütközés esetén, ha az érzékelők által mért lassulásérték elér vagy meghalad egy bizonyos küszöbértéket, a légzsákvezérlő elektronika utasítására az ütközés oldalán lévő oldallégzsák felfúvódik.

Oldalütközés esetén csak az egyik oldalon lévő oldallégzsák fog kinyílni. Például: Ha az ütközés az autó jobb oldalát éri, akkor az első utasülésbe épített oldallégzsák nyíl ki még akkor is, ha az ülésben nem ül senki.

Az oldallégzsákok akkor nyújtják a leghatásosabb védelmet, ha az első üléseken ülők becsatolják a biztonsági öveiket, és egyenesen, az ülésben hátradőlve ülnek.

Ha az utasa elalszik, és feje félredőlve bekerül az oldallégzsák működési területébe, súlyosan megsérülhet a légzsák felfúvódásakor. A légzsák olyan erővel ütheti meg a fejét – főleg gyermekek esetében –, hogy akár meg is halhat. Az oldallégzsákok veszélyeiről a 29. és az 55. oldalon olvashat.

A légzsák(SRS)-ellenőrző lámpa működése

Az SRS-ellenőrző lámpa feladata, hogy a vezetőt figyelmeztesse, ha bármilyen hiba keletkezik az első légzsák rendszerben. Az SRS-ellenőrző lámpa jelzi az övfeszítők meghibásodását is (lásd 72. oldal).

Az oldallégzsákokkal szerelt típusoknál ez a visszajelző figyelmeztet az oldallégzsákrendszer esetleges meghibásodására, illetve az oldallégzsákkioldó rendszerrel szerelt modelleknél a légzsák kikapcsolt állapotára.

Ha a légzsákrendszer hibátlan, a gyújtás bekapcsolásakor, ON (II) az SRS-ellenőrző lámpa kigyullad, rövid ideig világít, majd elalszik.

Ha az SRS-ellenőrző lámpa bármilyen más esetben kigyullad, akkor ellenőriztesse a légzsákrendszert az Ön Honda-márkaszervizében. Például ha:

- Az SRS-ellenőrző lámpa a gyújtás bekapcsolása, ON (II) után sötét marad.
- A motor beindítása után az SRS-ellenőrző lámpa nem alszik el.
- Menet közben az SRS-ellenőrző lámpa kigyullad vagy időnként felvillan.

Ha az előbb felsorolt bármelyik jelzést tapasztalja, előfordulhat, hogy az első légzsákok, az oldallégzsákok nem fognak kinyílni, illetve az övfeszítők nem fognak működni akkor, amikor szükség lenne rájuk. Ezért ilyen esetben minél előbb vizsgáltassa meg a légzsákrendszert az Ön Honda-márkaszervizében.

FOLYTATÓDIK

További információk az első légzsákokról

⚠ VIGYÁZAT

Az SRS ellenőrző lámpa hibajelzésének figyelmen kívül hagyása súlyos sérüléseket, esetleg halált eredményezhet, ha a légzsák rendszer nem képes működni, amikor szükség van rá.

Ha az SRS ellenőrző lámpa hibát jelez, haladéktalanul ellenőriztesse autóját az Ön HONDA márkaszervizében.

Javítás, karbantartás
A légzsákok, oldallégzsákok (néhány modell esetén) és az övfeszítők gyakorlatilag nem igényelnek karbantartást, ugyanakkor nem tartalmaznak javítható alkatrészeket.

Ennek ellenére ezeket a rendszereket is alkalmanként javítani kell:

- ***A légzsákok kinyíltak.*** Az egyszer már kinyílt légzsákokat ki kell cserélni a vezérlőegységgel és az egyéb kapcsolódó alkatrészekkel együtt. Egyik légzsákot se próbálja meg soha házilag kiszerelni. A légzsákokat csak a hivatalos Honda-márkaszervizek javíthatják, cserélhetik.
- ***Az SRS-ellenőrző lámpa a rendszer hibáját jelzi.*** Haladéktalanul vigye el az autóját egy hivatalos Honda-márkaszervizbe. Ha a hibajelzést figyelmen kívül hagyja, a légzsák lehet, hogy nem fog működni akkor, amikor szükség lenne rá.

A légzsákokkal csak az arra kiképzett személy dolgozhat. Szigorúan tilos a légzsák-övfeszítő egységet kiszerelni a járműből. A rendszer hibás működése, üzemképtelensége esetén, ha a légzsák kinyílt, vagy az övfeszítő működésbe lépett, csak az erre feljogosult márkaszerviz végezheti el a javítást vagy a cserét.

További biztonsági óvintézkedések

- ***Soha ne próbálja meg kikapcsolni a légzsákrendszert.*** A légzsákok és a biztonsági övek együtt nyújtják a legjobb védelmet a bennülőknek.

- ***Soha semmilyen okból ne nyúljon bele a légzsákokba, az övfeszítő egységekbe és a hozzájuk tartozó kábelkötegbe és egyéb alkatrészekbe.*** A szakértelem nélküli beavatkozások következtében a légzsákok kinyílhatnak, az övfeszítők működésbe léphetnek, a beavatkozást végző személy megsérülhet.

Oldallégzsákkal szerelt típusoknál

- ***Ne érje víz az első ülések támláit.*** Ha eső vagy kiömlő folyadék átáztatja az ülés háttámláját, az befolyásolhatja az oldallégzsákrendszer működését.

- ***Ne tegyen másik üléshuzatot az első ülésekre, vagy a gyári üléshuzatot soha ne cserélje ki az első üléseken a márkaszervizzel folytatott egyeztetés nélkül.*** A nem megfelelően felhúzott, illetve a nem megfelelő minőségű üléshuzat megakadályozhatja az oldallégzsákok kinyílását egy oldalütközésnél.

A 232. oldalon további fontos információkat olvashat a légzsákokkal kapcsolatban.

Szén-monoxid-veszély

Autójának kipufogógáza szén-monoxidot tartalmaz. Ha járművét rendesen karbantartja, akkor a normál autózás mellett nem veszélyezteti az autóban ülőket a szén-monoxid. Midig vizsgáltassa meg a kipufogórendszert:

- olajcsere alkalmával,
- ha megváltozik a kipufogó hangja,
- ha az autó ütközött és megsérülhetett az alsó részre.

⚠ VIGYÁZAT

A szén-monoxid mérgező gáz. Belégzése eszméletvesztést és halált is okozhat.

Tartózkodjon az olyan zárt tértől s az olyan tevékenységtől, ahol és amikor szén-monoxidot lélegezhet be.

A szén-monoxid gyorsan nagy koncentrációt érhet el olyan zárt terekben, amilyen például a garázs. Ne járassa a motort zárt garázsajtónál, még nyitott ajtók mellett is csak addig, amíg az autóval kihajt a garázsból.

A nyitott csomagtérfedélen keresztül a légáramlás következtében a kipufogógáz bekerülhet az utastérbe, ami igen veszélyes lehet. Ha Önnek mindenképpen nyitott csomagtérfedéllel kell autóznia, engedje le az ablakokat, és állítsa be a klímaberendezést az alábbiak szerint.

Ha zárt helyen állva, járó motor mellett az autóban kell ülnie, a következőképpen állítsa be a klímaberendezést:

1. Nyomja meg a friss levegő gombot.
2. Válassza ki a beállítást.
3. Állítsa a ventilátort a legnagyobb sebességi fokozatra.
4. Állítsa be a hőmérsékletet tetszése szerint.

E feliratok az ábrán látható helyeken találhatók. Azokra a potenciális veszélyekre figyelmeztetnek, amelyek súlyos sérülést okozhatnak. Olvassa el figyelmesen a feliratokat.
Ha valamelyik felirat leválik vagy romlik az olvashatósága, kicserélése miatt keresse fel valamelyik Honda-márkaszervizt.

Az alábbi címkék a motorházfedél belső oldalán találhatók.

- **SRS Légzsák**

- **SRS Légzsák**

- **Veszélyre figyelmeztető jelzés**

- **Pontosan tartsa be a kezelési könyv idevonatkozó utasításait**

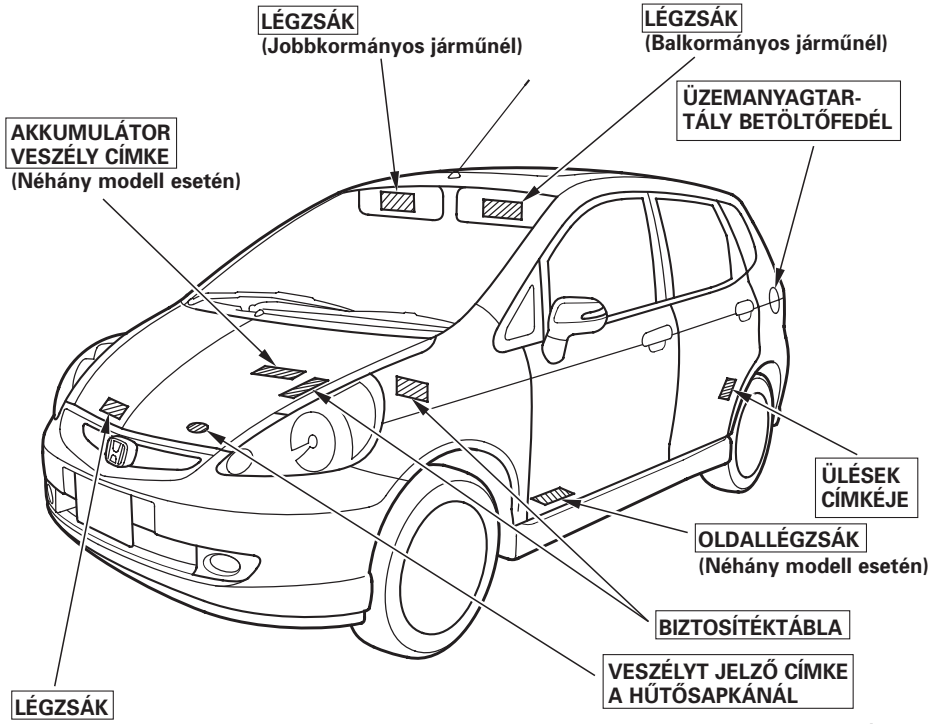

FOLYTATÓDIK

Biztonsági feliratok

Az oldallégzsákkal szerelt modellek esetében a figyelmeztető címkék az ajtóoszlopok belső részén találhatók.

- **Oldallégzsák**

- **Veszélyre figyelmeztető jelzés**

- **Pontosan tartsa be a kezelési könyv idevonatkozó utasításait**

Műszerek és kapcsolók

Ez a fejezet azokról a kapcsolókról és műszerekről tájékoztatja, amelyekre autója használata során rendszeresen szüksége van. Az összes fontos kapcsoló könnyen elérhető.

Kezelőelemek elhelyezkedése . . . 86
Visszajelző lámpák 88
Mérőműszerek 98
Sebességmérő 98
Fordulatszámmérő 98
Kilométer-számláló 99
Napi kilométer-számlálók 99
Hatótávolság-kijelző 99
Külső hőmérő 100
Üzemanyagszint-jelző 101
Kapcsolók a kormánykerék közelében 102
Világítás 104
Műszerfal fényerő szabályozó 105
Irányjelzők 105
Ablaktörlő 106
Szélvédőmosó 107
Hátsó szélvédő mosó-törlő . . 107
Vészvillogó 108
Hátsó szélvédő-páramentesítő 108
Hátsó ködlámpa 109
Első ködlámpa 109
Első-hátsó ködlámpa 110
Fényszórómagasság-állító . . . 111
Kormánymagasság-állítás . . . 111
Kulcsok és zárak 112
Kulcsok 112
Immobilizer rendszer 114
Gyújtáskapcsoló 115
Ajtózárak 116
Központi zár 117
Távkapcsoló 119
Gyerekzárak 124
Csomagtartó 125
Kesztyűtartó 126
Ülések beállítása 127
Első ülés beállítása 127
Vezetőülés magasságállítása . 128
Fejtámlák 128
Hátsó ülések ledöntése 130
Csomagtér variálhatósága . . . 131
Lecsatolható középső biztonsági övcsat 134
Csomagtértakaró roló 135
Elektromos ablakmozgatás 137
Napfénytető 139
Visszapillantó tükrök 140
Elektromos tükrök beállítása . 141
Behajtható tükör 142
Napellenzők 142
Piperetükör 143
Kézifék 143
Kabátakasztó 144
Pohártartó 144
Szivargyújtó 145
Hamutartó 145
Kiegészítő elektromos aljzat . . . 146
Csomagakasztó 146
Csomagrögzítő horgok 147
Belső világítás 147
Spotlámpák 147
Olvasólámpák 147
Tetővilágítás 148
Csomagtér-világítás 148

Visszajelző lámpák

Balkormányos típus

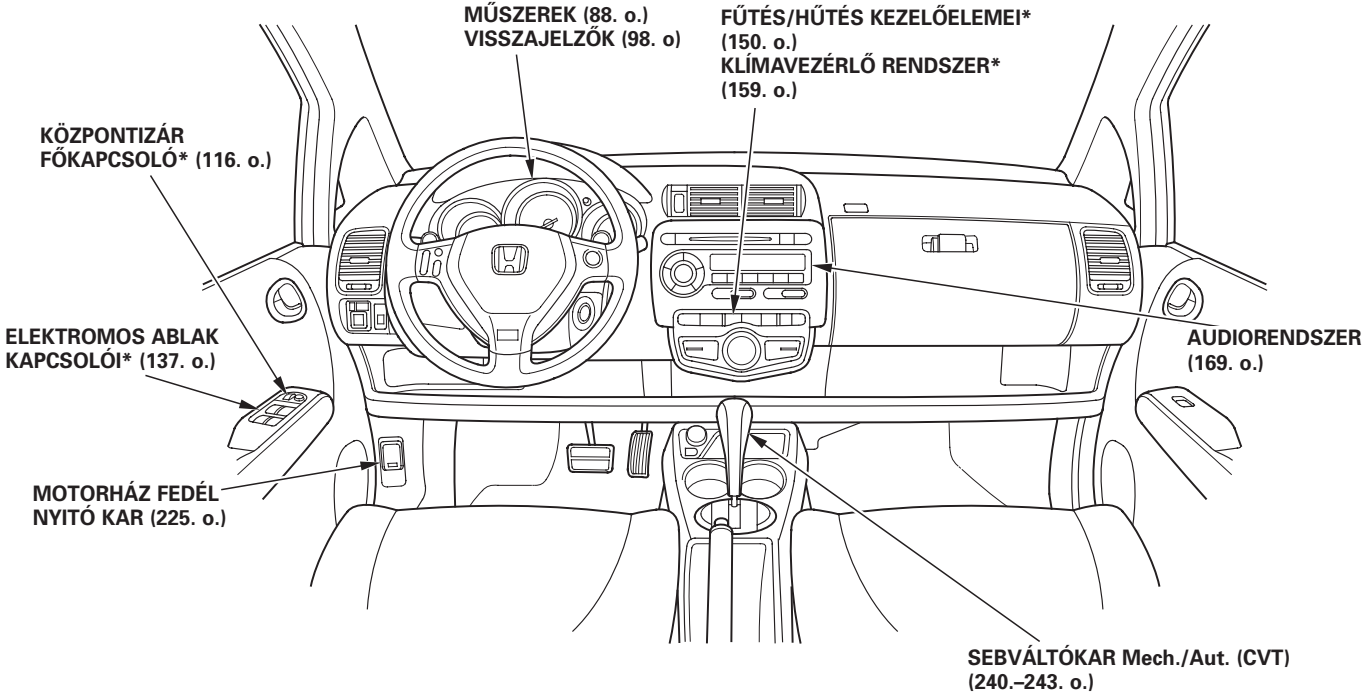

*** Néhány modell esetén**

Jobbkormányos típus

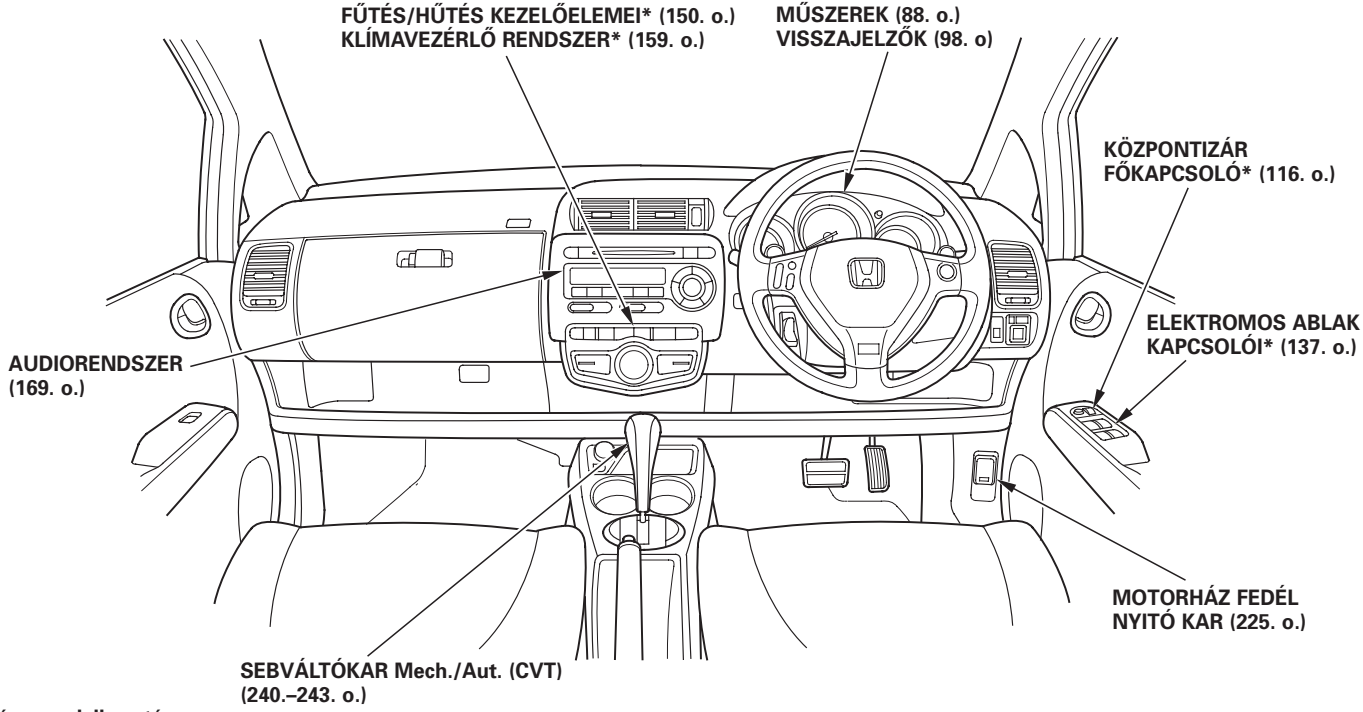

*** Néhány modell esetén**

Visszajelző lámpák

Honda CVT + 7 sebességes – Automata váltómód típus

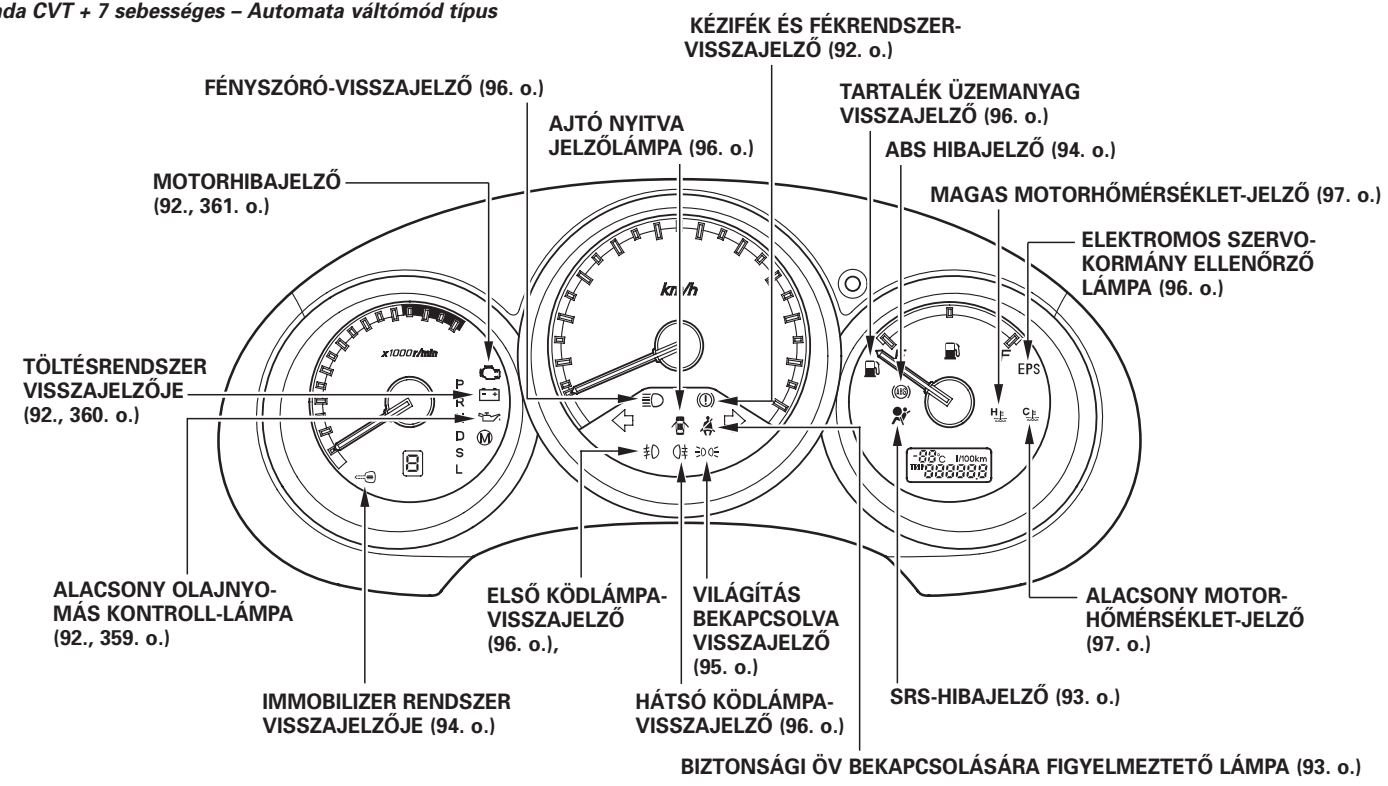

Automata (CVT) váltós típus

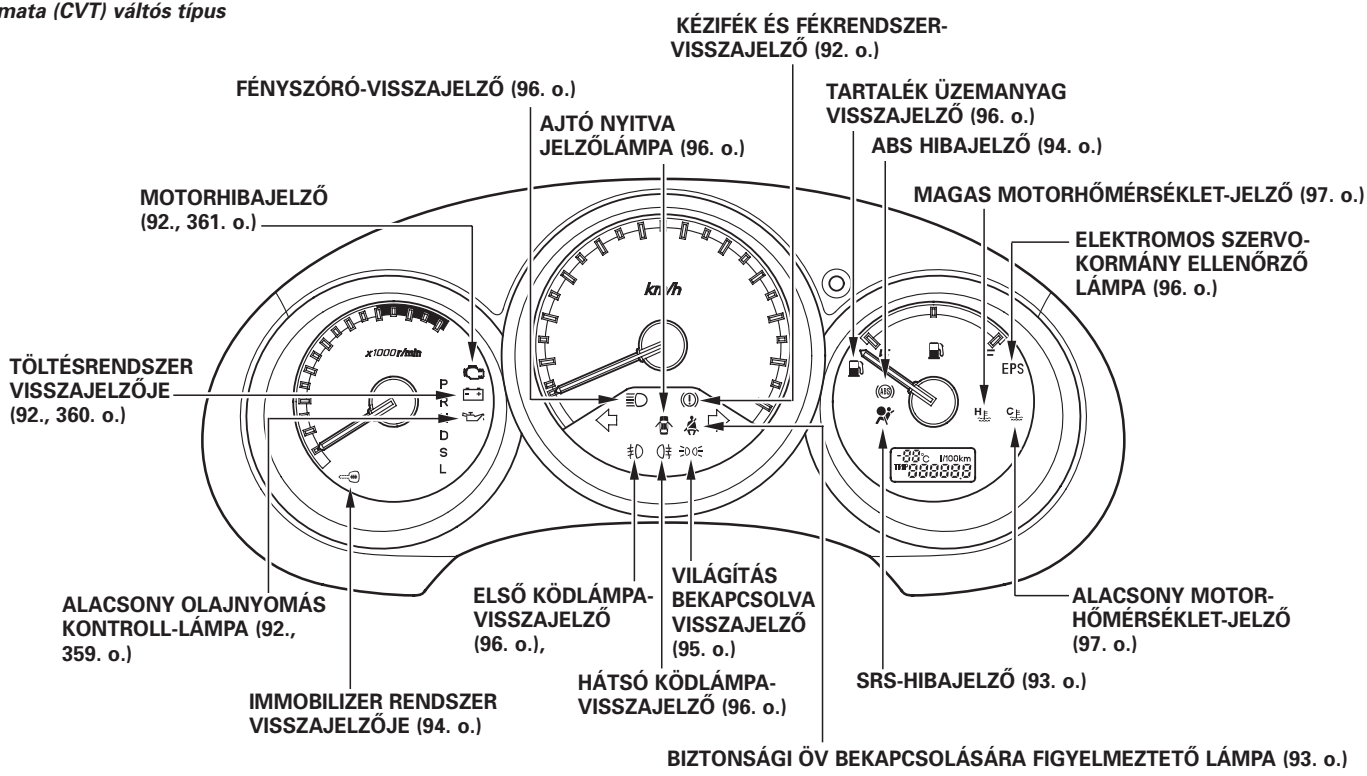

Visszajelző lámpák

Manuális váltós típus

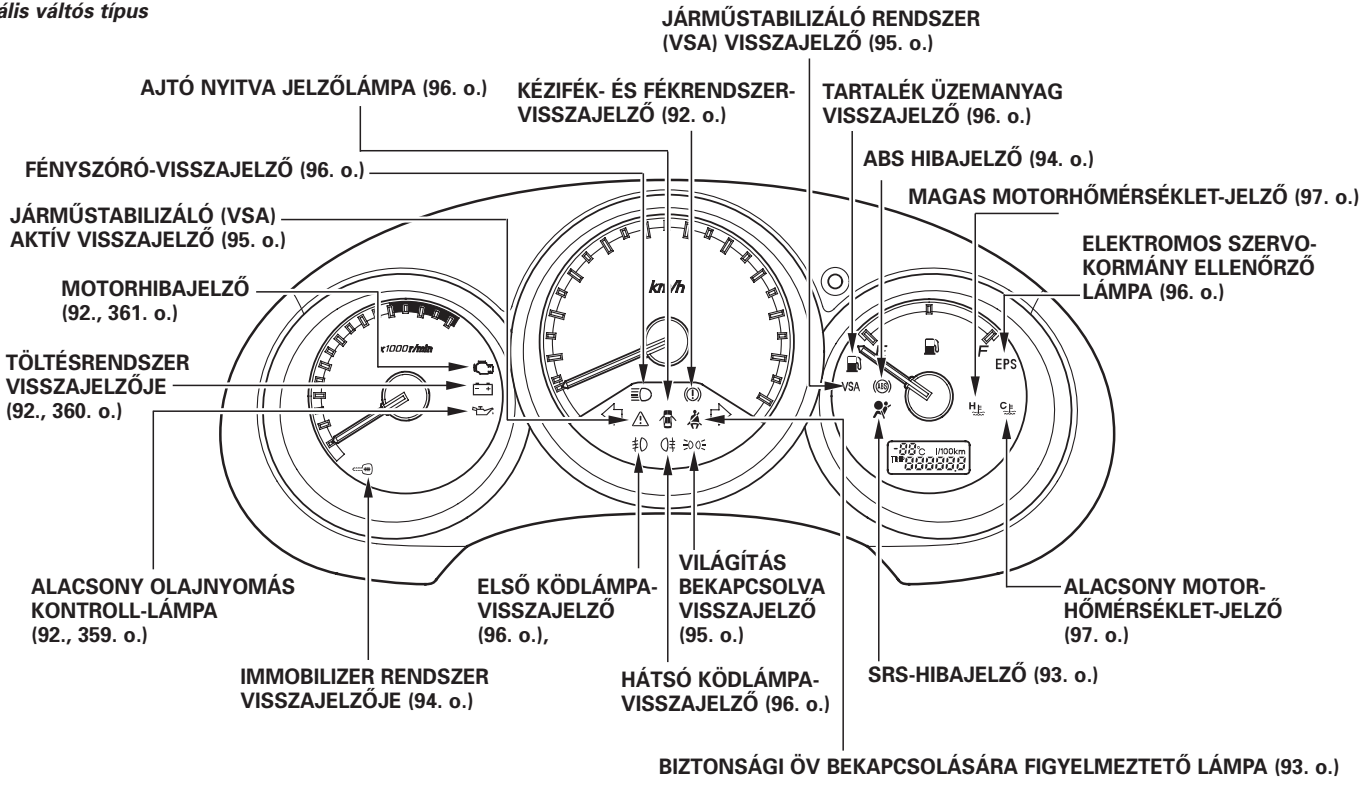

Manuális váltós típus

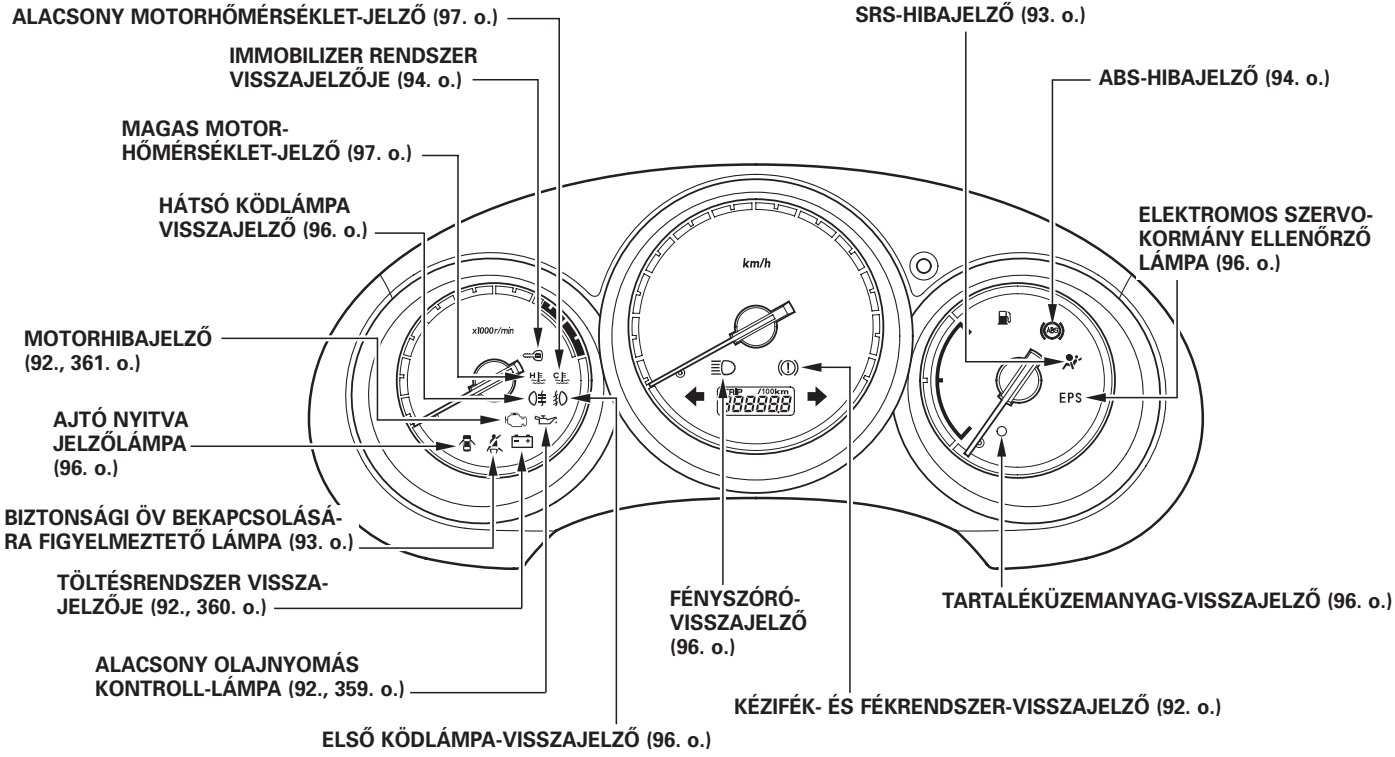

Visszajelző lámpák

A műszerfalon több visszajelző lámpa van beépítve azért, hogy fontos információkat adjanak Önnek az autójáról.

Motorhiba-ellenőrző lámpa

Lásd 361. oldal.

Alacsony olajnyomást jelző lámpa

A motor súlyosan károsodhat, ha ez az ellenőrző lámpa járó motornál felvillan, vagy világít.
Bővebb információkat a 359. oldalon olvashat.

Töltésellenőrző lámpa

Ha a motor üzeme alatt ez az ellenőrző lámpa kigyullad, akkor az akkumulátor töltőfeszültsége alacsony, vagy egyáltalán nincs.
Bővebb információkat a 360. oldalon olvashat.

Kézifék- és fékrendszer-visszajelző lámpa

A visszajelző lámpának kettős feladata van:

1. Figyelmeztet a behúzott kézifékre. Néhány típusnál a gyújtás bekapcsolásakor, ON (II) néhány másodpercre felgyullad, majd elalszik, ha a kézifék ki van engedve. A behúzott kézifékkel való autózás megrongálja a fékeket, a gumikat.

2. A fékrendszer meghibásodását jelzi, ha a kézifék kiengedése után égve marad, vagy a motor beindítása után kigyullad. További tudnivalókat a 362. oldalon olvashat.

Biztonsági öv bekapcsolására figyelmeztető jelzés (EU típusoknál)

Ennek a visszajelző lámpának a feladata, hogy emlékeztesse a vezetőt és az utasokat a biztonsági öv használatára. Ha a biztonsági öv nincs becsatolva, a gyújtás bekapcsolásakor, ON (II), a visszajelző lámpa felgyullad, és egy hangjelzés válik hallhatóvá.

Ha ezután sem kapcsolja be a biztonsági övet, a hangjelzés néhány másodperc múlva megszűnik, de a visszajelző lámpa a biztonsági öv becsatolásáig égve marad.

Amennyiben nem bekapcsolt biztonsági övvel autózik, a figyelmeztető hang és a visszajelző lámpa rendszeres időközönként figyelmeztetni fogja a biztonsági öv bekapcsolására.

Kiegészítő biztonsági rendszer (SRS)-ellenőrző lámpa

Az SRS-ellenőrző lámpa a gyújtás bekapcsolásakor, ON (II) világít. Ha bármilyen másik esetben kigyullad, akkor a légzsákrendszer meghibásodására figyelmezteti a vezetőt. Ha az autó oldallégzsákkal szerelt, az SRS-ellenőrző lámpa kigyulladása jelzi ezek meghibásodását is. További tudnivalókat a 79. oldalon olvashat.

Visszajelző lámpák

Immobilizer rendszer ellenőrző lámpa

Az ellenőrző lámpa a gyújtás bekapcsolásakor, ON (II) kigyullad néhány másodpercre. Ha a megfelelő kóddal ellátott gyújtáskulcs került a gyújtáskapcsolóba, akkor az immobilizer ellenőrző lámpa kialszik. Ha nem a megfelelő gyújtáskulccsal próbálják elindítani az autót, akkor az ellenőrző lámpa villogni kezd, és a motor nem indul el (lásd 114. oldal).

A gyújtás levétele után a jelzőlámpa néhányszor felvillan.

Blokkolásgátló(ABS)-ellenőrző lámpa (Néhány modell esetén)

Ez a lámpa a gyújtás bekapcsolásakor, ON (II) kigyullad, majd a motor beindítása után nem sokkal elalszik. Ha bármilyen másik esetben kigyullad, akkor az ABS rendszer meghibásodott. Ilyen esetben forduljon márkaszervizhez, ahol megvizsgálják a rendszert. Az ABS-ellenőrző lámpa világításakor, az ABS rendszer ugyan nem működik, de a jármű üzemi fékrendszere funkcionál (lásd 253. oldal).

Irányjelző- és vészvillogó-visszajelző lámpák

A bal vagy a jobb oldali irányjelző-visszajelző lámpa akkor villog, ha az irányjelző be van kapcsolva. Ha a visszajelző lámpa nem ég, vagy túl gyorsan villog, általában azt jelenti, hogy valamelyik irányjelző lámpa izzója kiégett. A lehető leghamarabb cserélje ki a kiégett izzót (lásd 319. oldal), különben nem tudja jelezni a közlekedés többi résztvevőjének irányváltoztatási szándékát.

VSA

Járműstabilizáló rendszer, VSA-visszajelző (Néhány modell esetén)

Ez a lámpa a gyújtás bekapcsolásakor, ON (II) kigyullad, majd néhány másodperc múlva kialszik. Bármilyen másik esetben kigyullad, vagy nem gyullad fel a gyújtás rátétele után, akkor a VSA rendszer meghibásodott. Ilyen esetben forduljon márkaszervizhez, ahol megvizsgálják a rendszert. A VSA-ellenőrző lámpa világításakor a menetstabilizáló rendszer ugyan nem működik, de a jármű normál vezetési körülmények között teljes biztonsággal irányítható. Nem rendelkezik azonban a rendszer nyújtotta biztonsági kontrollal kipörgés, illetve megcsúszás miatti stabilitásvesztés esetén (lásd 257. oldal).

Menetstabilizáló – VSA rendszer aktiválva – jelzőlámpa (Néhány modell esetén)

A jelzőlámpának hármas jelentése lehetséges:

1. Kigyullad, ha kikapcsolta a VSA kontroll rendszert.

2. Villog a VSA – menetstabilizáló rendszer beavatkozása közben (lásd 256. oldal).

3. Felgyullad – a VSA hibajelzővel együtt – a VSA rendszer hibája esetén.

Ez a lámpa a gyújtás bekapcsolásakor, ON (II) kigyullad, majd néhány másodperc múlva kialszik. További információk a VSA rendszer működéséről a 257. oldalon.

Világítás bekapcsolva visszajelző (Néhány modell esetén)

A jelzőlámpa figyelmezteti Önt a világítás bekapcsolt állapotára. A világításkapcsoló bármely kapcsolt pozíciójában felgyullad és világít, amíg a világítást ki nem kapcsolta. Ha leveszi a gyújtást és kinyitja a vezetőoldali ajtót, további hangjelzés figyelmezteti, hogy ne felejtse a világítást bekapcsolva.

Elektromos szervokormány (EPS)-ellenőrző lámpa

Normális esetben ez a jelzőlámpa felgyullad a gyújtás bekapcsolásakor, ON (II), majd a motor beindulása után kialszik. Ha menet közben felgyullad, az az elektromos szervokormány meghibásodását jelzi. Amennyiben ez előfordulna, biztonságos helyen félreállítva kocsiját állítsa le a motort, majd indítsa újra. A jelzőlámpa nem alszik ki rögtön, ezért induljon el újra, és pár kilométer megtételele után ellenőrizze a jelzőlámpát. Ha nem aludt ki, vagy kialudt, de újra felgyulladt, keresse fel a márkaszervizt. A jelzőlámpa felgyulladásával a szervorásegítés kikapcsol, ezért a kormányzás nagyobb erőkifejtést igényel.
Ha menet közben a szervorendszer túlmelegedne, a rásegítés árama leszabályoz, ezért a kormányzás nehezebbé válik.

Alacsony üzemanyagszint-jelző lámpa

A lámpa kigyulladása jelzi, hogy tankolnia kell, mert csak kevesebb mint 7,9 liter üzemanyag van a tankban.

Országúti fényszóróvisszajelző lámpa

Ez a lámpa az országúti fényszóró bekapcsolásakor világít. Az országúti fényszóró kapcsolásáról a 104. oldalon olvashat.

Hátsó ködfényjelző lámpa (Néhány modell esetén)

A jelzőlámpa világít, ha felkapcsolja a hátsó ködfényt. Olvassa el a 109. oldalon, hogyan kapcsolja be a hátsó ködfényt.

Néhány modell esetén
Olvassa el a 110. oldalon leírtakat az első és hátsó ködlámpa működtetéséhez.

Ajtó nyitva jelzőlámpa

Ez a lámpa akkor világít, amikor valamelyik ajtó nyitva van, illetve nincs jól becsukva.

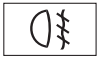

Első ködfényszórójelző lámpa (Néhány modell esetén)

A jelzőlámpa világít, ha felkapcsolja a hátsó ködfényt. Olvassa el a 109. oldalon, hogyan kapcsolja be az első ködfényszórót.

Magas motor-hőmérséklet-jelző

A motor hűtőfolyadékának hőmérsékletét jelzi. Normál üzemi hőfokon a kijelző nem gyullad fel. Fokozott terhelés esetén, nagyon nagy melegben vagy hosszú emelkedőre kaptatás közben a kijelző villogni kezd, jelezve, hogy a motor hőmérséklete a veszélyes zóna felé közelít. A kijelző egészen addig villog, amíg a hűtőfolyadék hőmérséklete emelkedik. Hogy elkerülje a motor túlmelegedését, csökkentse a terhelést, lassítson, illetve húzódjon félre biztonságos helyre, ha a kijelző nem alszik ki eközben. A 357. oldalon megtalálja a hűtési rendszer ellenőrzéseinek lépéseit.

Ne haladjon tovább, ha a kijelző világít, mert a motor károsodhat.

Alacsony motor-hőmérséklet-jelző

A motor hűtőfolyadékának hőmérsékletét jelzi. Normál üzemi hőfokon a kijelző nem gyullad fel. Ha azonban a hőmérséklet nem éri el az üzemi hőfokot a kijelző folyamatosan világít. A lámpa folyamatos felgyulladása után a lehető leghamarabb keresse fel a márkaszervizt ellenőrzés céljából.

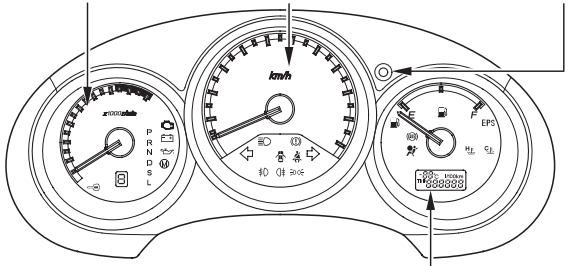

(Néhány modell esetén)

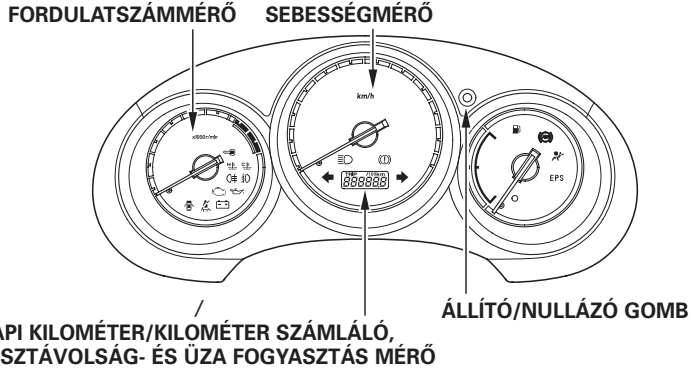

Néhány modell esetén, ha ráadja a gyújtást, a műszerfal háttérvilágítása felgyullad.

Sebességmérő

Az autó sebességét mutatja, kiviteltől függően kilométer/órában (km/h), illetve mérföld/órában (mph).

Fordulatszámmérő műszer

A motor fordulatszámát mutatja fordulat/percben. A motor kímélése érdekében vezessen úgy, hogy a fordulatszámmérő mutatója ne kerüljön a vörös zónába.

Kilométer/Napi kilométer-számláló/Résztávolság és Üza.-fogyasztás mérő/Külső hőmérő
Az összes funkció kijelzésére ugyanaz a kijelző szolgál. A megfelelő funkció kiválasztásához nyomja meg az állító/nullázó gombot. A gyújtás bekapcsolása után a legutóbb kiválasztott funkció kerül kijelzésre.

Kilométer-számláló
A kilométer-számláló az autóval összesen megtett kilométerek számát mutatja.

Napi kilométer-számláló
A napi kilométer-számláló az utolsó nullázás óta megtett utat mutatja.

A választógomb lenyomásával jelenítse meg a kívánt napi kilométer-számlálót, majd a választógombot tartsa lenyomva, amíg a mutatott érték nullára nem vált.

Résztávolság és Üza.-fogyasztás mérő
Ebben az üzemmódban a kiválasztott résztávolságot és az átlagos üzemanyag-fogyasztást mérheti. A funkció kiválasztásához nyomja meg, majd engedje el az állító/nullázó gombot, míg a Résztávolság- és Üza.-fogyasztás mérő kijelzője megjelenik.

(Néhány modell esetén)
A kijelző mértékegysége (kilométer/liter vagy liter/100 km), típusonként különbözhet.

A résztávolság és üzemanyag-fogyasztás mérő a kilométer-számláló nullázásával automatikusan nullázódik.

Mindkét számláló által tárolt kilométer törlődik, ha az akkumulátor lemerül, vagy az akkusarut leveszik.

Külső hőmérsékletmérő (Néhány modell esetén)
A kijelzőn a külső hőmérséklet jelenik meg Celsius-fokban. A kijelzőn megjelenítéshez nyomja meg, a választó/nullázó gombot.

A hőmérséklet-érzékelő az első lökhárító alatt helyezkedik el, ezért erősen ki van téve a környezet sugárzó hőjének, pl. felmelegedett aszfalt, a motor sugárzó hője stb.

Kérjük, vegye figyelembe ezt a tényt, illetve hogy emiatt 30 km/h alatti sebesség esetén a kijelző esetleg hamis értéket jelez.

Amennyiben a külső hőmérséklet-mérő hamis értéket mutat, ± 3 °C-ot kalibrálhat rajta.

FIGYELEM: Mielőtt a kalibráláshoz kezd, várja meg, amíg a hőmérséklet stabilizálódik (míg a karosszéria átveszi a külső hőmérsékletet).

A kjelzőn válassza a külső hőmérséklet kijelzését, a választó/nullázó gomb megnyomásával, majd ugyanezt a gombot nyomja le kb. 10 mp-ig. Másodpercenként a következő sorrendű számokat jelzi ki: 0, 1, 2, 3, –3, –2, –1, 0.

Annál az értéknél engedje el a gombot, amennyivel kalibrálni kívánja az előbbi hőmérsékletértéket. A gomb felengedése után az új érték kerül kijelzésre.

Egyes környezeti viszonyok esetén előfordulhat, hogy míg a kijelzőn 0 Celsius-fok körüli értéket olvas, addig az út felületén jegesedés tapasztalható.

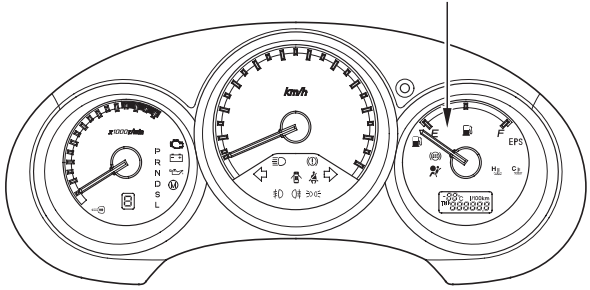

(Néhány modell esetén)

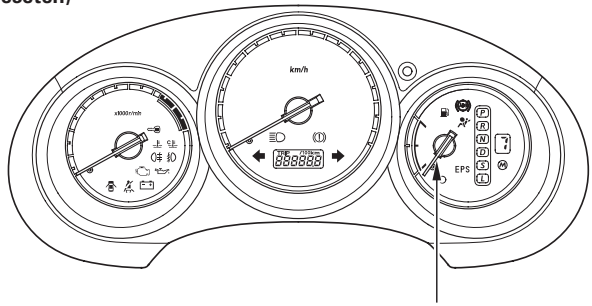

Üzemanyagszint-jelző műszer
Az üzemanyagtartályban levő üzemanyag mennyiségét mutatja. Az üzemanyagszintet akkor mutatja helyesen, ha az autó vízszintes talajon áll.
A műszer többet, illetve kevesebbet is jelezhet a tényleges mennyiségnél, amikor lejtőn, emelkedőn vagy kanyargós úton autózik.

A műszer mutatója a tényleges szinten marad a gyújtás kikapcsolása után. A gyújtás bekapcsolását követően – tankolás után – a mutató lassan áll be az üzemanyagszintnek megfelelő értékre.

MEGJEGYZÉS

Kerülje el az üzemanyag teljes kifogyását, ugyanis eközben a motor rendszertelen járása a katalizátort tönkreteheti.

Kapcsolók a kormánykerék közelében

Balkormányos típus

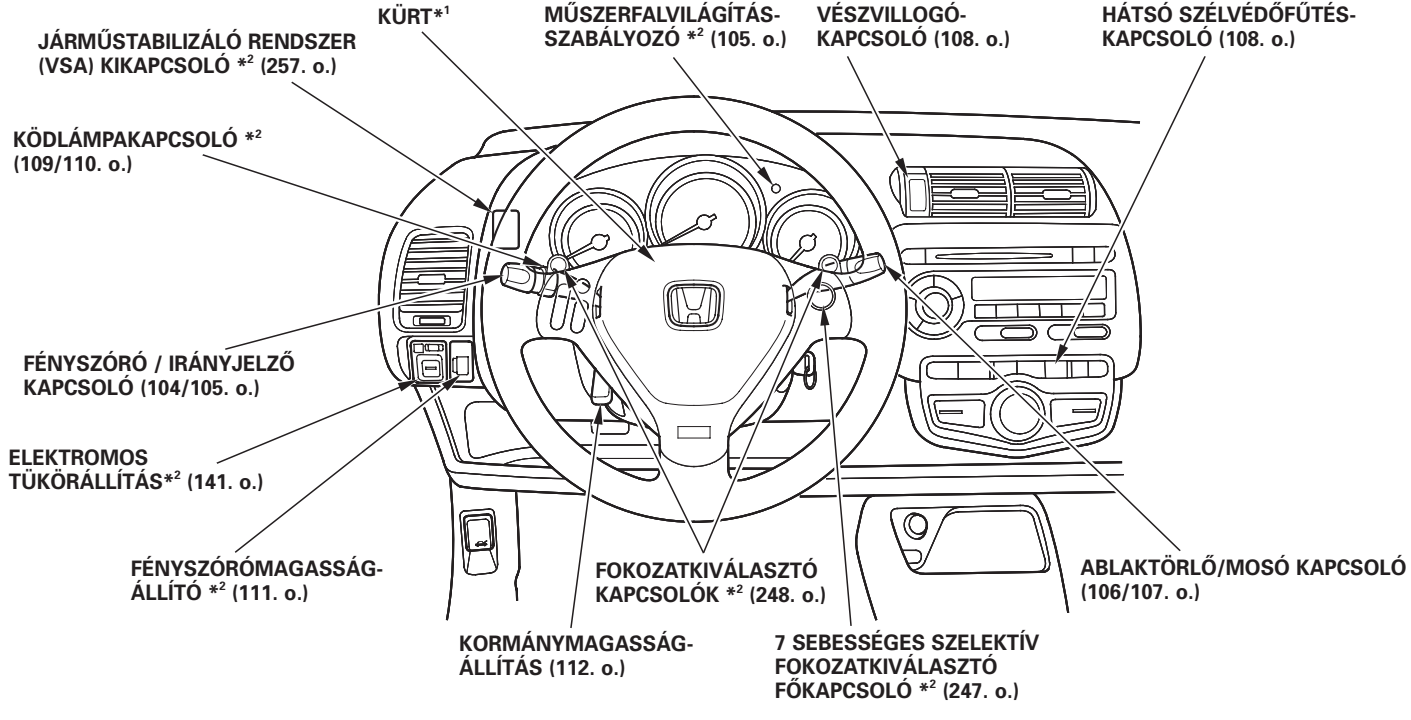

*1: A kürt megszólaltatásához nyomja meg a középső betétet a kormányküllők közelében
*2: Néhány modell esetén

Jobbkormányos típus

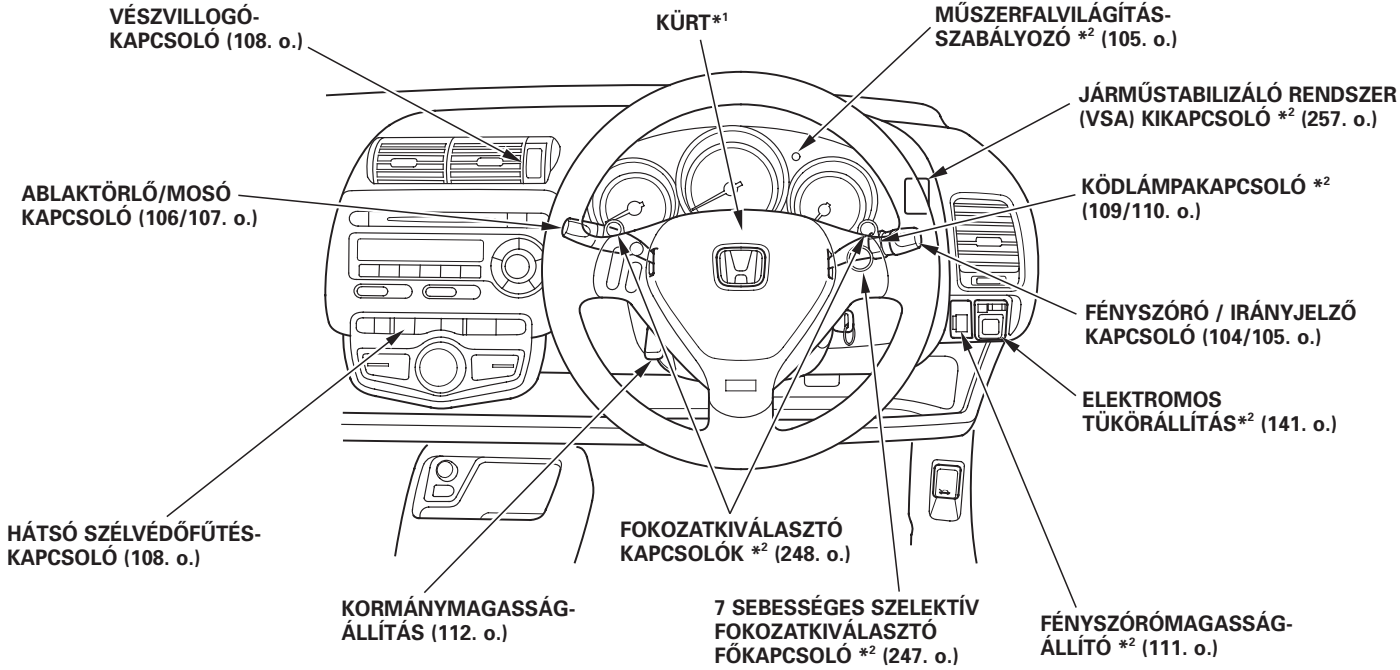

*1: A kürt megszólaltatásához nyomja meg a középső betétet a kormányküllők közelében
*2: Néhány modell esetén

Világítás

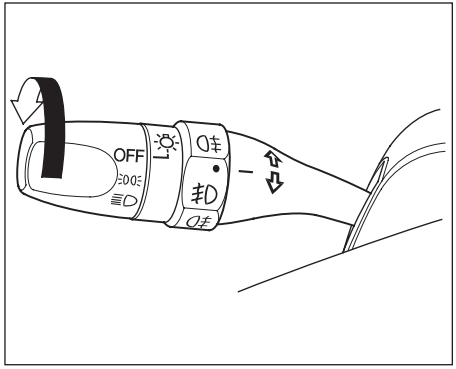

Az irányjelző kar végén található világításkapcsoló gomb forgatásával lehet a világítást kapcsolni. A kapcsológomb helyzetbe fordításakor felkapcsolódnak: helyzetjelző lámpák, a hátsó lámpák a műszerfal-világítás és a rendszámtábla-világítás. A kapcsológombot továbbfordítva a helyzetbe, felkapcsolódnak a tompított fényszórók.

Hangjelzés figyelmezteti, ha a gyújtás lekapcsolása után ACCESSORY (I) vagy LOCK (0) helyzetben van a gyújtáskulcs) nem kapcsolja ki a világítást és kinyitja a vezetőoldali ajtót.

Néhány modell esetén
A felkapcsolt világításra visszajelző figyelmezteti a műszerfalon (lásd 95. oldal).

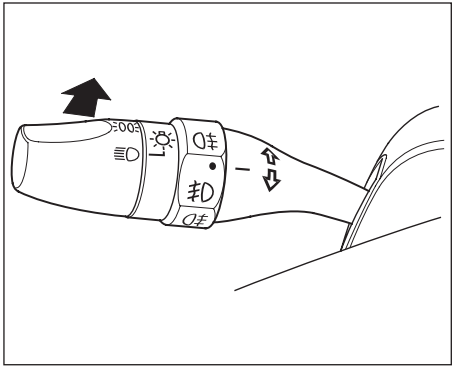

A tompítottról az országúti fényre váltáshoz az irányjelző kart tolja előrefelé, amíg nem hall kattanást, majd engedje el. A fényszórókkal együtt világít a kék fényszóró-visszajelző lámpa is a műszerfalon (lásd 96. oldal).
Visszaváltáshoz húzza vissza a kart.

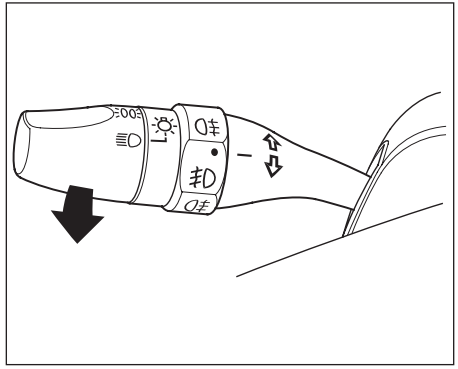

Fénykürt: Az irányjelző kar enyhe meghúzásával és elengedésével működtethető. Ekkor a fényszórók felvillannak, majd kialszanak.

A fényszórók addig maradnak égve, amíg a kapcsolókart meghúzva tartja attól függetlenül, hogy a világítás-kapcsoló melyik helyzetben áll.

A műszerfal-világítás fény-erejének állítása (Néhány modell esetén)

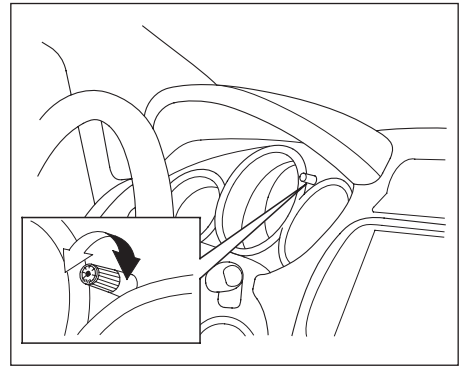

A műszerfal megvilágításának fény-erejét a műszercsoporton található állítógomb forgatásával lehet szabá-lyozni.

Irányjelzők

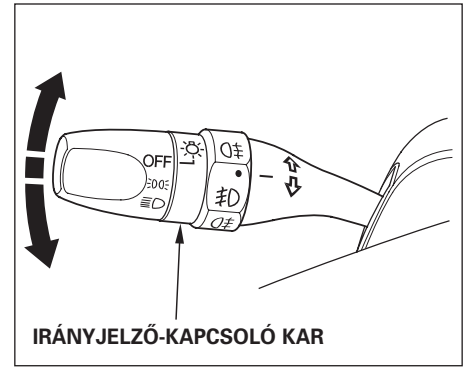

A kanyarodást és sávváltást ezzel a kapcsolókarral jelezze. A kapcsolókart felfelé és lefelé mozgathatja, attól függően, hogy jobbra vagy balra akar kanyarodni. Ha teljesen le- vagy felnyomja, az elengedett kapcsolókar működésben tartja az irányjelzőt.
A kapcsolókar a kanyarodás befejezte után magától visszatér az alaphely-zetbe, és kikapcsolja az irányjelző fényeket.

FOLYTATÓDIK

Sávváltoztatáskor finoman nyomja meg a kapcsolókart a kívánt iránynak megfelelően és tartsa ebben a helyzetben. Amint elengedi, az irányjelzők és a kapcsolókar visszatérnek alapállapotba.

Ablaktörlő

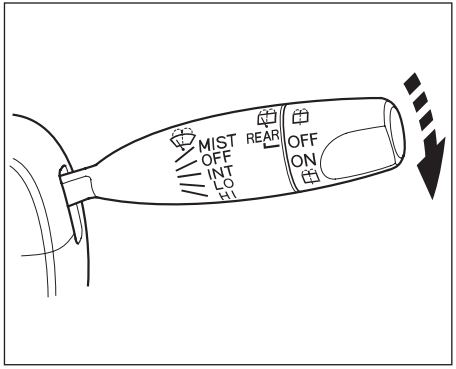

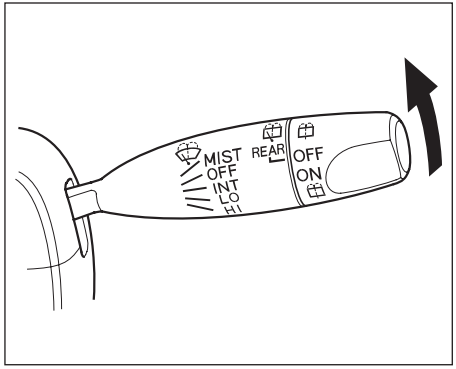

A kormányoszlop jobb oldalán lévő kapcsolókar működteti az ablaktörlőt és az ablakmosót. A kapcsoló öt állásba kapcsolható, le és fel mozgatásával:

MIST: Köd
OFF: Ki
INT: Szakaszos üzemmód
LOW: Lassú fokozat
HI: Gyors fokozat

A szakaszos üzemmódban az ablaktörlő néhány másodpercenként töröl egyet. A lassú és gyors fokozatban folyamatos a működés.

Egyszeri ablaktörlésre tolja fel a kart. Az ablaktörlő lapátok addig járnak gyors fokozaton, amíg el nem ereszti a kart. Ezzel a módszerrel gyorsan megtisztítható a szélvédő.

Szélvédő mosó

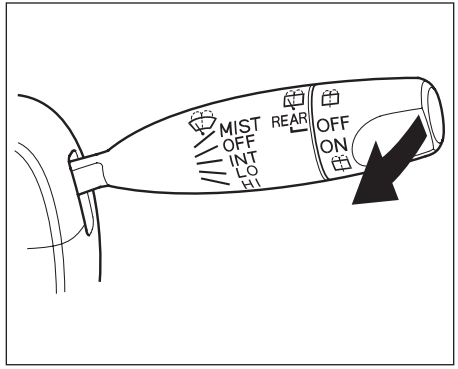

A szélvédő tisztításához húzza hátra a kapcsolókart. Az ablakmosó folyadék addig spriccel a szélvédőre, amíg a kart hátrahúzva tartja.

Néhány modell esetén az ablaktörlő lapátok lassú fokozatban működnek ilyenkor, és a mosás befejezése után, ha a kapcsolókart elengedi, még plusz egy teljes törlést végeznek.

Hátsó szélvédő mosó/törlő

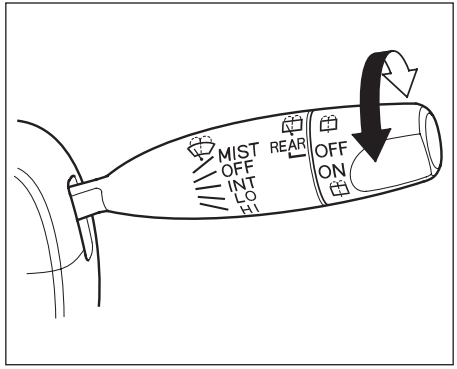

Az ablaktörlő kapcsolókar végén található forgatható kapcsoló működteti. „ON” – bekapcsolt – állásba forgatva a törlőberendezés bekapcsol. Néhány modell esetén két folyamatos törlés után szakaszos – hét másodperces – törlésre vált.

Bekapcsolt állásból felfelé forgatva egyet a kapcsolón állásba, és ott tartva a kapcsolót, a törlés mellett az ablakmosó szivattyút is működésbe hozza.
Kikapcsolt, „OFF” állásból lefelé fordítva a kapcsolót – és ebben a pozícióban tartva – csak a mosóberendezést működteti.

A hátsó ablakmosó szivattyú az elsővel közös tartályból használja fel a mosófolyadékot.

Vészvillogó

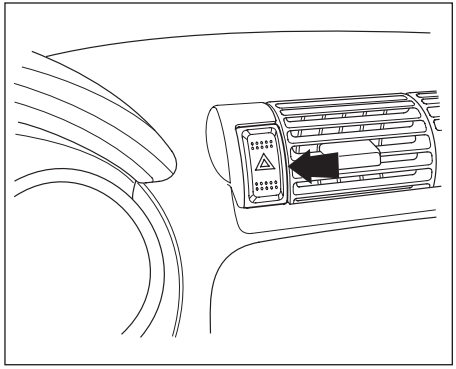

A vészvillogó bekapcsolásához nyomja meg a középső konzolon a vészvillogó piros gombját. Ez működésbe hozza az összes irányjelzőt és ezek műszerfali visszajelzőit. Ezzel a jelzéssel figyelmezteti autóstársait, hogy az Ön autója meghibásodott, illetve veszélyben van.

Hátsó szélvédő-páramentesítő

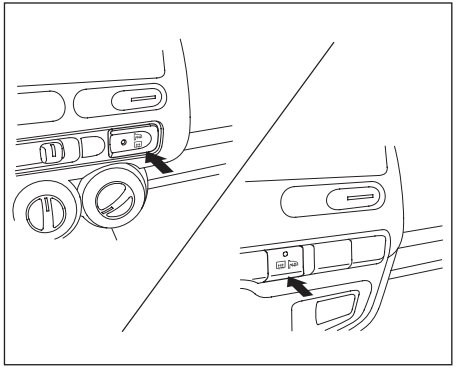

A hátsó ablak páramentesítője eltünteti a párát, fagyot és vékony jégréteget az ablakról. A ki- és bekapcsolás a páramentesítő gomb megnyomásával történik. A gombon található lámpa világít, ha a jégmentesítő be van kapcsolva.
Mielőtt elindulna, győződjön meg arról, hogy a hátsó szélvédő tiszta és megfelelően kilát rajta.

A hátsó szélvédőfűtés vezetékei az üvegre belülről vannak felragasztva. Vigyázzon, nehogy véletlenül megsértse a vezetékhálózatot az ablak tisztításakor, vagy ha valamit a kalaptartóra tesz.

Ha álló motornál bekapcsolja a szélvédőfűtést, az akkumulátort hamar lemerítheti.

Néhány modell esetén
Ha bekapcsolja a szélvédőfűtést, a tükörfűtés is bekapcsol párhuzamosan (lásd 141. oldal).

Hátsó ködlámpa
(Néhány modell esetén)

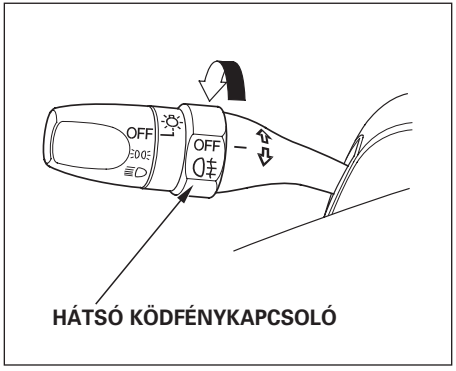

A hátsó ködfény kapcsolója a világításkapcsoló mellett helyezkedik el. Akkor tudja használni a ködlámpát, ha a világítás be van kapcsolva.

A ködlámpa bekapcsolásához forgassa el OFF helyzetből előre a kapcsolót. A jelzőfény kigyulladása jelzi a hátsó ködlámpa működését.

A világítás lekapcsolásakor a hátsó ködlámpa is lekapcsolódik. Az ismételt bekapcsoláshoz – felkapcsolt világítás mellett – újra forgassa el a hátsó ködlámpa kapcsolóját. Ugyanakkor ha a ködlámpát lekapcsolja, a világítás még égve marad, tehát ha leállítja autóját, győződjön meg róla, hogy a világítást is lekapcsolta.

Első ködlámpa
(Néhány modell esetén)

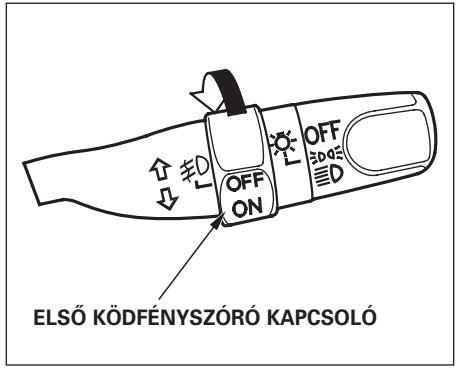

Akkor tudja használni a ködlámpát, ha a világítás be van kapcsolva. A ködlámpa bekapcsolásához forgassa felfelé ON állásba a ködlámpa kapcsolóját, mely a világításkapcsoló alatt található. Csak felkapcsolt világítás mellett működik.
A visszajelző felgyullad a műszerfalon, jelezve, hogy bekapcsolta a ködfényszórót.

Első és hátsó ködlámpa (Néhány modell esetén)

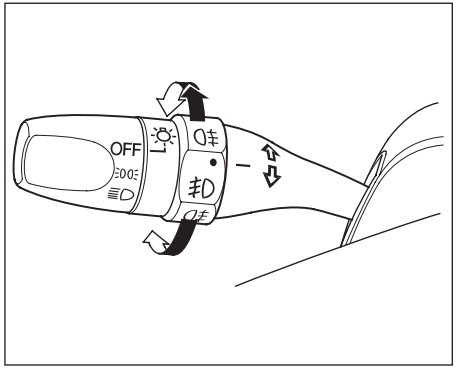

A ködlámpa kapcsolója a világítás-kapcsoló mellett helyezkedik el. Akkor tudja használni a ködlámpát, ha a világítás be van kapcsolva.

Mindkét ködlámpát külön-külön vagy együtt is tudja kapcsolni a világítás mellett.

Csak a hátsó ködfény bekapcsolásához forgassa el OFF (•) helyzetből lefelé a kapcsolót. A jelzőfény kigyulladása jelzi a hátsó ködlámpa működését.

Csak az első ködlámpa bekapcsolásához forgassa felfelé a kapcsolót, (•) állásba. A jelzőfény kigyullad a műszerfalon. Az első és a hátsó ködlámpa együttes használatához forgassa tovább a kapcsolót állásba.

A hátsó ködlámpa a tompított fény, míg az első a helyzetjelzők lekapcsolása után kapcsol ki.

Ha újra felkapcsolja a világítást, az első ködlámpa is bekapcsol. Kikapcsolásához forgassa lefelé a (•) állásba a kapcsolót.

A hátsó ködlámpa ismételt bekapcsoláshoz – a felkapcsolt világítás mellett – újra forgassa el a hátsó ködlámpa kapcsolóját.

Fényszórómagasság-állítás (Néhány modell esetén)

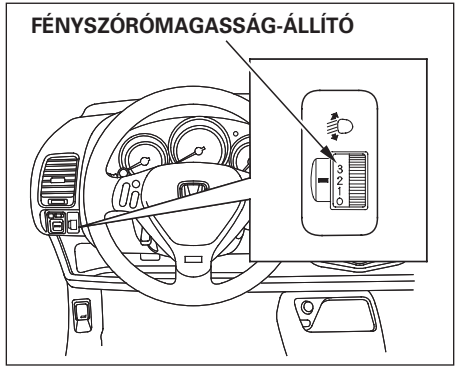

A tompított fényszóró világítási magassága az autóban ülők számának és a szállított teher súlyának megfelelően függőlegesen beállítható.
A kapcsoló forgatásával válassza ki a megfelelő világítási magasságot.

0: vezető vagy vezető és egy utas az első ülésen
1: öt személy az első és hátsó üléseken
2: öt személy az első és hátsó üléseken és a csomagtartó megpakolva a megengedett súlyhatárig
3: vezető plusz a csomagtartó megpakolva a megengedhető tengelynyomás és terhelhetőségi értékig

Kormánykerékmagasság-állítás
A megfelelő kormánykerékmagasság-beállítást a 20. oldalon olvashatja.

A kormánykerék magasságát mindig elindulás előtt állítsa be.

⚠ VIGYÁZAT

Az autó kormányozhatatlanná válhat és súlyos balesetet okozhat, ha a kormánykerék magasságát menetközben állítja.

A kormánykerék magasságát mindig csak álló autóban állítsa be.

FOLYTATÓDIK

Kapcsolók a kormánykerék közelében

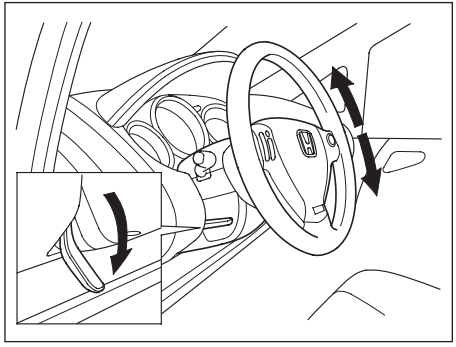

A kormánykerék magasságának beállítása:

1. A kormányoszlop rögzítőkarját húzza le ütközésig.

2. Állítsa be a kormánykerék magasságát úgy, hogy a kormánykerék középpontja a mellkasára mutasson, és ne az arcára. Győződjön meg arról, hogy a beállított kormánykerékhelyzetben zavartalanul látja a műszereket, valamint az ellenőrző lámpákat a műszerfalon.

3. A kormánykerék-rögzítő kart húzza fel teljesen.

4. Próbálja meg a kormánykereket le-fel mozgatni azért, hogy ellenőrizze a kormányoszlop biztonságos rögzítését.

Kulcsok
Két egyforma kulcsot kap az autóhoz. Az egyiket tartsa biztos helyen – ne az autóban – tartaléknak.

A kulcsok nyitják az összes zárat az autóban:
- gyújtás
- ajtók
- csomagtartó

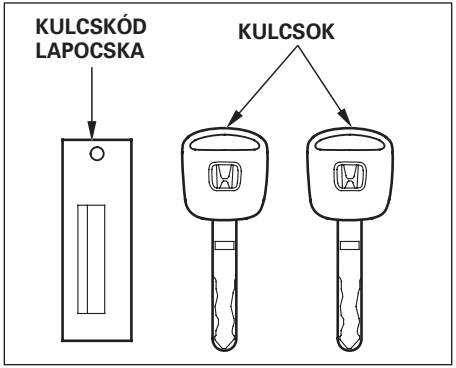

Az autó kulcsaival együtt egy kis fémlapocskát is kell kapnia, amely a kulcskódot tartalmazza. A kulcskód ismeretére új kulcs rendelésénél van szüksége, ha elveszíti valamelyik kulcsát az autóhoz. Tartsa a kulcskódlapot biztonságos helyen. Ha új kulcsra van szüksége, csak gyári Honda kulcsot vásároljon.

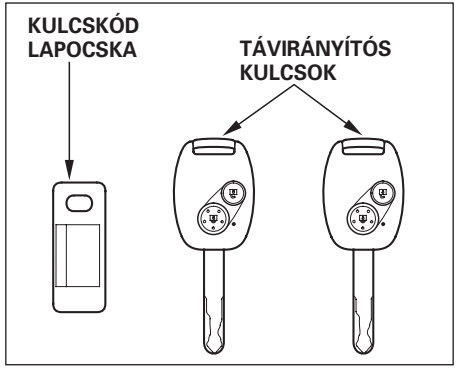

Az immobilizer rendszerrel ellátott autók gyújtáskulcsai egy apró elektronikát tartalmaznak. Indítás előtt az immobilizer rendszer kapcsolatba lép a kulcsba épített jeladóval. Ha ez a kulcsban lévő parányi elektronika megsérül, akkor a motort nem lehet elindítani.

- Ne tartsa a kulcsot tűző napon, magas hőmérsékletű vagy nagy páratartalmú helyen.
- Ne dobálja a kulcsot és ne ejtsen rá nehéz tárgyakat.
- Tartsa távol a kulcsot mindenféle folyadéktól. Ha a kulcs nedves lesz, rögtön törölje szárazra egy darab ronggyal.

Távkapcsoló

Némely modellekhez gyárilag egy vagy két távkapcsolót adnak. A távkapcsoló használatát a 119. oldalon olvashatja.

Immobilizer rendszer
Az immobilizer rendszer megakadályozza, hogy az autót illetéktelen személy elindíthassa. Csak a megfelelő kóddal ellátott gyújtáskulccsal lehet a motort beindítani. Ha nem a megfelelő kulcsot (vagy más egyéb eszközt) használnak az autó indításához, a rendszer letilt.

A gyújtás bekapcsolásakor ON (II) az immobilizer rendszer ellenőrző lámpája néhány másodpercre felgyullad, majd elalszik. Ha az ellenőrző lámpa villog, akkor a rendszer nem ismerte fel a gyújtáskulcsot. Kapcsolja le a gyújtást LOCK (0), a kulcsot húzza ki a gyújtáskapcsolóból, majd tolja vissza és ismét adja rá a gyújtást ON (II).
Ha a gyújtáskapcsoló közelében egynél több immobilizer kóddal rendelkező gyújtáskulcs van, akkor előfordulhat, hogy az immobilizer rendszer nem ismeri fel az egyébként a rendszerhez kódolt kulcsot.

- Ezért minden immobilizer kóddal ellátott kulcsot külön kulcskarikán tartson.
- Használjon a fém helyett bőr vagy műanyag kulcstartót.
- Csak az Ön autójának kulcsa lógjon a kulcskarikán indítás közben.

Ha a rendszer többszöri próbálkozás után sem ismeri fel a kulcsot, akkor lépjen kapcsolatba az Ön Honda-márkaszervizével.

Az immobilizer-ellenőrző lámpa villog, ha a gyújtáskulcsot a gyújtást ON (II) helyzetből az ACCESSORY (I) vagy a LOCK (0) helyzetbe fordítja.

Ne kísérletezzen a rendszer átalakításával, egyéb egységek beépítésével. Az ilyen beavatkozásokkal okozott elektromos hibák az autó mozgásképtelenségét okozhatják.

Ha elveszíti valamelyik gyújtáskulcsát, vagy a meglévő kulcsot az immobi rendszer nem fogadja el, lépjen kapcsolatba az Ön Honda-márkakereskedőjével.

Európai Közösség előírásai
Ez a rendszer megfelel a R&TTE előírásainak

Gyújtáskapcsoló

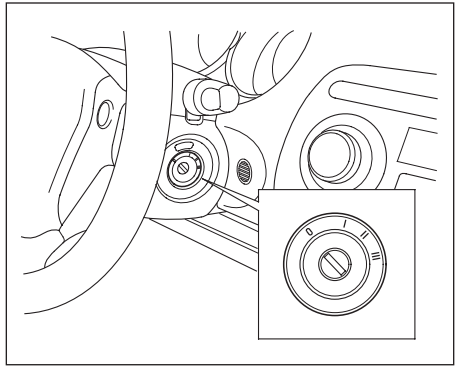

A gyújtáskapcsoló a kormányoszlop jobb oldalán található. Négy állása van:

- LOCK (0)
- ACCESSORY (I)
- ON (II)
- START (III)

LOCK (0) – Csak ebben a helyzetben tolhatja be vagy húzhatja ki a kulcsot a gyújtáskapcsolóból. A kulcsot az ACCESSORY (I) állásból a LOCK (0) helyzetbe fordításhoz enyhén be kell nyomni a zárba. Ha a gyújtáskulcsot kihúzza a gyújtáskapcsolóból, a kormányzár rögtön lezár.

Ha az első kerekek nem egyenesen állnak, a bezárt kormányzár miatt nehéz a gyújtáskulcsot elfordítani a LOCK (0) helyzetből az ACCESSORY (I) állásba. Ilyenkor egy kicsit jobbra vagy balra fordítsa el a kormánykereket, és így forgassa a gyújtáskulcsot.

⚠ VIGYÁZAT

Ha a gyújtáskulcsot kihúzza a gyújtáskapcsolóból a kormányzár bezár.
Ha menetközben lezár a kormányzár, elveszítheti az uralmát a gépkocsi fölött.
Csak álló helyzetben húzza ki a gyújtáskulcsot a gyújtáskapcsolóból.

ACCESSORY (I) – Ebben az állásban használhatja az audiorendszert és a szivargyújtót.

ON (II) – Ez a kulcs állása menet közben. Ebben az állásban minden berendezés, felszerelés használható. Amikor a gyújtáskulcsot az ACCESSORY (I) pozícióból az ON (II) pozícióba fordítja, ellenőrzés céljából a visszajelző lámpák kigyulladnak a műszerfalon.

FOLYTATÓDIK

START (III) – Ezt az állást csak a motor indítására használja. Ha elengedi a kulcsot, a gyújtáskapcsoló visszaugrik az ON (II) pozícióba.

Az immobilizer rendszerrel ellátott modelleknél, ha a rendszer nem ismeri fel a gyújtáskulcsot, a motor nem fog beindulni (lásd 114. oldal).

Néhány modell esetén hangjelzés figyelmezteti, ha a gyújtáskulcsot a gyújtás levétele után a kapcsolóban felejti, és a vezető ajtaját kinyitja. Húzza ki a kulcsot, és a hangjelzés megszűnik.

Ajtózárak

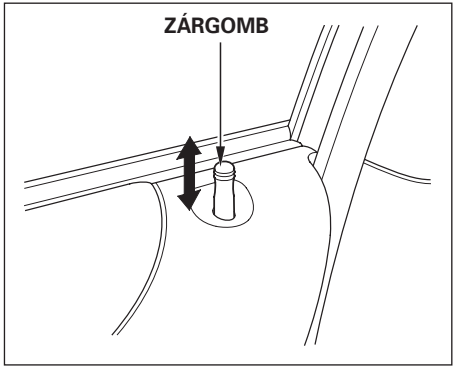

Minden ajtónak van egy zárgombja az ajtókeret tetején. Lenyomásakor bezárja, míg nyitni a felhúzásával tudja. Ha kiszáll az autóból, az ajtót egyszerűen bezárhatja, ha a zárgombot benyomja, majd az ajtót becsukja. A vezetőoldali ajtó bezárásához húzza fel a kilincset, nyomja be a zárgombot, majd engedje el a kilincset és csukja be az ajtót.

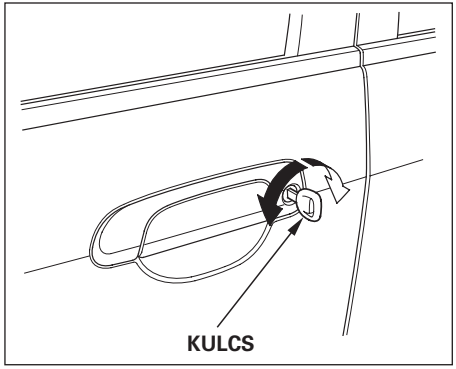

Az első ajtókat lehet kulccsal kívülről nyitni-zárni. A vezetőoldali ajtó zárása vagy nyitása esetén az összes többi ajtó is záródik vagy nyílik.

Központi zár
(Néhány modell esetén)

A központi zár kapcsolója a vezető-oldali ajtó belső kilincsszerelvényén található. E kapcsoló lenyomásával minden ajtót, illetve a csomagtartót is tudja nyitni vagy zárni.

(Néhány modell esetén)

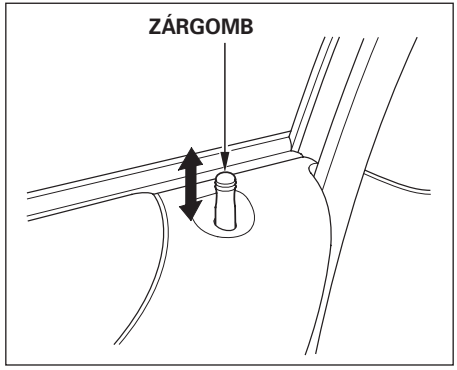

Minden ajtónak van egy zárgombja az ajtókeret tetején. Lenyomásakor bezárja, míg nyitni a felhúzásával tudja. A vezetőoldali ajtó zár gombjának lenyomásakor vagy felhúzásakor az utasok ajtajai is lezáródnak, kinyílnak. Az utasok ajtózárgombjai csak az érintett ajtót zárják, nyitják.

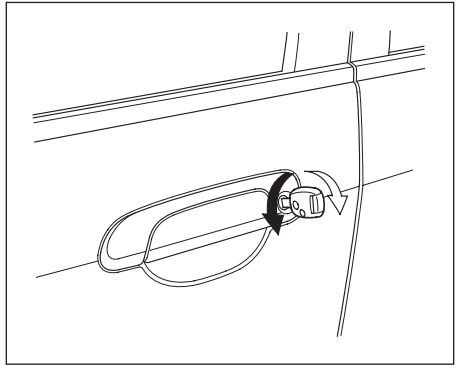

Az első ajtókat lehet kívülről kulccsal zárni, nyitni. A vezetőoldali ajtó zárása vagy nyitása esetén az összes többi ajtó is záródik vagy nyílik.

FOLYTATÓDIK

Kizárás elleni védelem
Ha a kulcsot a gyújtáskapcsolóban felejtette, a kizárás elleni védelem nem engedi meg bezárni a vezető-oldali ajtót. Ha a kulcs a gyújtáskapcsolóban van, és a vezetőoldali ajtó nyitva van, a központi zár főkapcsolója letilt. Ha a zárgomb lenyomásával megpróbálja bezárni a vezető ajtaját, a gombok minden ajtón rögtön felugranak.

„Döglött" zár (Néhány modell esetén)

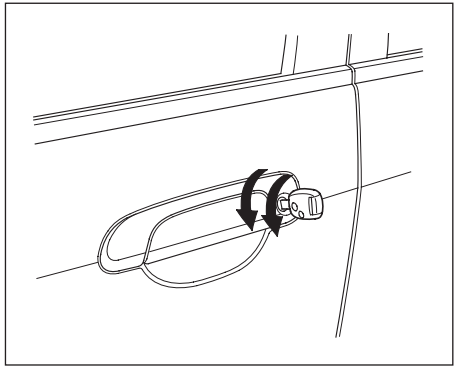

A nagyobb biztonság érdekében a zár bezárása után öt másodpercen belül fordítsa rá még egyszer a kulcsot.

Élesítheti a „döglött" zár funkciót a csomagtartó zár bezárásával is. Öt másodpercen belül fordítsa rá még egyszer a kulcsot.

A zár átvált „döglött" üzemmódra – a zárgombokkal nem tudja kinyitni – attól függetlenül, hogy valamelyik ablak vagy a napfénytető nyitva van-e. A döglött zár aktiválása után a központi zár kapcsolója a belső kilincsszerelvényen nem működteti tovább a zárakat.

A döglött zár funkció nem üzemel, ha valamelyik ajtó vagy a csomagtérajtó nincs rendesen becsukva.

⚠ VIGYÁZAT

Ügyeljen rá, hogy ne tartózkodjon utas az autóban, ha a „döglött" zár funkciót használja, mivel a bennragadtak ebben az esetben nem tudják belülről kinyitni az ajtókat.

Néhány modell esetén a távkapcsolóval is ilyen állapotba hozhatja a zárakat. A zárógomb megnyomása után öt másodpercen belül nyomja meg még egyszer a zárógombot (lásd 120. oldal).

A nyitáshoz egyszerűen használja a kulcsot vagy nyomja meg a távkapcsoló nyitógombját.

Távkapcsoló (Néhány modell esetén)

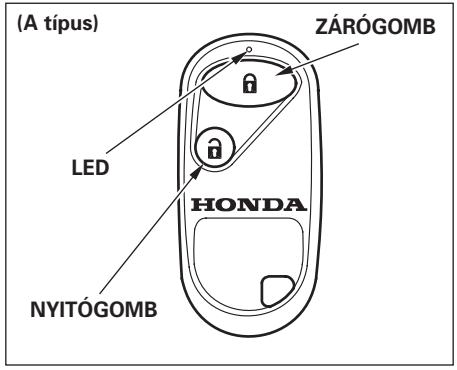

A távkapcsolók segítségével a kulcs használata nélkül is tudja nyitni-zárni az ajtókat. Az AJTÓZÁRÓ gomb lenyomásakor minden ajtó bezáródik. A zárógomb megnyomásakor az összes villogó és visszajelzőjük a műszerfalon hármat villan, jelezve, hogy az összes ajtó és a csomagtartó bezáródott.

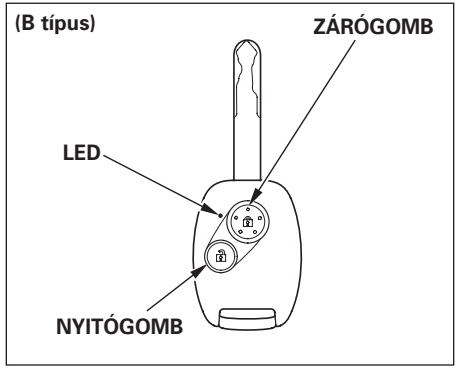

A nyitógomb megnyomásakor az összes ajtózár és a csomagtérzár kinyílik, valamint az összes villogó és visszajelzőjük a műszerfalon egyszer felvillan.

FOLYTATÓDIK

Az utastérlámpa (ha a kapcsolója a középső állásban van) felkapcsolódik az AJTÓNYITÓ gomb lenyomásakor. Ha ezután egyik ajtót sem nyitja ki, az utastér-világítás körülbelül 30 másodperc múlva kialszik, az ajtók bezáródnak. Ha azonban e 30 másodpercen belül a távkapcsolóval ismét bezárja az ajtókat, az utastér-világítás rögtön elalszik.

Ha a távkapcsolóval nyitja az ajtókat vagy a csomagtartót, de ezután 30 másodpercen belül egyik ajtót sem nyitja ki, a központi zár automatikusan visszazárja az ajtókat és a csomagtartót.

A távkapcsolóval nem lehet nyitni-zárni az ajtókat, ha a gyújtáskulcs a gyújtáskapcsolóban van, vagy valamelyik ajtó nincs rendesen becsukva.

„Döglött" zár
(Néhány modell esetén)
A nagyobb biztonság érdekében a zár bezárása után öt másodpercen belül nyomja meg még egyszer a távkapcsoló zárógombját.

A biztonsági zár attól függetlenül reteszelődik, hogy az ablakok és a tetőablak zárva vagy nyitva vannak, azonban nem működik, ha valamelyik ajtó nincs teljesen becsukva.

A zár oldásához nyomja meg a nyitógombot, vagy nyissa az ajtókat kulccsal. További információk a 118. oldalon.

⚠ VIGYÁZAT

Ügyeljen rá, hogy ne tartózkodjon utas az autóban, ha a „döglött" zár funkciót használja, mivel a bennragadtak ebben az esetben nem tudják belülről kinyitni az ajtókat.

Távkapcsoló elemének cseréje (A típus)

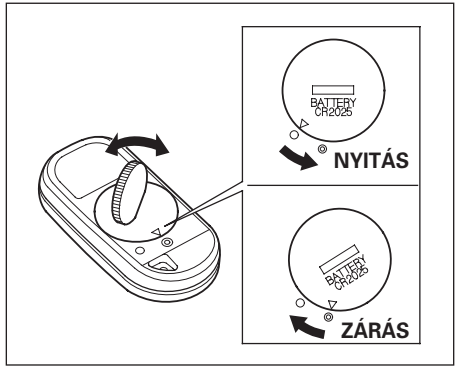

Amikor a távkapcsoló eleme kezd kimerülni, egyre többször kell lenyomni a gombjait az ajtók nyitásához vagy zárásához, és a jelző LED is halványabban világít. Ilyenkor cserélje ki a távkapcsoló elemét.
Elem típusa: CR2025

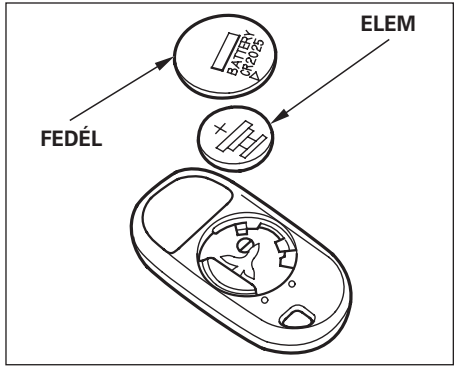

A távkapcsoló elemének kiszereléséhez egy érme segítségével fordítsa el a távkapcsoló hátoldalán lévő, kör alakú fedelet, az óramutató járásával ellentétesen.

Vegye ki az elemet a házból, és jegyezze meg a polaritást. Helyezze be a tokba a régivel megegyező új elemet, ügyelve a helyes polaritásra (+ pólus fölfelé).

Tegye vissza a helyére a fedelet úgy, hogy a ▽ jel a ◎ jellel egybeessen. Ezután fordítsa el a fedelet az óramutató járásával megegyező irányba.

Az Európai Közösség előírásai
A központi zárrendszer távkapcsolója megfelel a R&TTE előírásainak

CE0891⓪

Távkapcsoló karbantartása
Mivel belsejében apró elektronikus áramköröket találunk, ezért ügyeljen az alábbiakra:

- A távkapcsolót gondosan használja, ne dobálja, lehetőleg ne ejtse le.
- Óvja a túl magas és túl alacsony hőmérséklettől.
- A távkapcsolót ne szerelje szét.
- Ne érje víz a távkapcsolót. Ha ez mégis megtörténne, azonnal törölje szárazra egy puha ronggyal.

A távkapcsolót puha ruhával tisztítsa. Kerülje az erős tisztítószerek használatát, mert ezek károsíthatják a távkapcsoló tokját. A távkapcsolót ne tisztítsa folyadékba merítéssel, mert attól tönkremehet.

Ha elveszíti a távkapcsolót, az Ön Honda-márkakereskedőjénél szerezzen be egy újat. Az új távkapcsolót hozzá kell kódolni az autó központi zár rendszeréhez.

Távkapcsoló elemének cseréje (B típus)
Amikor a távkapcsoló eleme kezd kimerülni, egyre többször kell lenyomni a gombjait az ajtók nyitásához vagy zárásához, és a jelző LED is halványabban világít. Ilyenkor cserélje ki a távkapcsoló elemét.

Elem típusa: CR1616

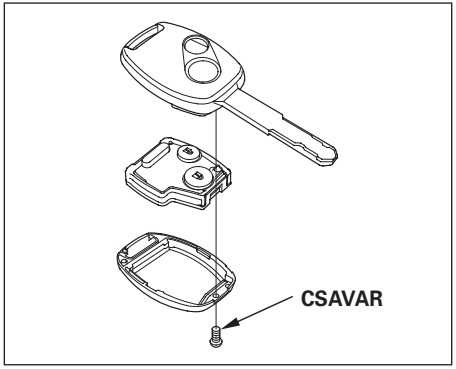

A távkapcsoló elemének kiszerelése:

1. Csavarja ki kisméretű csillagfejű csavarhúzóval a fedélrögzítő csavart a házból.

2. A kulcsfejről pattintsa le a távkapcsoló hátsó fedelét, és a középső részt vegye ki.

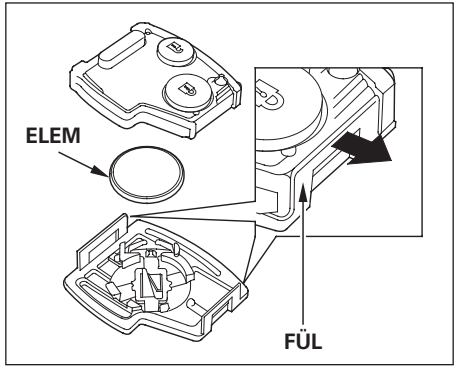

3. Pattintsa le a középső rész hátlapját, a rögzítőfülek óvatos szétfeszítésével.

4. Vegye ki az elemet a házból, megjegyezve a polaritást. Az új elem behelyezésénél ügyeljen erre (+ polaritás felfelé), majd pattintsa fel a fedelet.

5. Szerelje össze a kulcsot a szétszerelés fordított sorrendjében.

(EU modellek)
Az Európai Közösség előírásai
A központizár-rendszer távkapcsolója megfelel a R&TTE előírásainak

CE0891

Távkapcsoló karbantartása

Óvakodjon a távkapcsoló leejtésétől vagy egyéb erős mechanikai behatástól. Ugyancsak tartsa távol a sugárzó hőtől, illetve extrém hidegtől.

A távkapcsolót puha ruhával tisztítsa. Kerülje az erős tisztítószerek használatát, mert ezek károsíthatják a távkapcsoló tokját. A távkapcsolót ne tisztítsa folyadékba merítéssel, mert ettől tönkre mehet.

Ha elveszíti a távkapcsolót, az Ön Honda-márkakereskedőjénél szerezzen be egy újat. Az új távkapcsolót hozzá kell kódolni az autó központizár-rendszeréhez.

Gyerekzárak

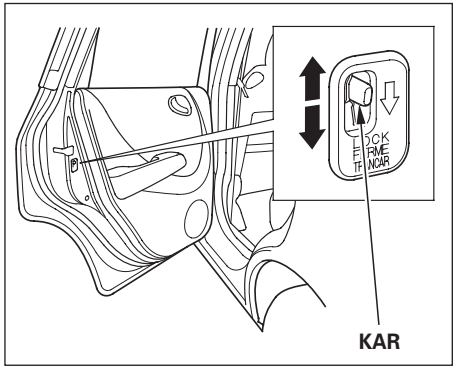

A gyerekzárak hivatottak megvédeni a hátul ülő gyermekeket, a véletlenszerű ajtónyitástól. Mindkét hátsó ajtó belső peremén – a zárnál – kis karocskát talál. Ha ezt a kart LOCK (zárt) pozícióba tolja, az ajtót nem lehet belülről kinyitni, csak a külső kilinccsel.

Csomagtartó

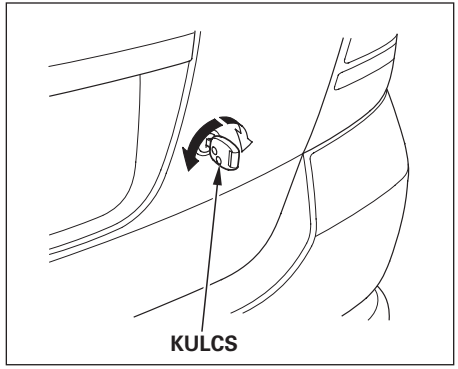

A csomagtartó nyitásához és zárásához használja a kulcsot.

Néhány modell esetén
A csomagtartó zára abban az esetben is kinyílik vagy bezáródik, ha a vezető-oldali ajtót kulccsal vagy a zárgombbal nyitja vagy zárja.

A távkapcsolóval rendelkező típusoknál a távkapcsolóval működtetett központi zár vezérli a csomagtartózár nyitását, illetve zárását is.

Amennyiben a távkapcsolóval nyitja a zárat, hármat villannak a villogók, jelezve, hogy az összes ajtó és a csomagtér bezáródott. Nyitáskor a villogók és a belső visszajelző egyszer villan fel.

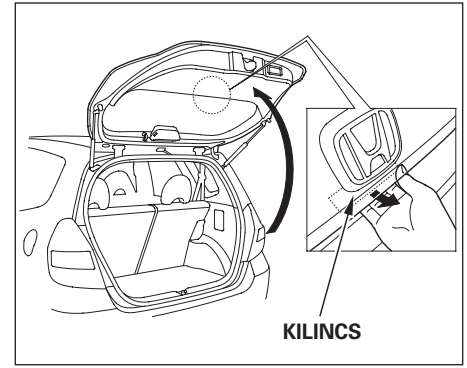

A csomagtartó ajtajának nyitásához húzza meg a kilincset, és nyissa fel az ajtót.

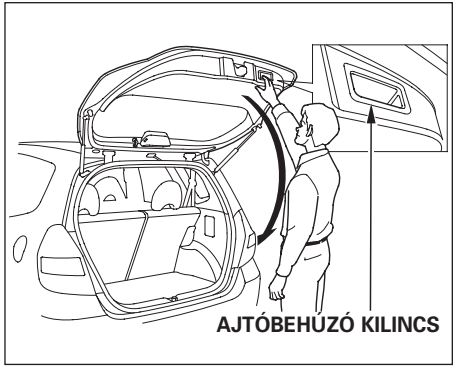

Lecsukásához határozottan csukja le az ajtót az ajtóbehúzó kilincsnél fogva.

A csomagtartó kihasználásával kapcsolatos tudnivalókat a 233. oldalon találja. Mindig tartsa csukva a csomagtartót menet közben, hogy megelőzze a baleseteket és a kipufogógáznak az utastérbe kerülését. Olvassa el a Szén-monoxid-veszély fejezetet a 82. oldalon.

Kesztyűtartó

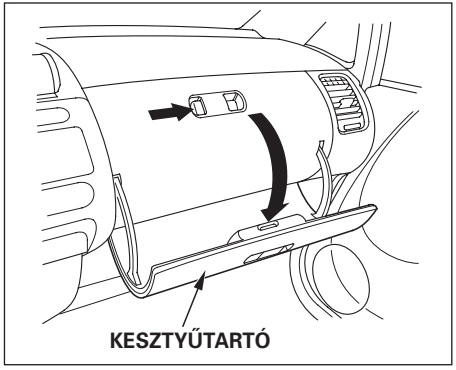

Nyitása a kilincsen lévő gomb megnyomásával lehetséges, míg egy határozott mozdulattal feltolva az ajtaját becsukhatja.

⚠ VIGYÁZAT

A nyitva felejtett kesztyűtartó fedél egy balesetnél megsértheti az utast, még ha az viseli is a biztonsági övet.

Mindig tartsa becsukva vezetés közben a kesztyűtartó fedelet.

Első ülés beállítása
Lapozzon a 15–17. oldalra és olvassa el a leírt utasításokat, biztonsági figyelmeztetéseket a helyes ülés-helyzet beállításával kapcsolatban.

Még az elindulás előtt állítsa be a megfelelő helyzetbe az ülését.

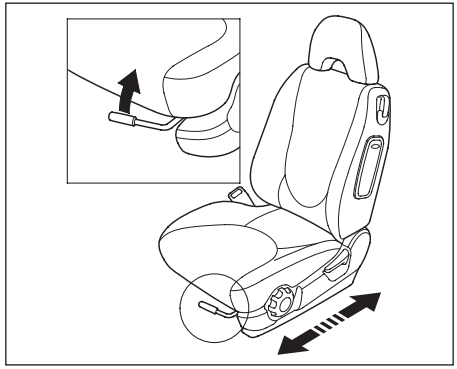

Az ülés előre-, illetve hátraállításához húzza fel az ülőpárna alatt található kart. Tolja az ülést a kívánt helyzetbe, és engedje el a kart. Próbálja meg mozgatni az ülést, hogy meggyőződjön: az ülés biztonságosan van rögzítve.

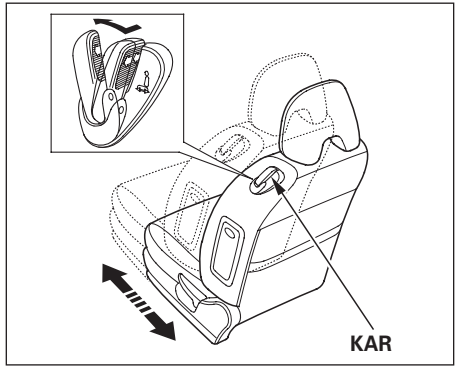

Egyes típusoknál az üléstámla szélén lévő karral is állíthatja előre, illetve hátra az ülést. Húzza ki a karocskát, majd tolja előre azt, közben a másik kezével az üléstámlát fogva tolja az ülést a kívánt helyzetbe, és engedje el a kart. Próbálja meg mozgatni az ülést, hogy meggyőződjön az ülés biztonságosan van rögzítve.

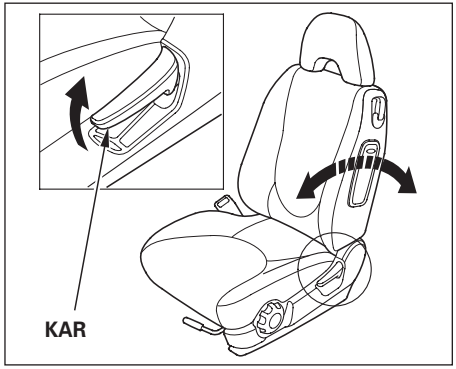

A háttámla dőlésszögének beállításához húzza fel az ülés külső oldalán található kart. Döntse meg a háttámlát a szükséges mértékig, majd engedje el a kart. Engedje el a háttámlát, hogy a zárszerkezet rögzíthesse a beállított dőlésszöget.

Vezetőülés magasságbeállítása (Néhány modell esetén)

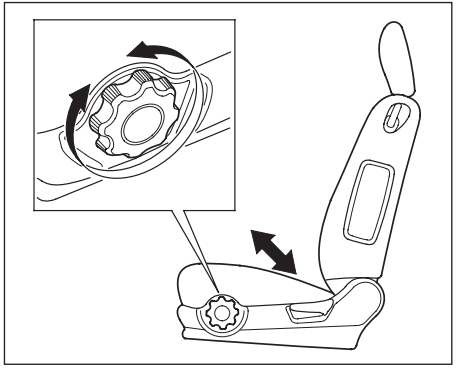

Lapozzon a 15–17. oldalra, és olvassa el a leírt utasításokat, biztonsági figyelmeztetéseket a helyes üléshelyzet beállításával kapcsolatban.

A vezető ülésének magassága állítható. Az üléslap első szélén található forgó gombbal az üléslap magasságát tudja állítani.

Még az elindulás előtt állítsa be a megfelelő helyzetbe az ülését.

Fejtámlák

Lapozzon a 17. oldalra, és olvassa el a leírt utasításokat, biztonsági figyelmeztetéseket a helyes fejtámla beállításával kapcsolatban.

Az első fejtámlák megvédik Önt és utasát balesetnél a nyaktöréstől és egyéb sérülésektől. Akkor védenek a leghatékonyabban, ha a fejtámlák teteje nagyjából a fülek felső részének magasságában vannak. Magasabbak állítsák a lehető legmagasabb pozícióba.

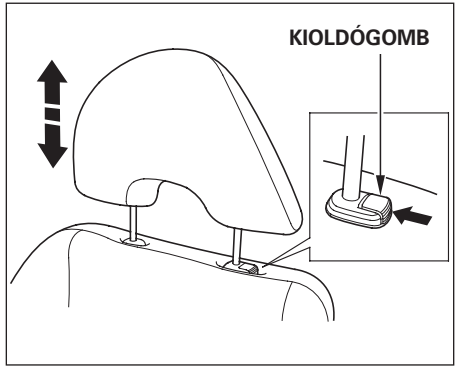

A fejtámlák magassága állítható, amihez mindkét kezét használnia kell. Vezetés közben soha ne állítsa a fejtámlák magasságát. A fejtámlák magasságának emeléséhez húzza azokat felfelé. A fejtámlák magasságának csökkentéséhez oldalról nyomja be a kioldógombot, és a fejtámlákat nyomja lefelé.

(Néhány modell esetén)

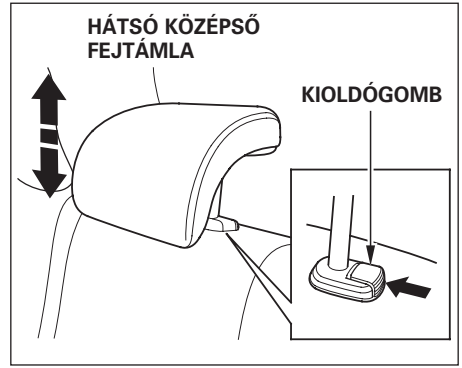

A hátsó középső fejtámla magassága állítható, amihez mindkét kezét használnia kell. Vezetés közben soha ne állítsa a fejtámla magasságát. A fejtámla magasságának emeléséhez húzza felfelé. A fejtámla magasságának csökkentéséhez oldalról nyomja be a kioldógombot, és a fejtámlát nyomja lefelé.

A hátsó fejtámlák eltávolításához – takarításnál vagy javításnál – húzza ki a fejtámlát amíg lehet, majd a kioldógomb megnyomásával húzza ki azokat a helyükről.

⚠ VIGYÁZAT

Ha visszadönti az üléstámlákat eredeti pozíciójukba, soha ne felejtse el visszaszerelni a hátsó fejtámlákat.

A hátsó ülések lehajtása
A hátsó ülés ülőlapjának jobb, illetve bal fele külön-külön felhajtható.

Mielőtt lehajtaná az ülést, ellenőrizze, hogy a hátsó ülés előtti padlótér üres.

A jelölés a hátsó ülés háttámláján figyelmezteti, hogy az üléstámla ledöntéséről szóló leírást megtalálja a Kezelési könyvben.

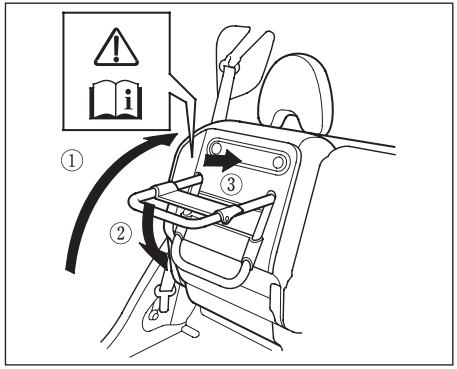

Hajtsa fel az ülőlapot, majd az ülés lábát hajtsa vissza az ülőlap alsó fedelére. Hajtsa teljesen fel az ülőlapot a háttámláig, míg az biztonságosan rögzül.

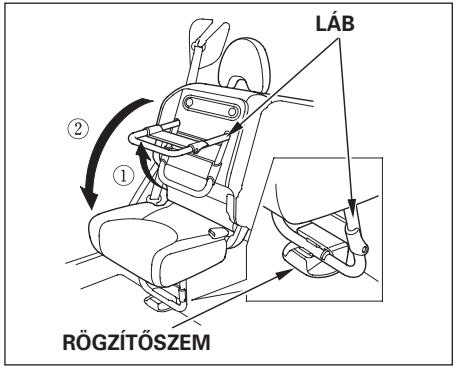

Az ülés visszahajtásánál elsőként hajtsa ki a lábat, majd lassan hajtsa az ülőlapot a helyére úgy, hogy közben beilleszti a lábat a padlón található rögzítőszembe. A lehajtás után győződjön meg róla, hogy a láb biztonságosan rögzült a szemben.

Előrehajtható hátsó ülés
A hátsó ülések – a csomagtér megnövelése érdekében – előredönthetőek. A hátsó ülések külön-külön is lehajthatóak.

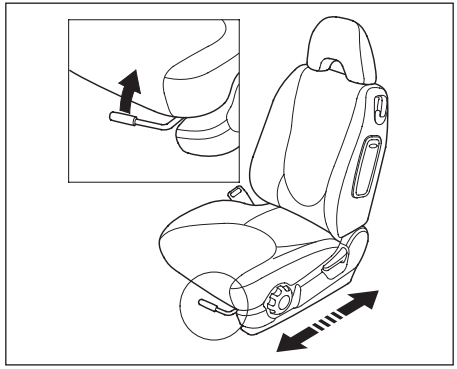

Mielőtt előrehajtaná a hátsó ülés támláját, tolja az első ülést a lehető legelőre.

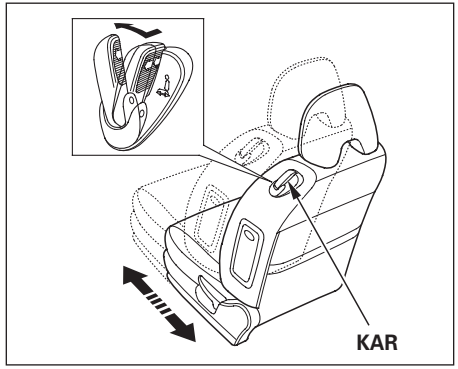

Egyes típusoknál az üléstámla szélén lévő karral is állíthatja előre, illetve hátra az ülést. Húzza ki a karocskát, majd tolja előre, miközben másik kezével megfogva az üléstámlát tolja az ülést a kívánt helyzetbe, és engedje el a kart. Próbálja meg mozgatni az ülést, hogy meggyőződjön az ülés biztonságosan van rögzítve.

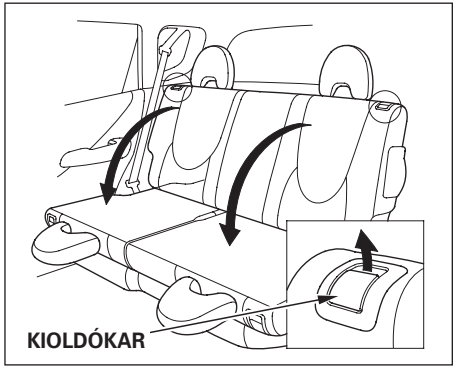

Húzza meg a kioldókart a hátsó ülés-támlák előredöntéséhez. Mielőtt le-hajtaná az ülés háttámláit, húzza fél-re a háttámla útjából az öveket, és tartsa így a művelet közben.
Mielőtt visszahajtaná a háttámlákat, tolja az első ülést a legelső pozícióba.

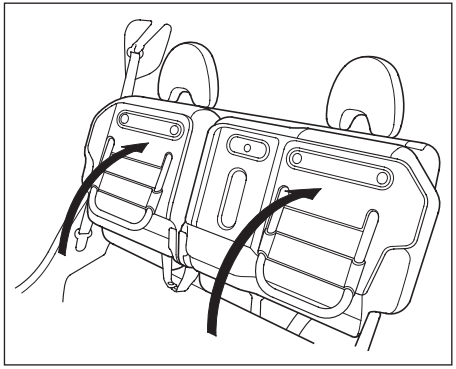

A támlát visszahajtva, határozott mozdulattal tolja a helyére, hogy rögzítse felhajtott pozíciójában. Rán-gassa meg, hogy rögzítéséről meg-győződjön.
A háttámla felhajtásakor az ülőlap ráhajtott állapotban rögzített hozzá képest, ezért mindkettőt teljesen fel-hajtva extra rakodóteret nyerhet.

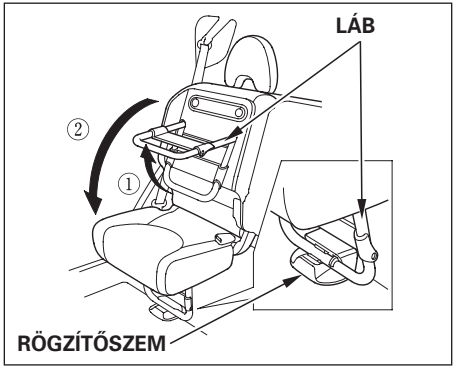

Az ülőlap visszahajtásánál először hajtsa ki a lábat, majd lassan hajtsa az ülőlapot a helyére úgy, hogy közben beilleszti a lábat a padlón található rögzítőszembe. A lehajtás után győződjön meg róla, hogy a láb biztonságosan rögzült a szemben. Állítsa be az első ülést a megfelelő pozícióba.

(Néhány modell esetén)

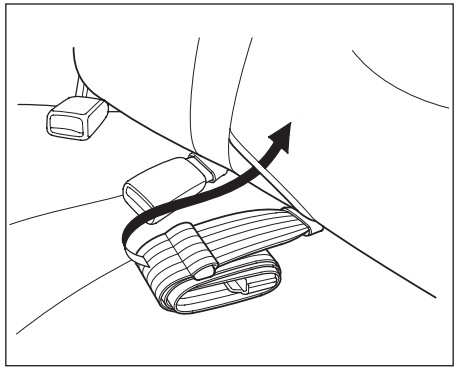

Az ülések mozgatásánál a biztonsági övet helyezze a háttámlán kiképzett rögzítőzsebbe.

Lecsatolható övvég
A hátsó középső ülés hárompontos biztonsági övének felső ága lecsatolható. Ezzel elérhető, hogy a jobb hátsó ülés teljesen felhajtható legyen.

⚠ VIGYÁZAT

A lecsatolható övvég kicsatolt állapotában használt középső biztonsági öv nem nyújt védelmet baleset esetén.

Mielőtt használja, győződjön meg rögzítettségéről.

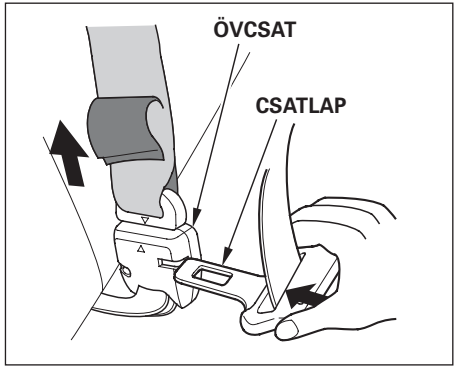

Az ülés előredöntése előtt oldja ki az övcsatot. A csatlapot tolja az övcsat szerelvényen lévő nyílásba, és engedje felcsévélődni a kioldódott övvéget. A lecsatolt csatlapot tárolhatja az öv csévélőházában.

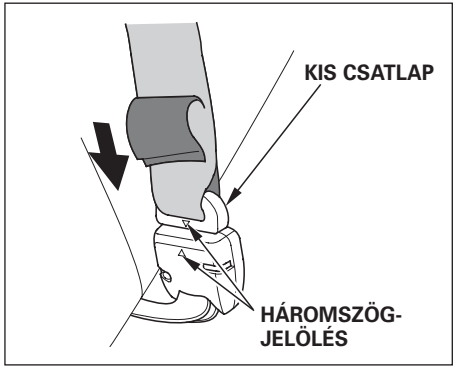

Az ülés visszahajtásakor ügyeljen arra, hogy a kis csatlapot a háromszögjelölésnek megfelelően tolja a helyére. Rángatással győződjön meg róla, hogy reteszelődött. Ellenőrizze, hogy az öv nincs megcsavarodva.

Hátsó csomagtértakaró roló (Néhány modell esetén)

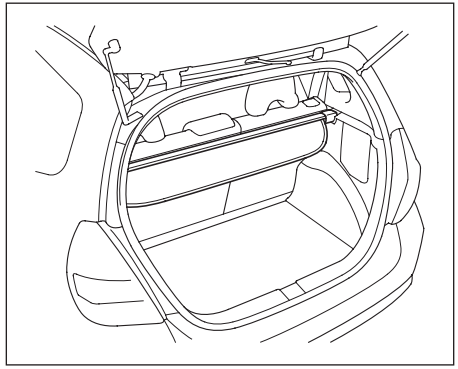

1. Bal oldalon megfogva nyomja jobbra a rolót, és emelje ki a helyéről.

2. Előrehajthatja az üléseket (lásd 130. oldal).

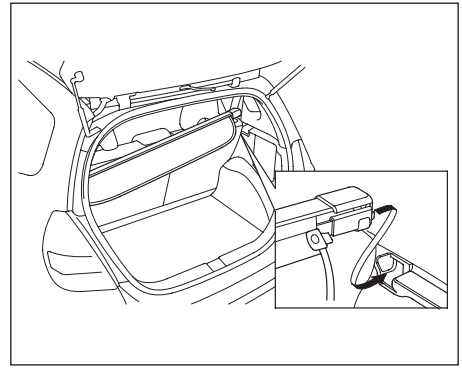

3. Visszaszereléséhez egyik végét akassza be a helyére, majd ebbe az irányba nyomva illessze be a másik végét is a helyére.

Elindulás előtt győződjön meg biztonságos rögzítettségéről.

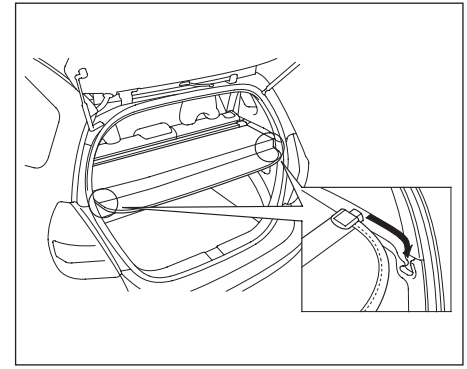

A roló hátsó része szélénél fogva kihúzható, és beakasztható a hátsó oszlopon kiképzett hornyokba.

Hátsó csomagtértakaró roló

A hátsó részt kihúzva a hornyokból, visszacsévélődik a roló házába.
Ne rakodjon csomagokat a rolóra, mert az könnyen deformálódik, eltörik.

A csomagtértakaró roló a csomagtér növelése érdekében eltávolítható. Visszaszerelése fordított sorrendben történjen.

Elektromos ablakemelők (Néhány modell esetén)

Az ablaküvegeket elektromos ablakmozgató szerkezettel szerelték fel. A gyújtás bekapcsolása után működtethető a rendszer.

Az ajtókat külön-külön ablakmozgató kapcsolóval szerelték. Az ablak kinyitásához nyomja a kapcsolót lefele, és tartsa úgy. A kívánt helyzet elérésekor engedje el a kapcsolót, mire az ablak megáll. Az ablak becsukását a gomb felfelé húzásával érheti el. A hátsó ablaküvegek csak félállásig ereszthetőek le.

⚠ VIGYÁZAT

Ha az ablakot rázárja valaki kezére vagy ujjára, az súlyos sérüléseket okozhat. Mielőtt az ablakokat bezárná, győződjön meg róla, hogy senki sem tartózkodik az ablak közelében.

VIGYÁZAT: *Mindig vigye magával a kulcsot, ha kiszáll az autójából, ne bízza kulcsát a bennülőkre.*

A vezető ajtajának könyöklőjén helyezték el az elektromos ablakemelők központi vezérlését.
Az utasok ablakának kinyitásához nyomja le a szükséges kapcsolót, s tartsa úgy, míg az ablak a kívánt pozíciót el nem éri. Az ablak felemeléséhez húzza felfelé az ablakmozgató kapcsolót. Amikor az ablak elérte a kívánt helyzetet, engedje el a kapcsolót.

Elektromos ablakemelők (Néhány modell esetén)

A központi vezérlő pluszszolgáltatásai:

AUTO – A vezető ablakának teljes kinyitását – néhány modell esetén záródását is – elérheti, ha határozottan megnyomja vagy felemeli a kapcsolót, majd elengedi. Az ablak automatikusan lemegy. Az ablak menet közbeni megállításához mindig ellenkezőleg húzza vagy nyomja meg a kapcsolót. A kapcsoló a gyújtás bekapcsolásával megvilágítódik.

A MAIN (fő) kapcsoló az utasok ablakait irányítja. Ha ez a kapcsoló OFF (ki) állásban van, az utasok ablakait nem lehet nyitni-zárni. A MAIN kapcsoló állása nem befolyásolja a vezető ablakának mozgását. Tartsa a kapcsolót OFF állásban, ha gyermek utazik az autóban, hogy ne sebesítse meg magát az ablakemelő helytelen használatával.
A gyújtás bekapcsolásával felgyulladnak a kapcsoló belső jelzőfényei.

Automatikus visszaeresztés
(Néhány modell esetén)
Ha a vezetőoldali ablak – AUTO – automatikus felhúzása közben akadályba ütközik, automatikus visszaeresztésbe kezd.

E funkció ellenére ügyeljen arra, hogy utasainak keze vagy bármilyen tárgy kellő távolságban legyen felhúzás közben. Ha az üveg már szinte teljesen fel van húzva, esetleg ez a funkció nem működhet.

Rossz, egyenetlen úton haladva előfordulhat, hogy a teljesen felhúzott ablak esetleg váratlanul visszaereszt. Ha ez gyakran előfordul, forduljon márkaszervizhez, mert ez a rendszer meghibásodását jelezheti. Addig is húzza fel ablakát a kapcsoló finom felfelé mozdításával.

Ha az akkumulátor lemerült vagy a sarut levették, illetve az elektromos ablak biztosítékát kihúzták, a vezető ablakának AUTO – felhúzás és visszaeresztés – funkciója törlődik. Ezért az előbbi műveletek visszaállítása után memorizálni kell azt az alábbi lépésekben:

1. Indítsa el a motort. Eressze le teljesen a vezetőoldali ablakot úgy, hogy közben lenyomja a kapcsolót.

2. Húzza fel teljesen az ablakot úgy, hogy közben felfelé húzza a kapcsolót. A teljes záródás után tartsa egy másodpercig így a kapcsolót.

Amennyiben ezután sem üzemel megfelelően, ellenőriztesse az ablakemelő rendszert a márkaszervizben.

Napfénytető (Néhány modell esetén)

A naptető nyitásának két módja van. A szellőzéshez kibillentheti a hátulját, vagy teljesen hátrahúzhatja az egészet. Nyitni és zárni a tetőnyitó/záró kapcsoló előre-, illetve hátrahúzásával tudja. A tetőbillentő kapcsoló megnyomásával szellőzéshez kibillentheti a hátulját. Bezárni a tetőzáró kapcsoló előrehúzásával tudja.

⚠ VIGYÁZAT

Ha az ablakot rázárja valaki kezére vagy ujjára, az súlyos sérüléseket okozhat. Mielőtt az ablakokat bezárná, győződjön meg róla, hogy senki sem tartózkodik az ablak közelében.

MEGJEGYZÉS

Ne próbálja meg nyitni a tetőt hideg, jeges időben vagy amikor hó borítja, mert megrongálhatja azt, vagy a mozgatómotorját.

VIGYÁZAT: *Mindig vigye magával a kulcsot, ha kiszáll az autójából, ne bízza kulcsát a bennülőkre.*

(Néhány modell esetén)
A napfénytető folyamatos zárása közben – miközben záró irányban folyamatosan nyomja a gombot – a napfénytető egy előre meghatározott ponton megáll. Engedje fel egy pillanatra a gombot, majd nyomja meg újra a teljes záródásig.

VIGYÁZAT: *A mozgásban lévő autóból a nyitott napfénytetőn kidugott kar, fej, esetleg egyéb testrészek súlyos balesetekhez, esetleg halálos sérüléshez vezethetnek.*

Tükrök

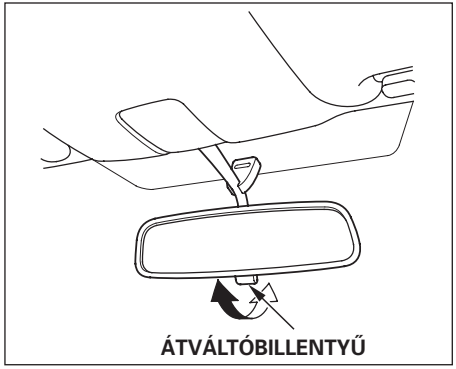

Tartsa a belső és a külső tükröket tisztán, és úgy állítsa be őket, hogy mindenkor a legjobban lásson hátra. Elindulás előtt mindig ellenőrizze a tükrök beállítását.

A belső tükör kétállású: nappali és éjszakai helyzetbe állítható. Az éjszakai állás tompítja a hátulról közeledő autók fényszórójának fényét. A kívánt helyzetet a billentyű átváltásával érheti el.

Elektromos tükrök beállítása (Néhány modell esetén)

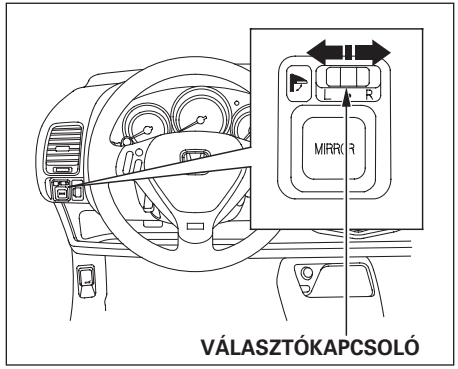

A külső tükrök a vezetőoldali ajtó könyöklőjén található kapcsolókkal állíthatók be.

1. Fordítsa a gyújtáskapcsolót ON (II) pozícióba.

2. Tolja a választókapcsolót bal (L) vagy jobb (R) állásba.

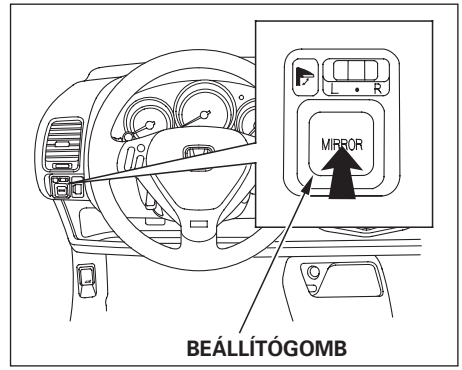

3. A gomb megfelelő irányba történő megnyomásával mozgassa a tükröt jobbra-balra, le-fel.

4. Ha befejezte, állítsa a választókapcsolót a középső állásba. Ezzel kikapcsolta a tükörállító gombot, nem tudja elállítani véletlenül a tükröket.

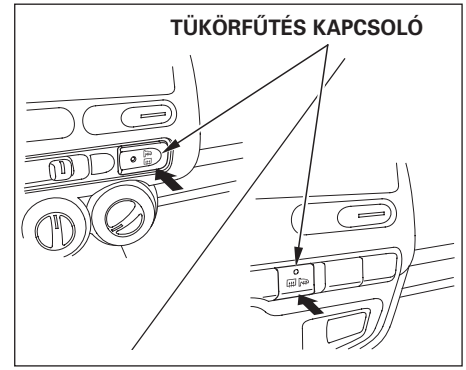

Néhány modell esetén a gyújtás bekapcsolása ON (II) után a külső tükrök fűtését bekapcsolhatja a kapcsolóval, a tükörlapokon keletkezett pára és jég eltávolításához. Működés közben világít a kapcsoló visszajelzője.

Ha bekapcsolta a szélvédő-párátlanító funkciót a fűtés/hűtés rendszernél (lásd 108. oldal), a tükörfűtés is automatikusan bekapcsolódik.

Elektromosan behajtható tükrök (Néhány modell esetén)

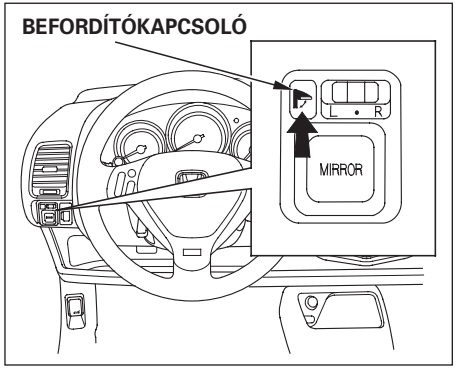

Szűk parkolóhelyeken nagy hasznát veheti. A beállítógombok mellett levő behajtókapcsoló megnyomásával mindkét tükör befordul.
Mielőtt elindul, hajtsa vissza a tükröket, a gomb újra megnyomásával.

Napellenző

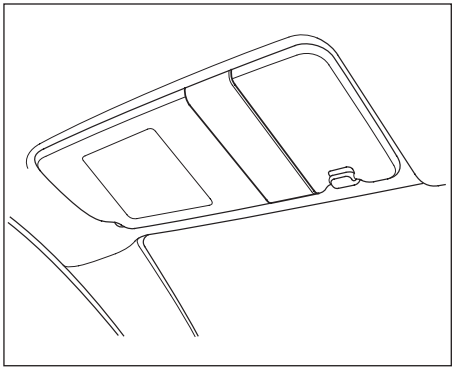

Használatához egyszerűen hajtsa le. Oldalra is kihajthatja, ha a rögzítését kipattintja a fülből és kihajtja az oldalsó üveg felé.
Mielőtt kiszáll az autóból, hajtsa vissza a helyére a napellenzőt.

Piperetükör

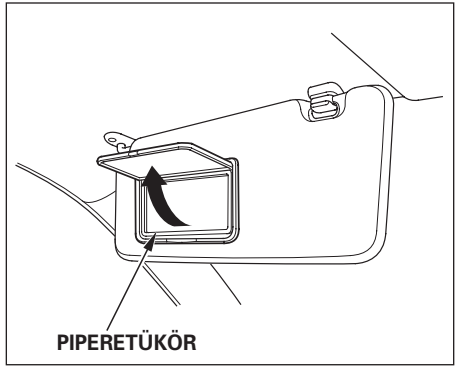

Használatához hajtsa le a napellenzőben lévő fedelet.

Kézifék

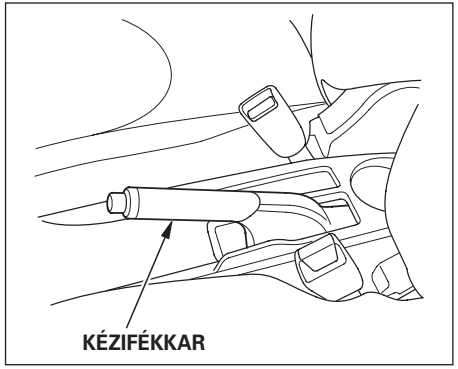

A kézifék használatához húzza fel teljesen a kart. Kioldásához kicsit húzza fel, nyomja meg a gombot, majd nyomja le a kart. A kézifék visszajelző lámpájának ki kell aludnia a műszerfalon, ha a kéziféket teljesen kiengedte (lásd 92. oldal).

MEGJEGYZÉS

Ha úgy vezeti az autót, hogy előtte nem engedi ki a kéziféket teljesen, megrongálhatja a hátsó fékeket és tengelyeket.

Kabátakasztó, Pohártartó

Kabátakasztó
(Néhány modell esetén)

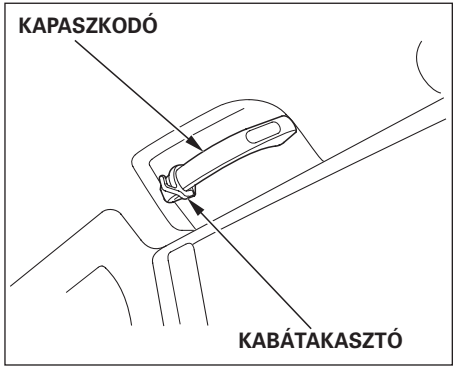

Pohártartó

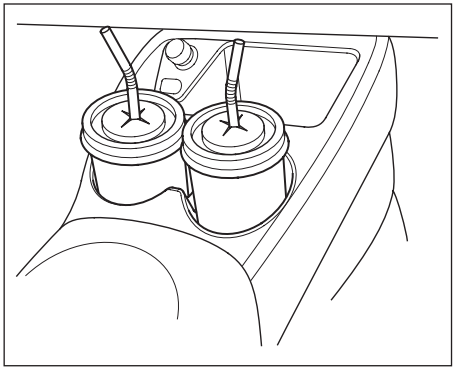

Legyen óvatos, hiszen a poharakban lévő forró folyadék, ha kiömlik, leforrázhatja Önt és utasait is. A kiömlő folyadék úgyszintén kárt tehet az elektromos berendezésekben, vagy nyomot hagyhat a kárpitokon.

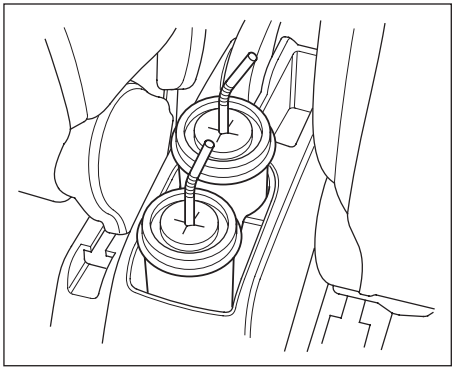

A hátul utazók italtartója a középső konzol hátsó részében van kiképezve.

Szivargyújtó
(Néhány modell esetén)

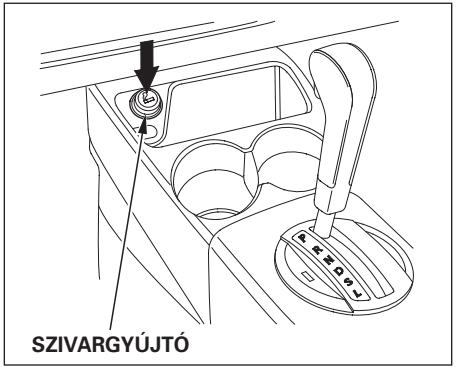

A gyújtáskapcsoló ACCESSORY (I) vagy ON (II) állásában működik.
A gyújtó felhevítéséhez nyomja be.
Amikor felmelegedett, kiugrik.
Ne tartsa erőszakkal benyomva, mert ezzel túlhevítheti.

Hamutartók
(Néhány modell esetén)

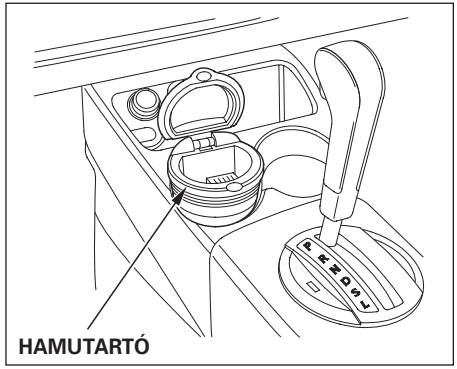

A hamutartót a fedele felpattintásával tudja kinyitni. Kiürítéskor zárt fedéllel emelje felfelé, és billentse ki a helyéről.

MEGJEGYZÉS

A hamutartót csak dohányzás céljából használja. Megelőzve az esetleges tüzeket, ne tegyen papírt és más éghető anyagokat a hamutartóba.

Kiegészítő elektromos aljzat, Csomagakasztó

Kiegészítő elektromos aljzat (Néhány modell esetén)

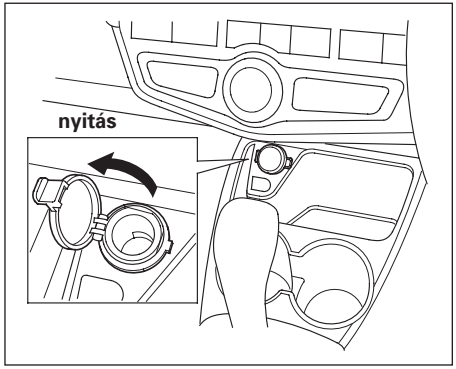

Használatához hajtsa fel a fedelét
Az aljzat tápellátása a gyújtáskapcsoló ACCESSORY (I) vagy ON (II) állásában biztosított.

Max. terhelhetősége 120 W 12 V DC (10 A).

Csak az eredeti Honda tartozékokat üzemeltesse az aljzatról, ezzel elkerülheti az elektromos hibákat.
Ha álló motornál működtet róla fogyasztókat, az akkumulátor gyorsan lemerülhet.

Használat után pattintsa rá a fedelet.

Csomagakasztó (Néhány modell esetén)

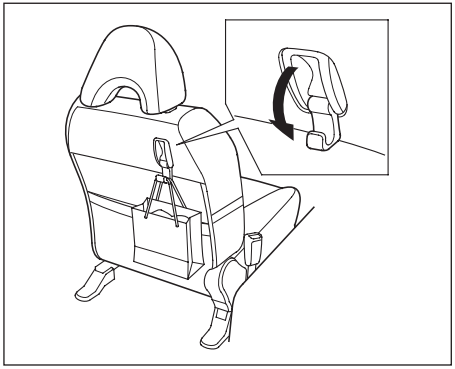

Használatához hajtsa le a helyéről.

Max. teherbírása 3 kg. Ennél nehezebb csomagok súlyától eltörhet.
Használata után hajtsa fel a helyére.

Csomagrögzítő horgok

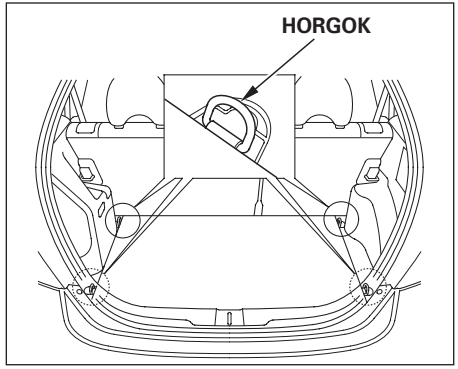

A biztonságos autózáshoz a csomagtartó padlójába épített horgokhoz rögzítheti csomagjait.

Térképolvasó lámpák (Néhány modell esetén)

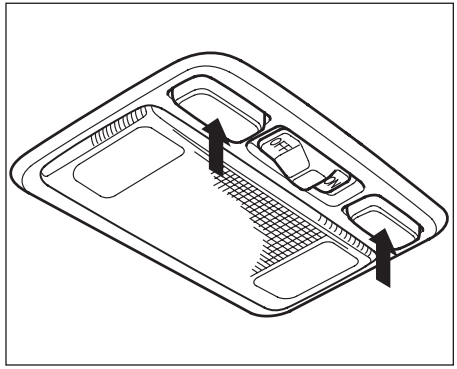

Az első mennyezetvilágítás lámpatestébe két spotlámpát szereltek. Minden egyes lámpa mellett megtalálja kapcsolójukat. A gyújtáskapcsoló bármely állásában bekapcsolhatja őket a kapcsoló megnyomásával.
Ismételt megnyomásukra kikapcsolnak.

Különálló térképolvasó lámpák (Néhány modell esetén)

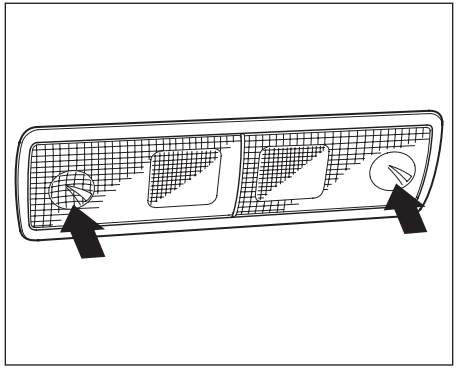

A lencséjüket megnyomva be-, illetve kikapcsolhatja ezeket.

Belső világítás

Mennyezetvilágítás

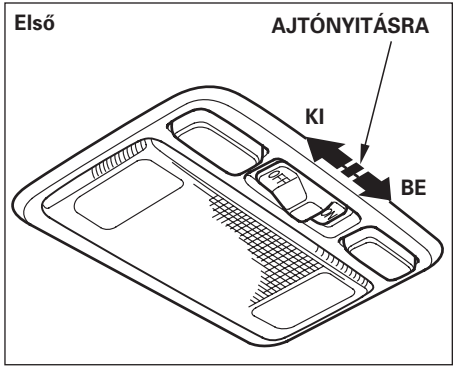

A mennyezetvilágítást egy háromállású kapcsoló vezérli. Az OFF állásban a lámpa nem világít. A középső pozícióban a lámpa felgyullad, amikor valamelyik ajtó nyitva van. Az ON állásban a lámpa folyamatosan ég. Miután az összes ajtót becsukta, a lámpa kialszik, néhány modell esetén késleltetve, körülbelül hat másodpercen belül.

Mennyezetvilágítás

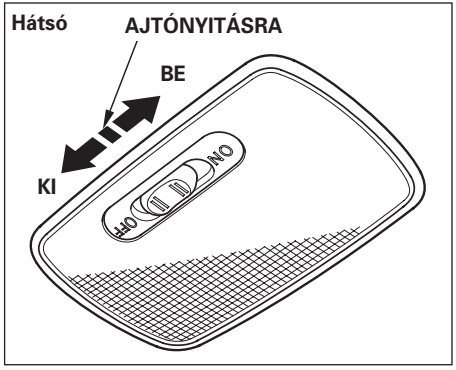

Az első és középső mennyezetvilágítás – amennyiben a mennyezetvilágítás kapcsolója középállásban van –, a távkapcsoló vagy a kulcs nyitási jelére a lámpa felgyullad (lásd 119. oldal).
Ugyanígy felgyullad, ha kihúzza a gyújtáskapcsolót a helyéről, és ha nem nyitja ki ezután az ajtót, körülbelül tíz másodpercen belül kialszik.

Csomagtér-világítás

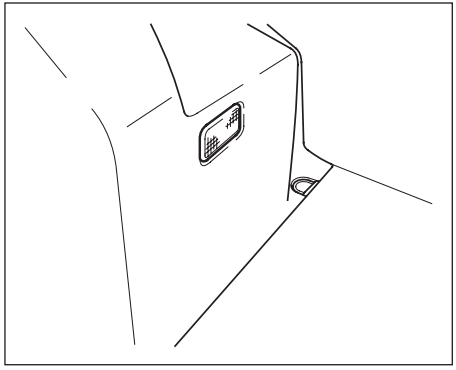

Felkapcsolódik, ha kinyitja a csomagtérajtót.

Kényelmi és kiegészítő berendezések

Az autóba beszerelt fűtő/hűtő rendszer, a légkondicionáló berendezéssel együtt (alapfelszereltség néhány modell esetén) minden időjárási körülmények között biztosítják Önnek a komfortos környezetet a vezetéshez.

Az audiorendszer alapfelszereltség része néhány modell esetén. Ez a fejezet ismerteti kezelésüket.

Fűtés és hűtés 150
Melyik kapcsoló mire való? . . 150
Hogyan használja a rendszert? 154
A rendszer kikapcsolása 158
Automata klíma szabályozó rendszer 159
Teljesen automata vezérlés kiválasztása 162
Kézi vezérlés 163
Napsütés-érzékelő / Hőmérséklet-érzékelő 168
Audiorendszer 169
Audiorendszer (A típus) 171
Audiorendszer (B típus) 182
Audiorendszer (C típus) 199
A CD lemezek védelmében . . . 216
Audiorendszer távszabályozása 217

Fűtés és hűtés

A fűtés és hűtés kombinációjának helyes megválasztásával mindig komfortos, száraz, páramentes belső teret teremthet. Elkerülheti az ablakok párásodását, így mindig a legnagyobb biztonságban autózhat.
Ha légkondicionáló berendezés nélküli modellt vásárolt, bármikor szereltethet bele eredeti Honda légkondicionálót.
A berendezést az Ön autójához tervezték, s minősége megfelel a Honda szigorú követelményeinek. Kérjük, hogy további felvilágosításért forduljon márkaszervizeinkhez.

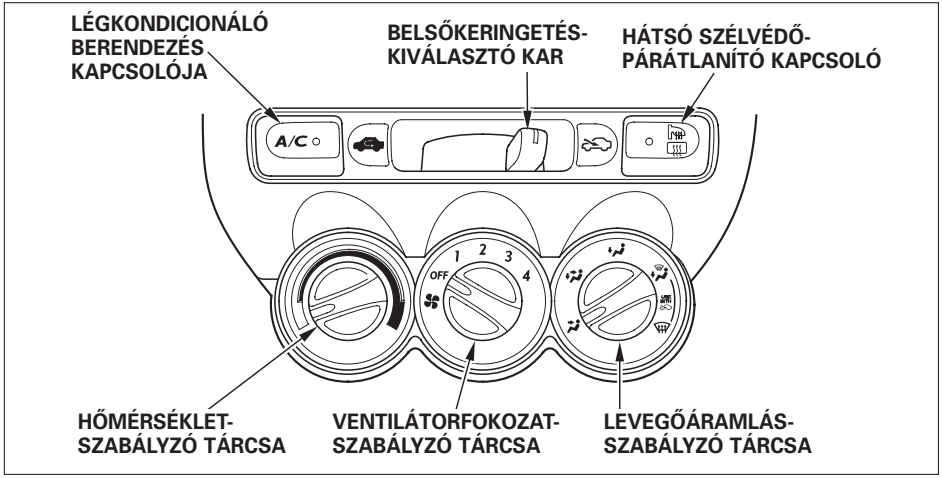

Melyik kapcsoló mire való?

Ventilátorszabályozó tárcsa
Jobbra forgatva növelheti a ventilátor sebességét, s így a beáramló levegő mennyiségét.

Levegőhőmérséklet-szabályozó tárcsa
Jobbra forgatva folyamatosan növelheti a rendszeren keresztül beáramló levegő hőmérsékletét.

Légkondicionáló berendezés kapcsolója
(Néhány modell esetén)
Ezzel a kapcsolóval tudja ki-be kapcsolni a légkondicionálót. A jelzőlámpa világít, amikor a légkondicionáló üzemben van.

Hátsó szélvédő-párátlanító kapcsoló
Ezzel a gombbal kapcsolhatja a hátsó szélvédő fűtését (lásd 108. old.)

Belsőkeringetés-kiválasztó kar
Ezzel a karral lezárhatja a külső levegő beáramlását az autóba. Ha a kart állásba húzza, a rendszer áramlani engedi a külső levegőt. (Friss levegő mód). Ugyanakkor, ha a kart állásba tolja, a rendszer az autó belső terének levegőjét keringeti vissza. (Visszaáramoltatott mód).

Levegőáramlás-szabályzó tárcsa
A piktogramok közül válassza ki melyik levegőbeáramlási irány felel meg önnek, s oda forgassa a tárcsán található jelet.

A levegő a műszerfal középső és a szélső beáramlónyílásain lép be az utastérbe.

A levegő megosztva: a műszerfal és a padló beáramlónyílásai között lép be az utastérbe.

A levegő a padló belépőnyílásán érkezik.

A levegő a padló és a műszerfali szélvédő-párátlanító befúvónyílásain megosztva érkezik.

A levegő a szélvédő-párátlanító nyílásain érkezik.

USE WITH

Ha vagy módot választja, állítsa a keringéskiválasztó kart Friss levegő üzemmódra.

FOLYTATÓDIK

Fűtés és hűtés

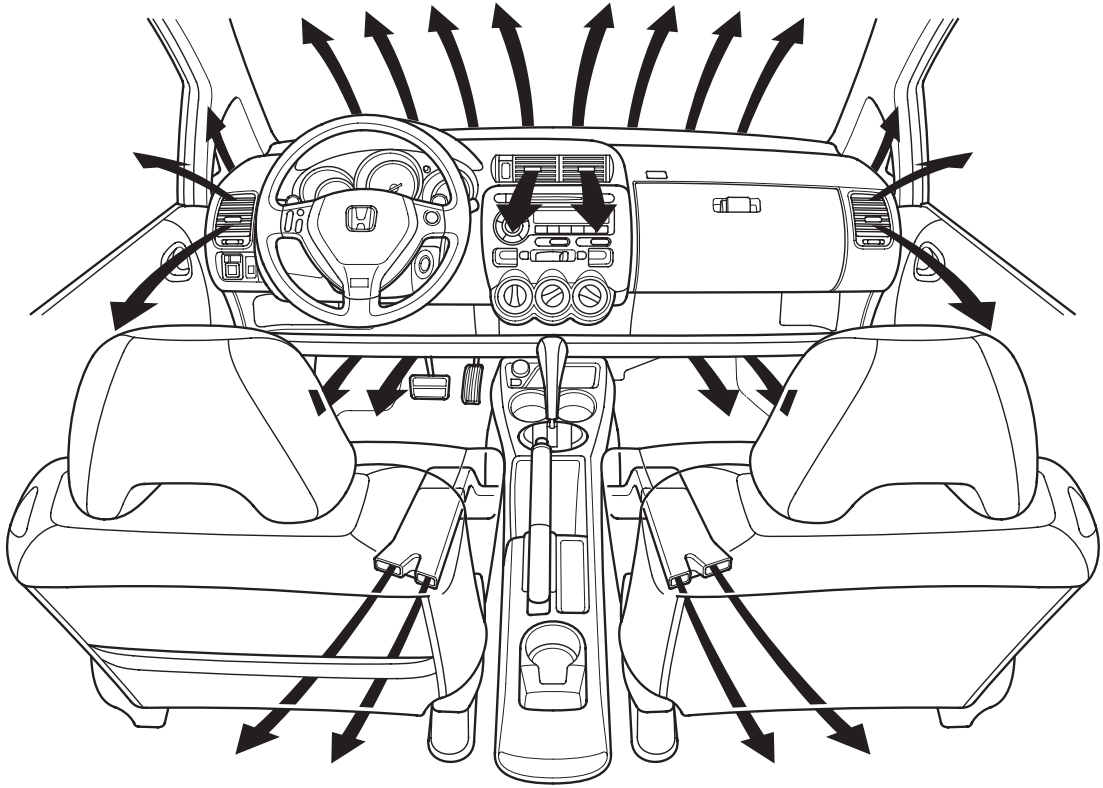

Befúvók szabályzása

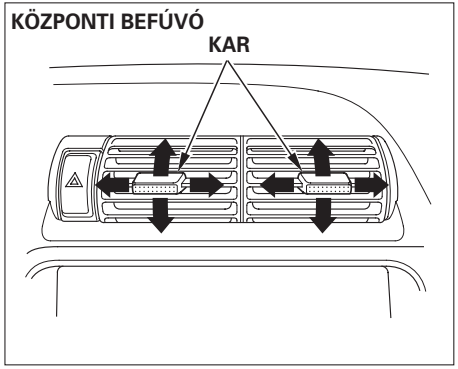

A befúvás irányát a karocska megfelelő irányba tolásával beállíthatja.

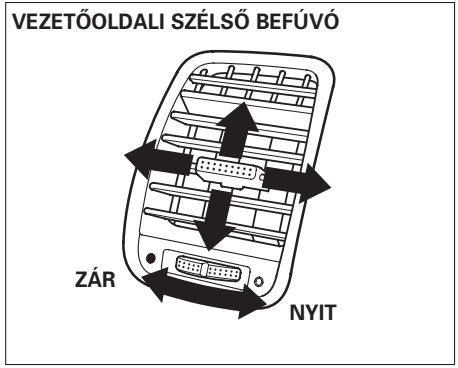

A szélső befúvók a forgatógombbal elzárhatók.

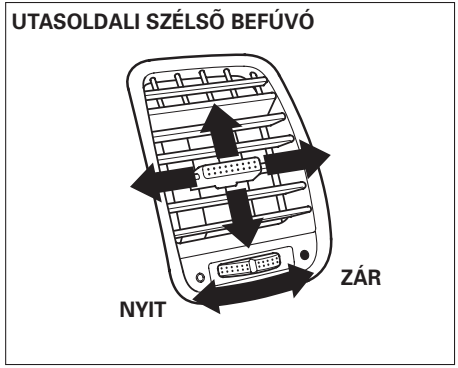

Fűtés és hűtés (manuális rendszer)

A rendszer kezelése
Ez a fejezet azt ismerteti, hogyan használja a rendszert leghatásosabban szellőztetés, hűtés, párátlanítás, jégoldás és fűtés céljára.

A fűtés és hűtés működtetéséhez a motornak járnia kell. A fűtőrendszer a motor hűtőfolyadékát használja a levegő felmelegítésére. Ha a motor hideg, több percig is eltart, mire érezhetővé válik a fűtés melege.
A légkondicionáló működését nem befolyásolja a motor hőmérséklete. Gyakorlatilag azonnal képes hideg levegőt áramoltatni.

Ajánlott a rendszert mindig Friss levegő áramoltatási módban üzemeltetni. Ellenkező állásban – belső keringetés mellett –, kikapcsolt légkondicionálónál az ablakok gyakran bepárásodnak. Ezért a belső keringetést csak ideiglenesen válassza, ha a külső légköri viszonyok leromlottak (pl. füst esetén). Kapcsolja a lehető leghamarabb vissza a Friss levegő módra, ha kitisztult a külső levegő.
A rendszer külső levegő belépőnyílása az első szélvédő előtti csatornában található. Tartsa ezt mindig tisztán, szükség szerint takarítsa meg a behullott falevelektől és egyéb szennyeződésektől.

Szellőztetés
Az autó fűtés/hűtés ventilátora a teljes utastéren képes átáramoltatni a bejutott levegőt. A levegő a szélvédő előtti rácson keresztül jut a rendszerbe. Ezután áthalad a belső téren, majd a hátsó szélvédőhöz közeli rejtett nyílásokon távozik.

1. Állítsa a hőmérséklet-szabályozót teljesen balra. Győződjön meg arról, hogy a légkondicionáló berendezés ki van kapcsolva.
2. Válassza ki a Friss levegő módot.
3. Állítsa tetszőleges fokozatra a ventilátort.

Hűtés légkondicionálóval (Néhány modell esetén)
1. A légkondicionáló bekapcsolásához nyomja meg a légkondicionáló (A/C) gombját. A kapcsolóban lévő jelzőlámpa kigyullad, amint a ventilátort is bekapcsolta.
2. Állítsa a hőmérséklet.szabályozó tárcsát max. hűtés fokozatra.
3. Válassza .
4. Ha a külső levegő páratartalma túl nagy, válassza a belső keringetés módot, egyébként a Friss levegő üzemmódot használja.
5. Állítsa a ventilátort a kívánt fokozatba.

A napsütésben parkolástól felmelegedett autót a következőképpen lehet gyorsan lehűteni:

1. Indítsa be a motort.
2. Kapcsolja be a légkondicionálót.
3. Állítsa a ventilátort a legerősebb fokozatba.
4. Kicsit engedje le az ablakokat, nyomja meg a gombot, és válassza a Friss levegő módot.

Ha a belső tér hőmérséklete kellemesre csökkent, zárja be az ablakokat, és a fent leírtak szerint állítsa a rendszert normál hűtésre.

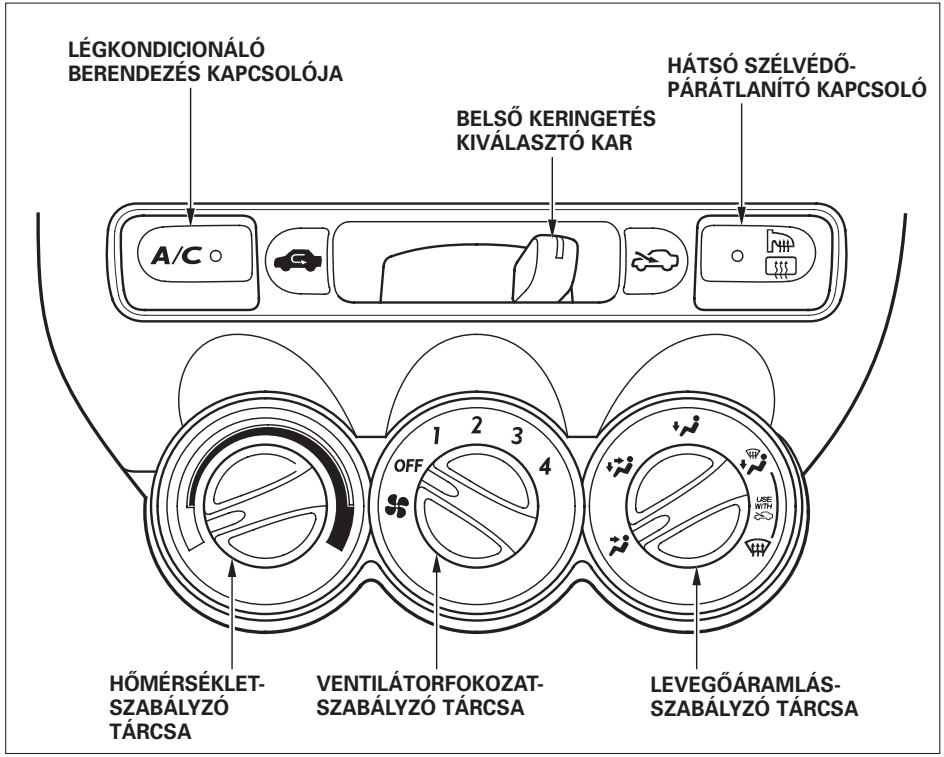

FOLYTATÓDIK

Fűtés és hűtés (manuális rendszer)

A klíma külön terhelést jelent a motornak. Ha a klíma működik, kérjük, figyelje a hűtő vízhőmérséklet-jelzőjét (lásd 97. oldal), főleg nagy forgalomban, vagy ha sokáig hegymenetben autózik. Ha a kijelző villogni kezd, kapcsolja ki a légkondicionálót, míg a hűtőfolyadék le nem hűl normális hőmérsékletre és a kijelző ki nem alszik.

A belső tér felmelegítése

1. Indítsa el a motort.
2. Válassza ki a állást és kapcsoljon Friss levegő módra. Néhány modell esetén ha ezt az állást választja, a rendszer automatikusan átkapcsol Friss levegő módra.
3. Állítsa be a ventilátor sebességét a fokozatkapcsolóval.
4. Szabályozza be a hőmérsékletet a szabályozó tárcsával.

Páratartalom csökkentése és páramentesítés légkondicionálóval (Néhány modell esetén)

A légkondicionáló működés közben csökkenti a levegő páratartalmát. Ezért a klímát hideg, párás időben felhasználhatja az ablakok gyors páramentesítésére, s a fűtéssel együtt alkalmazva meleggé és szárazzá alakíthatja az utastér légterét. Ha a hőmérséklet nem csökken 0 ˚C alá, a következő beállítás teremti meg a legkedvezőbb vezetési körülményeket:

1. Kapcsolja be a ventilátort.
2. Kapcsolja be a klímát.
3. Válassza ki a állást, és kapcsoljon Friss levegő módra.
4. Állítsa be a bejövő levegő hőmérsékletét, hogy az kellemes legyen.

Párátlanítás és jégtelenítés

A pára eltávolítása az ablakok belső felületéről:

1. Kapcsolja be a ventilátort.
2. Kapcsolja be a klímát.
3. Válassza ki a állást és kapcsoljon Friss levegő módra.
4. Állítsa be a bejövő levegő hőmérsékletét, hogy az a párátlanító nyílásoknál ellenőrizve meleg legyen.
5. Kapcsolja be a hátsó szélvédő-párátlanító kapcsolóját, hogy mentesítse a párától a szélvédőt.

Ha sokáig állt hidegben az autó, a szélvédőről és az ablakokról a következőképpen távolíthatja el a zúzmarát vagy jeget:

1. Indítsa be a motort.
2. Válassza az állást, a rendszer automatikusan Friss levegő beáramlási módba kapcsol, és bekapcsolja a légkondicionáló berndezést.
3. Állítsa a ventilátort és a hőmérsékletet a maximumra.

Hogy mielőbb eltávolítsa a jeget és a párát az ablakokról – nagyon hideg napokon –, először válassza a Belső keringetés módot, majd ha már az első szélvédő tiszta, kapcsolja át Friss levegő üzemmódra, hogy elkerülje az ablakok bepárásodását.

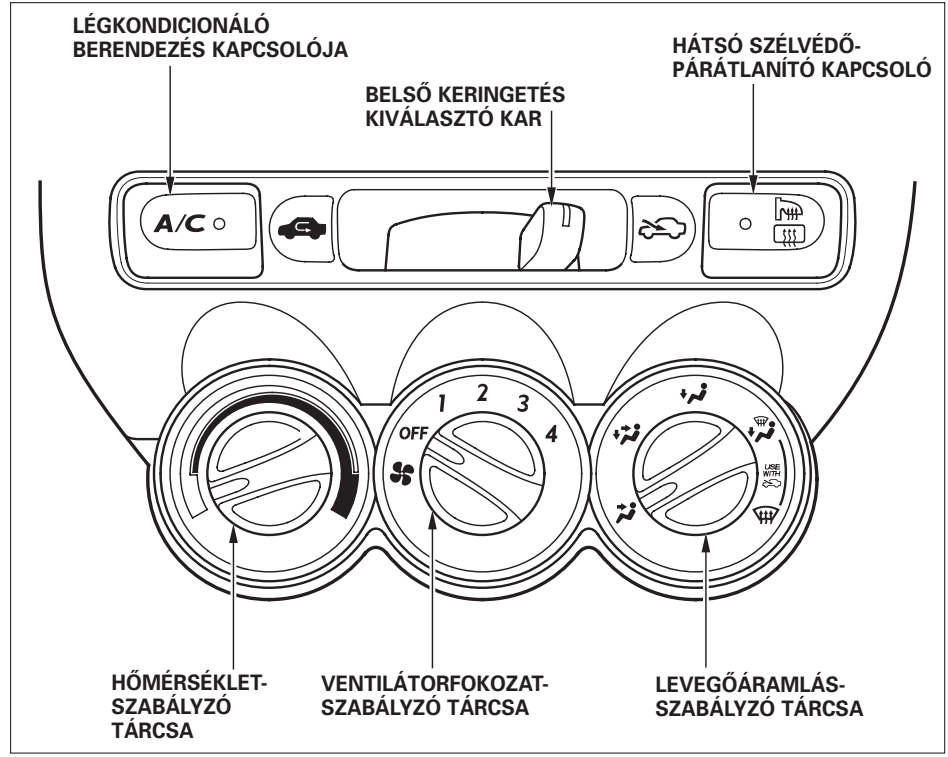

FOLYTATÓDIK

Fűtés és hűtés (manuális rendszer)

Ez a beállítás a teljes levegőmennyiséget a szélvédő aljában és az oldalablakoknál található jégtelenítő fúvókákhoz irányítja. A levegő hamarabb fog felmelegedni, s az ablakot jégteleníteni mint ahogy a motor felmelegszik. A jégtelenítés felgyorsításához elzárhatja a műszerfali középső és oldalsó fúvókákat. Ezáltal megnöveli a szélvédőhöz áramló levegő mennyiségét.

Az Ön biztonsága érdekében indulás előtt ellenőrizze, hogy minden ablak kellően tiszta, jól átlátható.

A rendszer kikapcsolása

A rendszer ideiglenes kikapcsolásához a ventilátor- és a hőmérséklet-szabályozó tárcsákat fordítsa egészen balra.

A rendszert csak hideg időben, az utazás első néhány percére kell teljesen kikapcsolni, míg a hűtőfolyadék annyira fel nem melegszik, hogy működtetni tudja a fűtést. Minden más alkalommal tartsa a ventilátort bekapcsolva, hogy megakadályozza a pára keletkezését.

Csak az automata légkondicionálóval szerelt modelleknél.
Az Ön Hondájában lévő automata klíma szabályzó rendszer egyesíti magában a légkondícionálás, hűtés, szellőztetés funkcióit, ezzel biztosítva az Ön által kiválasztott belső hőmérsékletet. Szintén szabályozza a ventilátor sebességét és a levegőáramlás szintjeit.

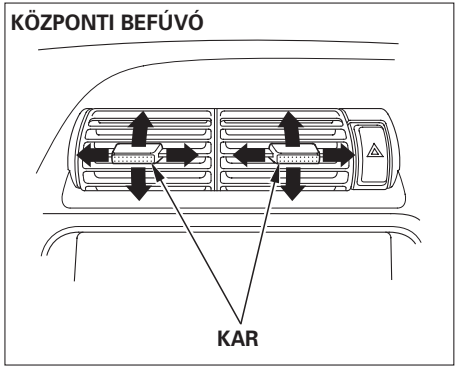

A belépő levegő irányát a központi és a szélső befúvónyílásokon egyaránt szabályozhatja.

Az irányt a karocska megfelelő irányba tolásával beállíthatja.

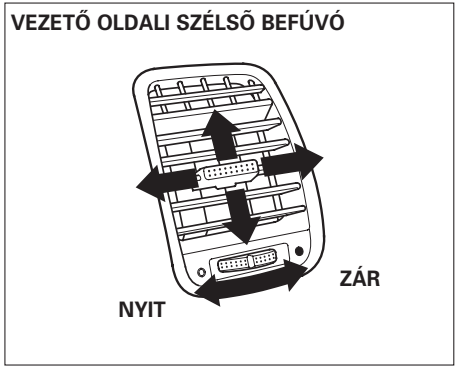

A szélső befúvók elzárhatóak a forgatógomb segítségével.

FOLYTATÓDIK

UTAS OLDALI SZÉLSÕ BEFÚVÓ

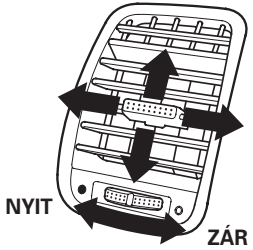

A rendszer külső levegő belépőnyílása az első szélvédő előtti csatornában található. Tartsa ezt mindig tisztán, szükség szerint takarítsa meg a behullott falevelektől, és egyéb szennyeződésektől.

A klíma szabályzó rendszer működéséhez, a hűtés illetve fűtési funkciókhoz, a motornak járnia kell. A fűtőrendszer a motor hűtőfolyadékát használja a levegő felmelegítésére.

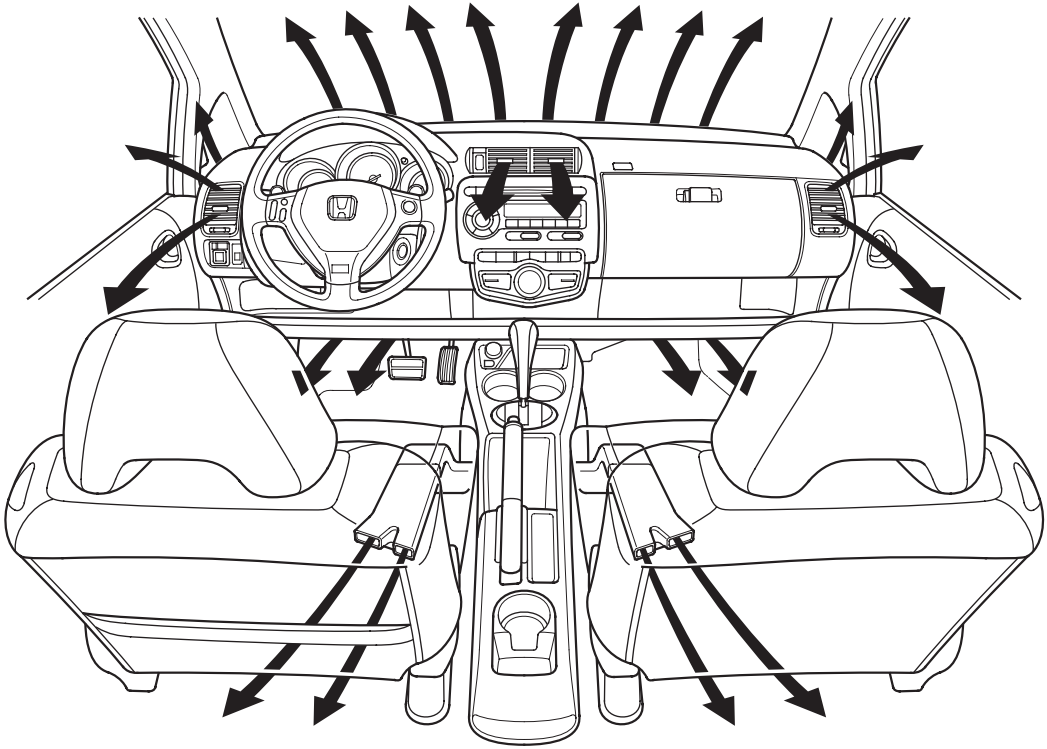

Teljesen automata üzemmód
Kiválasztásához nyomja meg az AUTO gombot, majd állítsa be a kívánt hőmérsékletet a hőmérséklet-szabályozó kapcsolóval. A rendszer folyadékkristályos kijelzőjén ekkor megjelenik a „FULL AUTO” felirat.

A rendszer minden esetben automatikusan választja a hűtés vagy a fűtés helyes kombinációját, az Ön által beállított hőmérséklet mielőbbi elérése érdekében.

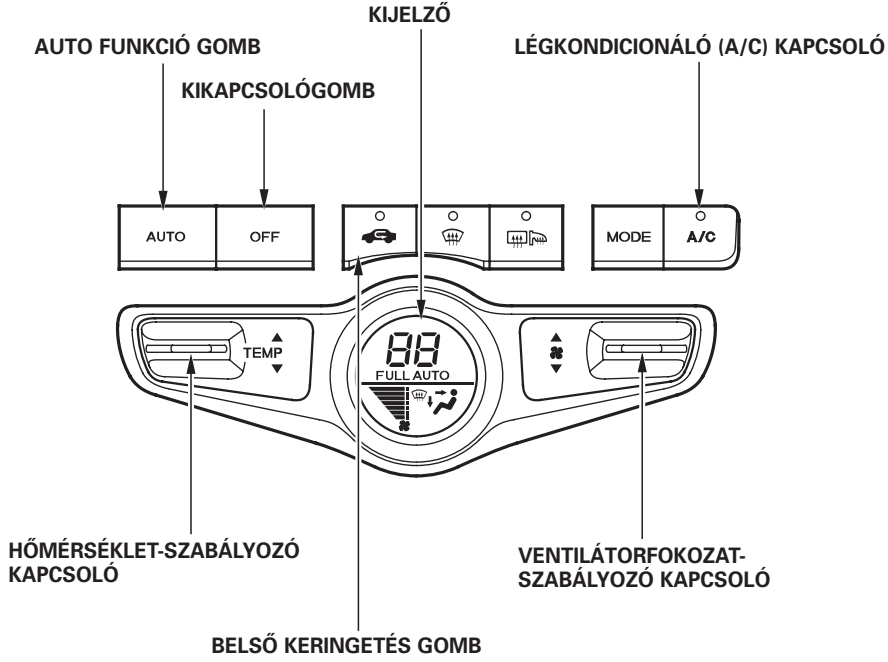

Ha a hőmérsékletet a minimum „LO” alá, illetve a maximum „HI” fölé állította, a rendszer teljes hűtés vagy teljes fűtés módban fog működni. Ekkor működését nem befolyásolja a belső tér hőmérséklete. Ha a beállított hőfok a már említett határok közé esik, a rendszer annak elérésekor a beállított értéken tartja a belső hőmérsékletet.

Hideg időben elinduláskor a ventilátor csak a hűtővíz felmelegedése után, a fűtés elindulásakor kapcsol be automatikusan.
Az OFF gomb megnyomásával a klímaszabályozó rendszert teljesen kikapcsolhatja. Tartósan ne kapcsolja ki a rendszert, mert a szellőzés megszűnése a belső levegő megáporodásához vezet. Ennek elkerülése érdekében sűrűn szellőztessen a ventilátorral.

Kézi vezérlés módja
Ön is beállíthat vagy megváltoztathat különböző paramétereket a rendszer beállításától függetlenül, AUTO módban. Ettől függetlenül a többi paramétert a rendszer automatikusan vezérli. Bármilyen változtatásra az AUTO felirat eltűnik a kijelzőről.

Légkondicionálás, (A/C) kapcsoló
Ezzel a kapcsolóval ki, illetve be tudja kapcsolni a légkondicionáló berendezést. Ha bekapcsolja a légkondicionáló berendezést, a kapcsoló visszajelzője felgyullad. Ha kikapcsolja a légkondicionáló berendezést, hiába állítja a hőmérséklet-szabályozó gombját a külső hőmérséklet alá, a rendszer nem fogja lehűteni a belső teret. A légkondicionáló berendezés bekapcsolásával, a hőmérséklet-szabályozó gomb segítségével elérheti az Önnek legkomfortosabb beállítást.

Belső keringetés kapcsoló
Ezzel a gombbal lezárhatja a külső levegő beáramlását az autóba. Ha a kontroll-lámpa világít a kapcsolóban, a rendszer az autó belső terének levegőjét keringeti vissza (Visszaáramoltatott mód). Ha a lámpa nem világít (a kapcsoló másik állása), a rendszer engedi áramlani a külső levegőt (Friss levegő mód).

Például füstös, szennyezett levegőjű területen áthaladva lezárhatja a gépkocsiba áramló külső levegő útját.

FOLYTATÓDIK

Ventilátorfokozat-szabályozó gombjai

Ezekkel a kapcsolókkal kiválaszthatja az Önnek leginkább megfelelő ventilátorfokozatot. Ha a ▲ gombot nyomja, megnöveli a ventilátor fokozatát, míg a ▼ gomb megnyomásával csökkentheti.

Levegőáramlás irányának választása

A változtatáshoz használja a MODE gombot. A kiválasztott iránytól függetlenül a rendszer kialakításából adódóan a szélső befúvókon bizonyos mennyiségű levegő mindig érezhető lesz. A MODE gomb minden egyes megnyomásakor a kijelzőn megjelenő piktogramok jelzik a kiválasztott levegőáramlás módját. Nyomja meg négyszer a gombot, ekkor láthatja az összes kiválasztható módot.

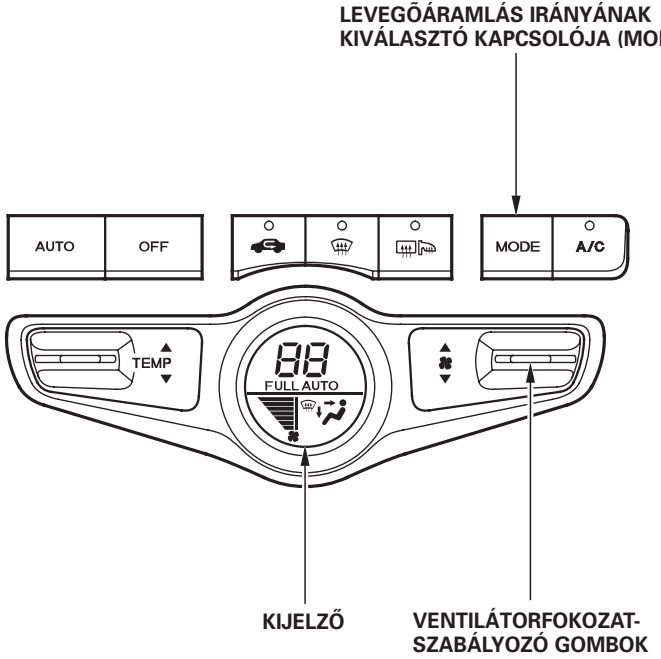

A levegő a padló és a műszerfali szélvédő-párátlanító befúvónyílásain megosztva érkezik.

A levegő a padló belépőnyílásán érkezik.

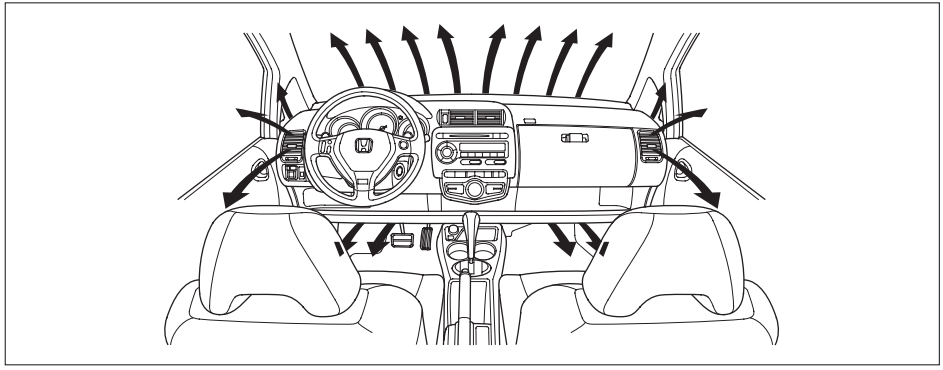

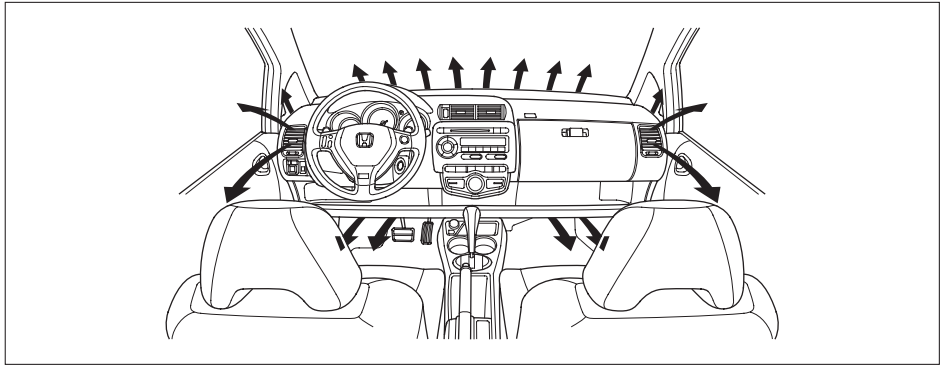

FOLYTATÓDIK

A levegő megosztva: a műszerfal és a padló beáramlónyílásai között lép be az utastérbe.

A levegő a műszerfal befúvónyílásain érkezik.

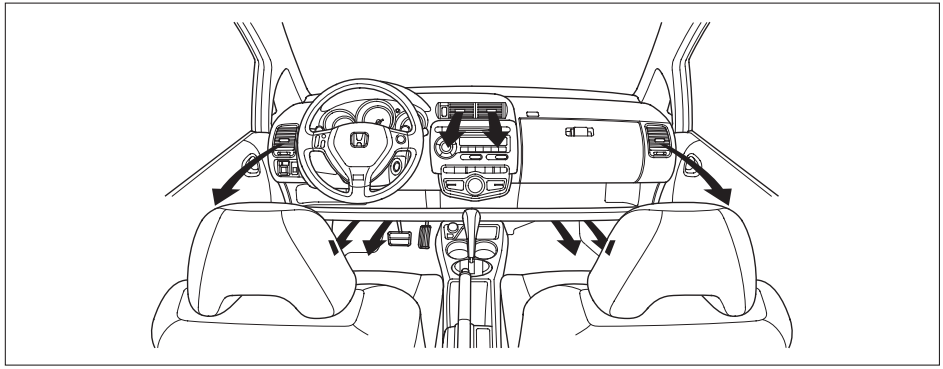

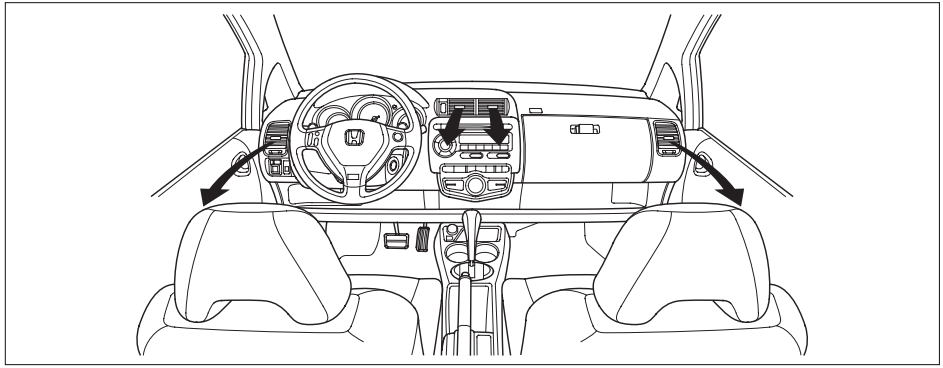

A gomb használatával a fő levegőáramlás irányát a szélvédőre állíthatja, ezzel elősegíti a gyors jégtelenítést. E funkció kiválasztása automatikusan felülír minden előző légbeáramlási beállítást.

Amikor benyomja a gombot, automatikusan elindul a klímaberendezés, és a Friss levegő módra vált a rendszer. A gyorsabb leolvasztáshoz kézi vezérléssel állítsa a legnagyobb fokozatra a ventilátort. Növelni tudja hatásfokát a szélső befúvók elzárásával.

Ha kikapcsolja a gombot, a rendszer automatikusan visszaáll az előbbi beállításra.

Hátsó szélvédő-párátlanító kapcsolója

Ez a gomb kapcsolja ki, illetve be a hátsó szélvédő fűtését (lásd 108. oldal).

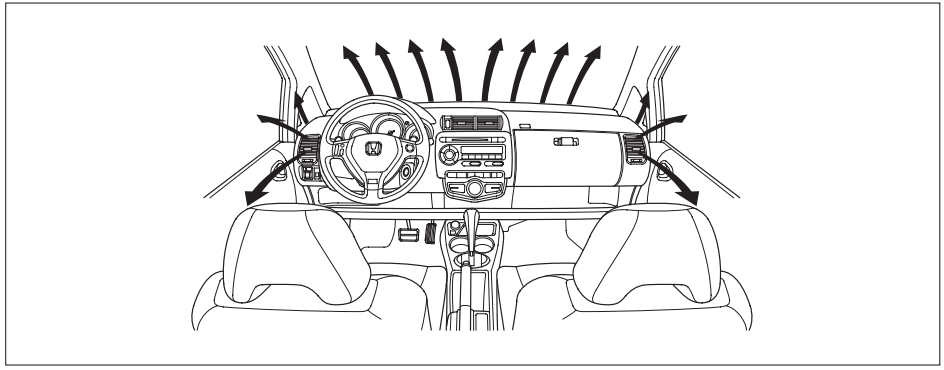

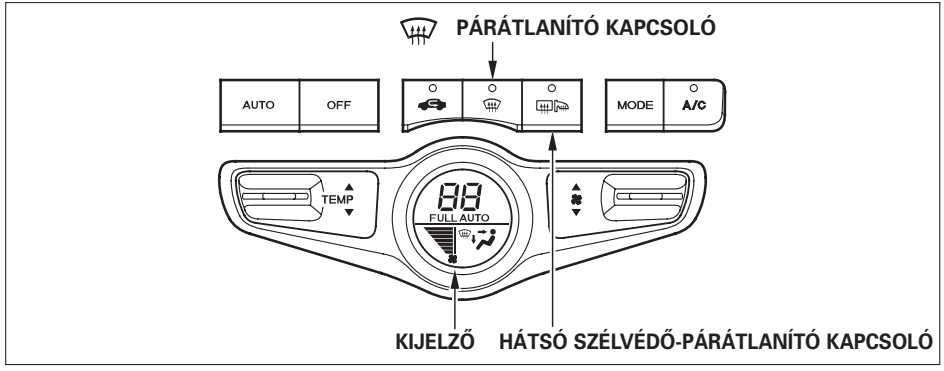

Napsütés-érzékelő szenzor / Belső hőmérséklet-érzékelő

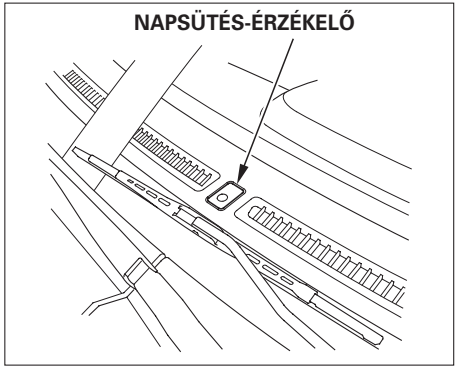

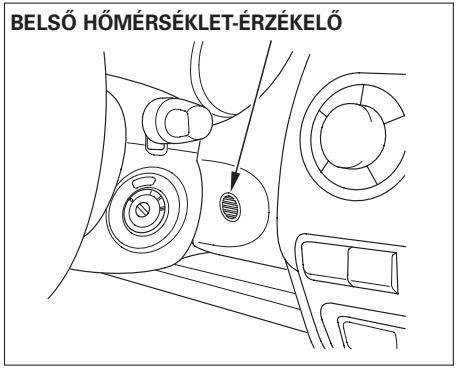

A klímaszabályozó rendszer működését két alapvető szenzor határozza meg. A napsütés-érzékelő a műszerfal tetején, míg a belső hőmérséklet-érzékelő a műszerfal kormányoszlop melletti részén van. Zavartalan működésükhöz ne takarja el, illetve ne áztassa vagy permetezze bármilyen anyaggal.

Az audiorendszer általában opciósan rendelhető.

Néhány modell audiorendszerének leírását találja meg a következő oldalakon.

- 171–181. oldalig A típusú rendszer
- 182–198. oldalig B típusú rendszer
- 199–215. oldalig C típusú rendszer

Amennyiben az Ön autójában ettől eltérő készülék van, olvassa el annak kezelési utasításait.

A TÍPUS

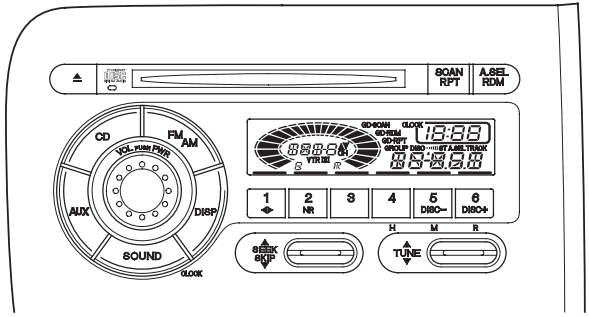

B TÍPUS

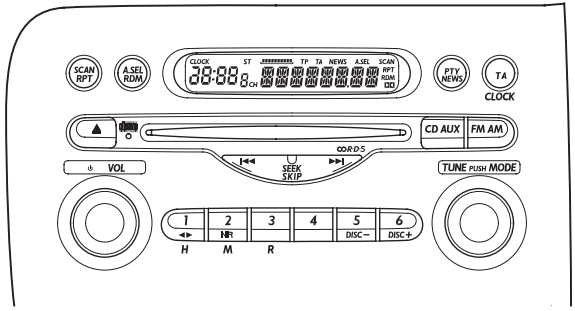

FOLYTATÓDIK

C TÍPUS

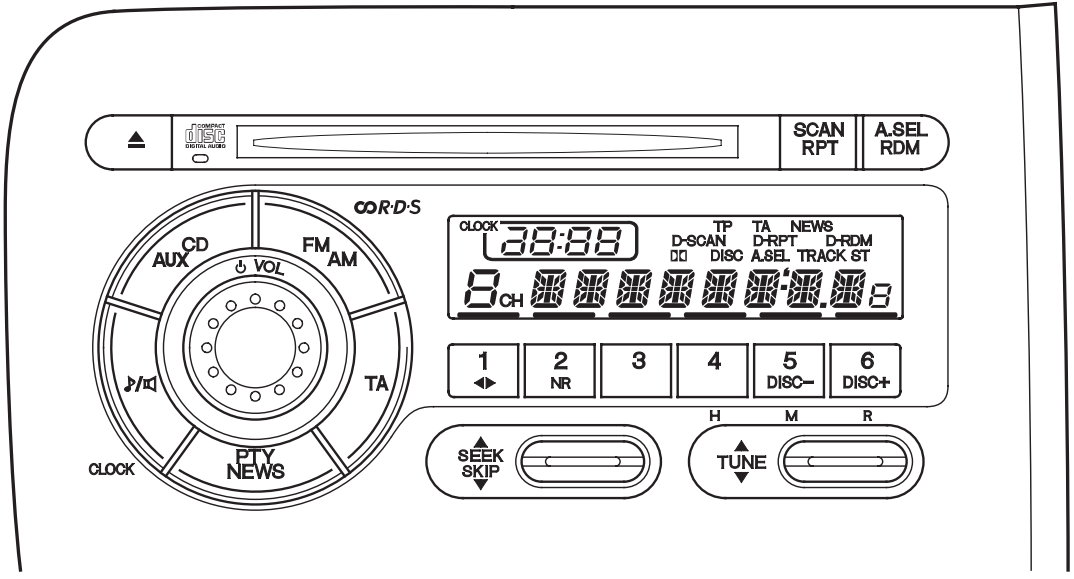
SCAN
RPT
A.SEL
RDM
CD
AUX
FM
AM
VOL
TA
PTY
NEWS
CLOCK
CLOCK
TP
TA
NEWS
D-SCAN
D-RPT
D-RDM
DISC
A.SEL
TRACK
ST
CH
1
2
NR
3
4
5
DISC–
6
DISC+
H
M
R
SEEK
SKIP
TUNE

Az Ön Honda audiorendszere biztosítja a legtisztább vételt minden hullámsávon, és könnyedén kiválaszthatja a kedvenc csatornáit. Ezenkívül a néhány országban már működő RDS szolgáltatásokból is válogathat.

A rádió működése

A gyújtáskapcsolónak ACCESSORY (I) vagy ON (II) gyújtás állásban kell lennie. A hangerő-szabályozó vagy a hullámsávváltó, illetve a CD vagy AUX gomb megnyomásával tudja bekapcsolni. A hangerőt a hangerő-szabályozó gombbal tudja beállítani.

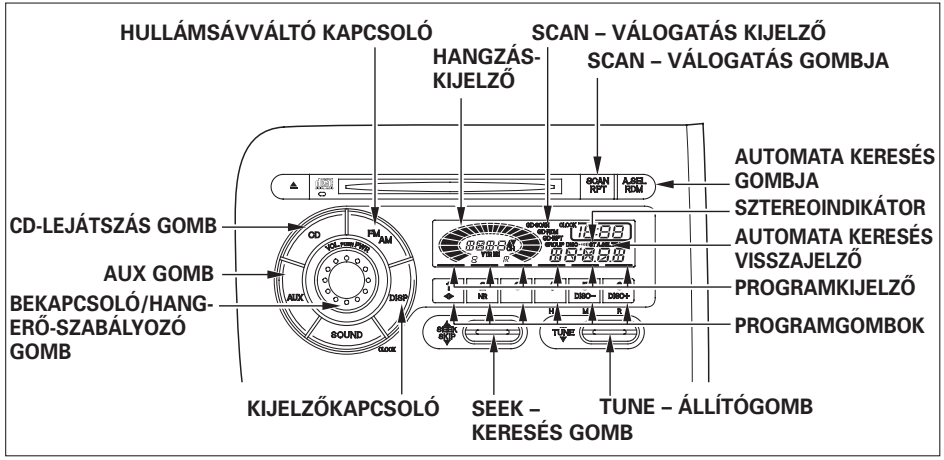

A legutóbb beállított hullámsáv és frekvencia megjelenik a kijelzőn. A hullámsávváltáshoz nyomja meg a hullámsávváltó kapcsolót. Az URH (FM) csatornán megjelenik az ST jel a kijelzőn, az adás sztereóban hallható. Az ST jel villogni kezd, ha Ön gyengébb vételi körülmények közt autózik. Sztereo hangzás csak az említett csatornákon érhető el.

A következő módokon találhat rádióadókat a készüléken: TUNE, SEEK, SCAN, AUTO SELECT vagy a Programgombok segítségével

FOLYTATÓDIK

TUNE: – Állítás. Ennek a gombnak a segítségével be tudja állítani a kívánt rádióállomást. A ▲ gomb segítségével magasabb frekvenciára, míg a ▼ gombbal alacsonyabb frekvenciára állíthatja a készüléket. A kijelzőn ennek megfelelően változik a frekvencia jelzőszáma. Engedje el a gombot, ha a kívánt frekvenciát elérte.

SEEK: – Keresés. Ezzel a gombbal a legerősebb jelű rádióállomásokat találhatja meg. Hogy elindítsa a keresést, nyomja meg a bármelyik ▲ ▼ gombot, majd engedje el. Attól függően, hogy a SEEK gomb melyik felét nyomta meg, a keresés a hullámsávon le-, illetve felfelé indul el. A keresés megáll a legerősebben sugárzó adónál.

SCAN: – Válogatás. Ebben a funkciójában a készülék felkínálja Önnek a választott hullámsávon a legerősebb jelű adókat. Elindításához nyomja meg a SCAN gombot, majd engedje el. A rendszer megkeresi a következő legerősebb adást, majd – körülbelül tíz másodpercig – megáll a kereséssel. Ha Ön nem avatkozik közbe, a rendszer ezután folytatja a keresést a következő rádióadóig. Ha hallgatni kívánja a megtalált rádióadót, nyomja meg újra a SCAN gombot.

Programgombok: – Kedvenc rádióállomásait tetszőlegesen beprogramozhatja hat különböző programhelyre.

Az állomások memorizálása:

1. Válassza ki a hullámsávot.
2. A keresőgombok bármelyikével keresse meg az állomást.
3. A kívánt programhely gombját nyomja be, majd tartsa lenyomva a „bip” hangjelzésig.
4. A további hat programhely beállításához ismételje a fenti lépéseket.

A beprogramozott rádióállomások elvesznek, ha az akkumulátor lemerül, vagy ha az akkumulátor kapcsait lekötik, valamint ha kihúzzák a rádió biztosítékát.

AUTO SELECT: – Automata programkeresés – Ha hosszú útra megy, és a beprogramozott rádióadójának sugárzási, vételi viszonyai megváltoztak, Ön a megszűnt vétel helyére választhatja ezt a funkciót. Ebben az állásban a rádió automatikusan keres a helyi viszonyoknak megfelelő adót a beállított rádióadó helyére. Ennek a funkciónak a kiválasztásához nyomja meg az Automata programkereső gombját. A kijelzőn meg fog jelenni az indikátorlámpa, és a rendszer néhány másodperc múlva végigkeresi az összes csatornán a legerősebb jelet.
Hat közép és tizenkét ultrarövid-hullámú adót tud programozni. A programgombokkal tudja kiválasztani az adókat.
Ha nagyon kietlen helyen használja az Automata programkeresés funkcióját, előfordulhat, hogy nem talál mindegyik programhelyre megfelelő számú rádióadót. Ha ez így történik, az üres programhelyek kiválasztásakor „0” felirat jelenik meg a kijelzőn a programhely gombjának lenyomásakor.

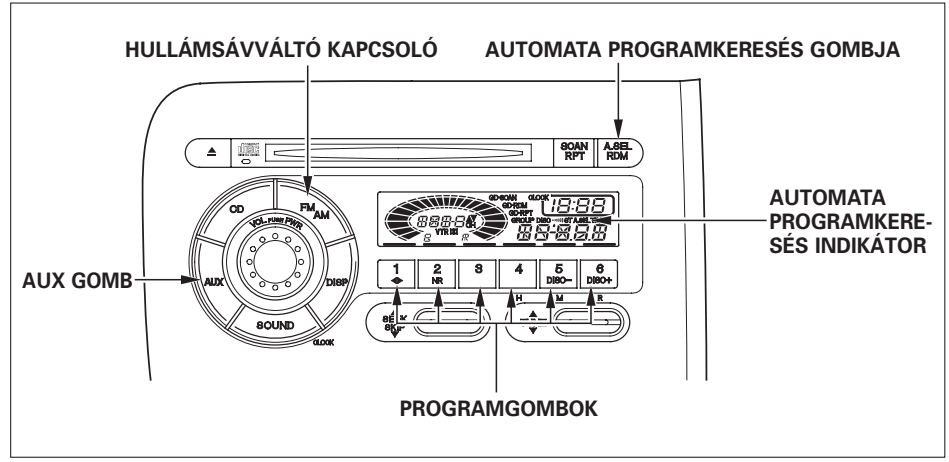

Ezekre a helyekre – ha az automata programkeresés gombja be van nyomva – Ön manuálisan programozhat új rádióadókat.

Az automata programkeresés funkciója nem írja felül az eredetileg beprogramozott rádióadók beállítását. Így ha hazatért, csak kapcsolja ki ezt a funkciót, és máris az eredetileg beállított adókat találja a megfelelő helyeken.

A hangzás beállítása
A mély, magas, az oldalak közötti hangerő elosztása, illetve az első és hátsó hangszórók közötti hangerőelosztás mind beállítható. A SOUND (hangzás) gomb megnyomásával kiválaszthatja ezek közül, hogy melyiket akarja beállítani. A beállítás a következő sorrendben lehetséges: MÉLY (BAS), MAGAS (TRE), OLDALAK KÖZÖTTI HANGERŐ ELOSZTÁS (BAL), ELSŐ ÉS HÁTSÓ HANGSZÓRÓK KÖZÖTTI HANGERŐELOSZTÁS (FAD).

Oldalak közötti/Első és hátsó hangszórók közötti hangerőelosztás – Ez a két szabályozható paramétere minden egyes hangszórónak. Az egyes oldalakra (bal-jobb) jutó hangerőt az OLDALAK KÖZÖTTI HANGERŐELOSZTÁS, míg az első és a hátsó hangszórókra jutó hangerőt az ELSŐ ÉS HÁTSÓ HANGSZÓRÓK KÖZÖTTI HANGERŐELOSZTÁS szabályozza. A kívánt paraméter állításához nyomja meg a SOUND (hangzás) gombot és a hangerő-szabályozó gomb forgatásával állítsa a kívánt mértékig.

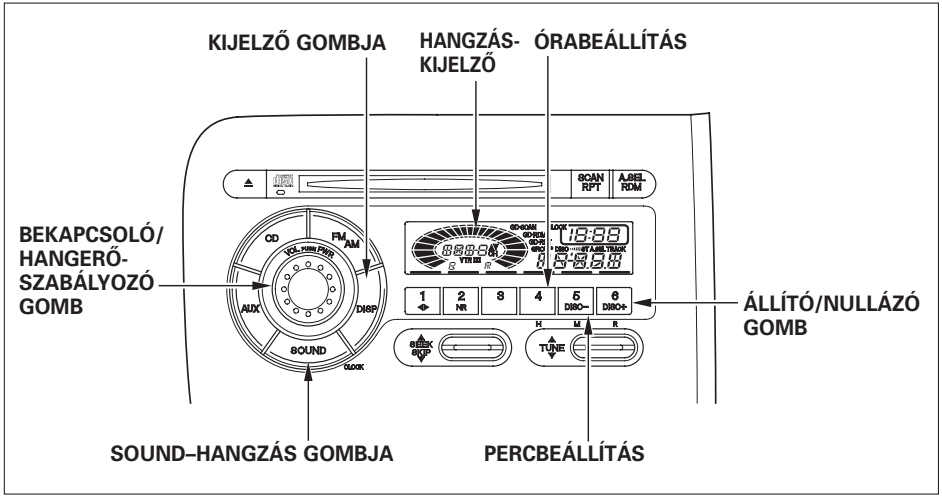

TREBLE/BASS – Ezzel a gombbal a hangszín szabályozása közül választhat. Nyomja meg a SOUND gombot, ezzel kiválasztva a magas, illetve a mély hangszín szabályozását. Ezután a VOLUME szabályzó gomb forgatásával állíthatja be a kívánt hangminőséget.
A kijelzőn megjelenő szám mutatja a beállítás mértékét. Középértéknél „BIP” hangjelzést hall. A kijelző az állítás után öt másodpercen belül visszatér a normál kijelzésre.

Digitális óra
Az audiorendszer kijelzője a gyújtáskapcsoló kulcs ACCESSORY (I) és ON (II) állásában rendszerint az időt mutatja.

Az idő beállításához nyomja meg a SOUND (hangzás) gombot legalább két másodpercig, míg hangjelzést nem hall. A kijelzőn az állítandó érték villogni kezd.

Az órák számának állításához nyomja meg a H – Óra gombot mindaddig, míg a beállítandó értékre vált a kijelző.

A percek beállításához nyomja meg az M – Perc gombot mindaddig, míg a beállítandó értékre vált a kijelző.

Használhatja a gyors beállításhoz az R – Nullázó gombját is, ekkor a legközelebbi egész órára ugrik a kijelző. Ha a kijelző aktuálisan 30 percnél kevesebb időn állt, az előző órára, ellenkező esetben a következő órára ugrik.

Példa:
- 1:06-ról 1:00-ra vált a kijelző.
- 1:52-ről 2:00-ra vált a kijelző.

Ha leköti az akkusarut, vagy az akkumulátor lemerül, az óra elveszti beállítását.
A pontos időt a fent ismertetett módon állíthatja be.

Kijelző (DISPLAY) gomb – A rádió működése közben kiválaszthatja, hogy a kijelzőn a hangerő mértéke, vagy a hangzás szerepeljen.

CD-lemez lejátszása közben a gomb megnyomásával választhat, hogy a kijelzőn az aktuális felvétel száma, vagy a lejátszás időtartama szerepeljen.

CD-lejátszó működése
A CD-lejátszó ugyanazokkal a gombokkal vezérelhető, mint a rádió.

Amennyiben a gyújtáskapcsoló kulcs ACCESSORY (I) vagy ON (II) állásban van, helyezze a CD-lemezt a CD-lejátszó nyílásába. Nyomja be a lemezt félig, a behúzó mechanizmus teljesen behúzza, és elkezdi lejátszani. A lejátszásra kerülő zeneszám sorszáma a kijelzőn látható.

Ön 8 cm-es lemezt is le tud játszani kiegészítő adapter nélkül. Adapterek használata az audiorendszer meghibásodását és sérülését okozhatja. CD-R, illetve CD-RW lemezek felvételekor audio CD-ként zárja le a felvételt, hogy lejátszható legyen.

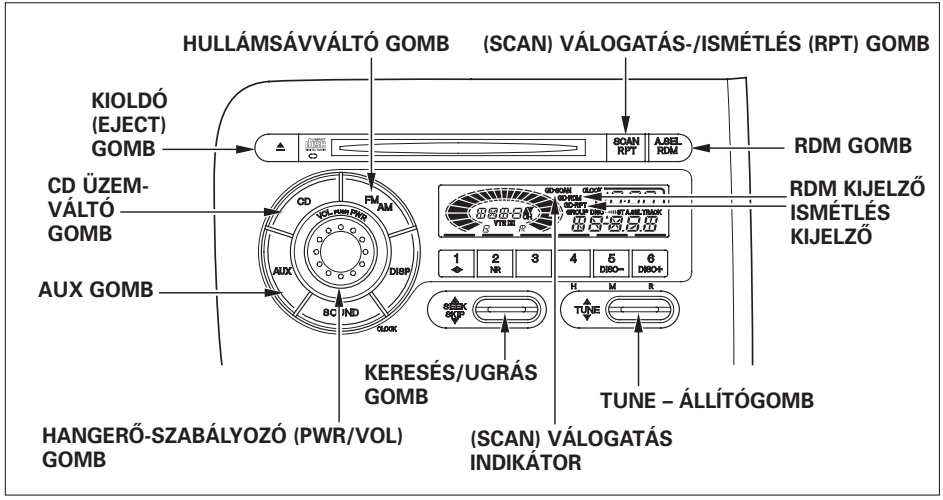

Csak szabványos lemezeket használjon. Ügyeljen arra, hogy deformálódott lemez ne kerüljön a CD-lejátszóba, mert a rendszer meghibásodását okozhatja.

Ha a lejátszás során a lemez végére ér, akkor az elölről kezdi a zeneszámok lejátszását.

A CD lejátszása közben úgy tud a rádióra váltani, ha megnyomja a HULLÁMSÁVVÁLTÓ gombot. A CD-lemez lejátszására a CD gombbal lehet visszaváltani. A CD-lemez lejátszása ott folytatódik, ahol az a rádióra való átkapcsolás előtt abbamaradt.

Ha kikapcsolja a CD-lejátszót annak lejátszása közben – a BE- ÉS KIKAPCSOLÓ / HANGERŐ-SZABÁLYOZÓ gombbal, vagy a gyújtás levételével – a CD-lemez a meghajtó mechanizmusban marad. Így amikor a rendszert ismét bekapcsolja, a CD-lemez lejátszása ott folytatódik, ahol előzőleg abbamaradt.

Nyomja meg a KIOLDÓ gombot a CD-lemez kivételéhez.

Amennyiben megnyomta a KIOLDÓ gombot és a CD-lemez félig kijött a lejátszóból, de nem veszi ki onnan, akkor 10 másodperc múlva a CD-lejátszó automatikusan ismét betölti, és pillanatnyi szünet üzemmódra állítja. A CD-lemez lejátszásának elindításához nyomja meg a CD gombot.

Lejátszás közben másik lemezt és számot is kiválaszthat, a KERESÉS/UGRÁS (SEEK/SKIP) gomb segítségével.

Egy számon belüli gyors lejátszáshoz nyomja meg és tartsa lenyomva KERESÉS/UGRÁS gombot. Nyomja meg a ▲ oldalt a gyors előreforgatáshoz, illetve a ▼ oldalt a gyors visszaforgatáshoz. Engedje el a gombot, amennyiben elérte a kívánt részt.

Minden alkalommal, amikor megnyomja, majd elengedi a KERESÉS/UGRÁS gomb ▲ oldalát, akkor a lejátszás a következő szám elejére ugrik. Amennyiben a ▼ oldalát nyomja meg, majd elengedi, akkor a lejátszás a jelenlegi szám elejére ugrik vissza. Ha az előző szám elejére kíván visszaugrani, akkor nyomja meg még egyszer a gombot.

A lemez lejátszása közben használhatja az ISMÉTLÉS, ÖTLETSZERŰ LEJÁTSZÁS és a VÁLOGATÁS funkciót.

FOLYTATÓDIK

ISMÉTLÉS – Ennek a funkciónak a kiválasztásával folyamatosan ismételheti a pillanatnyilag lejátszott számot. Ha megnyomja az ISMÉTLÉS (SCAN/RPT) gombot, a kijelzőn az RPT felirat emlékezteti szándékára. Amikor a szám végére ér a lejátszás, automatikusan visszaugrik az elejére, majd újra elkezdi lejátszani. Egészen addig folytatja az ismétlést, míg újra meg nem nyomja az ISMÉTLÉS gombot.

RANDOM Ötletszerű lejátszás – Ebben az üzemmódban válogatásszerű lejátszást hallgathat, a műsorszámok nem az eredetileg rögzített sorrendben kerülnek lejátszásra. Nyomja meg az RDM gombot. A jelenleg játszott CD-lemez műsorszámai ötletszerűen kerülnek lejátszásra. Amikor a végére ért, betölti a következő lemezt, és ugyanilyen módban elkezdi lejátszását. A lemezek így kerülnek lejátszásra, míg meg nem nyomja ismételten az RDM gombot.

VÁLOGATÁS – Végig válogatja a CD-lemezen rögzített összes felvételt, 10 másodpercnyit lejátszva mindegyik elejéből. Ezt a funkciót aktiválhatja a SCAN/RPT gomb megnyomásával, míg hangjelzést hall. Amennyiben valamelyik műsorszámot végig szeretné hallgatni, nyomja meg ismételten a SCAN/RPT gombot. Miután a lemez végére ért, a funkció kikapcsol.

A CD-lemezek védelme
A 216. oldalon olvashat arról, hogyan kezelje és tárolja CD-lemezeit.

CD-lejátszó hibakódok
Abban az esetben, ha a CD-lejátszó működése közben hibaüzenet, kód jelenik meg a kijelzőn, nézze át a jobb oldali táblázatot. Amennyiben a hibakód nem szűnik meg és nem törölhető, lépjen kapcsolatba az Ön Honda-márkakereskedőjével.

Hibakód	Ok	Megoldás
CD DISC	Fókuszálási hiba	Nyomja meg az EJECT gombot, és vegye ki a lemezt. Ellenőrizze, sérült vagy deformált-e.
CD ERR	CD-lejátszó mechanikai hiba	Nyomja meg az EJECT gombot, és vegye ki a lemezt. Ellenőrizze, sérült vagy deformált-e. Ha a CD-lemez nem vehető ki, illetve a hiba-kód nem tűnik el, miután a CD-lemezt kivette, akkor keresse fel Honda-márkakereskedőjét. Ne próbálja meg erővel kivenni a CD-lemezt a lejátszóból.
CD Hot	Magas hőmérséklet	Eltűnik, amennyiben a hőmérséklet normális értékre áll vissza

Az opciós CD-lejátszó/tár üzemeltetése
Az Ön Honda-márkakereskedőjénél vásárolhat kiegészítő CD-tárat az audiorendszerhez. A hatlemezes CD-tárat a rádió kezelőszerveivel tudja vezérelni.

A CD-tár kezelési utasításainak megfelelően helyezze a lemezeket a CD-tárba és a lejátszóba. Csak szabványos lemezt használjon. Ügyeljen arra, hogy deformálódott lemez ne kerüljön a tárba. Csak ép szélű, nem deformálódott lemezeket helyezzen a tárba, ellenkező esetben azok beszorulhatnak a tárba.
Ne játsszon le olyan lemezeket, melyek felületén hibás a matrica. A leváló szélek miatt a lemez beszorulhat.

Nyomja meg az AUX gombot, ezzel kiválasztva a CD-tárból való lejátszást. A lejátszó belekezd a tárban lévő első lemez első műsorszámának lejátszásába, és ez a kijelzőn látható.

Lejátszás közben másik lemezt is kiválaszthat a (DISC–) (5-ÖS PROGRAM), illetve (DISC+) (6-OS PROGRAM) gombok segítségével. Ha Ön egy üres helyet határozott meg a CD-tárban a programgombbal, akkor a lejátszó a következő tárazott lemezt kezdi lejátszani.

Amennyiben behelyez egy lemezt a CD-lejátszó nyílásába, miközben a lejátszás folyik a CD-váltóból, a rendszer átvált a műszerfalba szerelt CD-lejátszóban lévő lemez számainak lejátszására. A váltóban lévő lemezhez visszatéréshez nyomja meg az AUX gombot, és a lejátszás ott folytatódik, ahol előzőleg abbamaradt.

Ha az EJECT kioldógombbal kiveszi a CD-lemezt a lejátszóból lejátszás közben, a rendszer automatikusan átvált a váltóban lévő lemezre, és a lejátszás ott folytatódik, ahol előzőleg abbamaradt.
Amennyiben a CD-tár üres, a kijelző villogni kezd. Váltson át rádió üzemmódra a hullámsávváltó gomb megnyomásával.

Amikor visszavált a rádió üzemmódból a CD-gomb megnyomásával, a rendszer az előzőleg kiválasztott üzemmódhoz (CD-lejátszó vagy CD-váltó) tér vissza.
A SKIP – ugrás, REPEAT – ismétlés és RANDOM – ötletszerű lejátszás funkciók működéséhez olvassa el a CD-lejátszó használati utasítását.

A CD-lemezek védelme
A 216. oldalon olvashat arról, hogyan kezelje és tárolja CD-lemezeit.

CD-váltó hibakódok
Abban az esetben, ha a CD-váltó működése közben hibaüzenet, kód jelenik meg a kijelzőn, nézze át a jobb oldali táblázatot. Amennyiben a hibakód nem szűnik meg és nem törölhető, lépjen kapcsolatba az Ön Honda-márkakereskedőjével.

Hibakód	Ok	Megoldás
CDC DISC	Fokuszálási hiba	Nyomja meg az EJECT gombot, és vegye ki a lemezt/tárat. Ellenőrizze, nem sérült vagy deformált-e. Ellenőrizze, hogy a lemezek a tárba pontosan illeszkednek-e, és a tárat megfelelően helyezte-e be a váltóba.
CDC ERR	CD-lejátszó mechanikai hiba	Nyomja meg az EJECT gombot, és vegye ki a lemezt/tárat. Ellenőrizze, nem sérült vagy deformált-e. Ellenőrizze, hogy a lemezek pontosan illeszkednek-e a tárba, és a tárat megfelelően helyezte-e be a váltóba.
CDC NO	Nincs CD-lemez a CD-tárban	Tegyen be CD-lemezt.
CDC Hot	Magas hőmérséklet	Eltűnik, amennyiben a hőmérséklet normális értékre áll vissza.
CDC EJECT	Nincs CD-lemez a CD-tárban	Tegye be a CD-tárat.

Audiorendszer (B típus)

Az Ön Honda audiorendszere biztosítja a legtisztább vételt minden hullámsávon, és könnyedén kiválasztthatja a kedvenc csatornáit.

A rádió működése

A gyújtáskapcsolónak ACCESSORY (I) vagy ON (II) állásban kell lennie. A ⏻ / hangerő-szabályozó, hullámsávváltó vagy a CD/AUX üzemmód váltó gomb megnyomásával tudja bekapcsolni. A hangerőt a hangerő-szabályozó gombbal tudja beállítani.

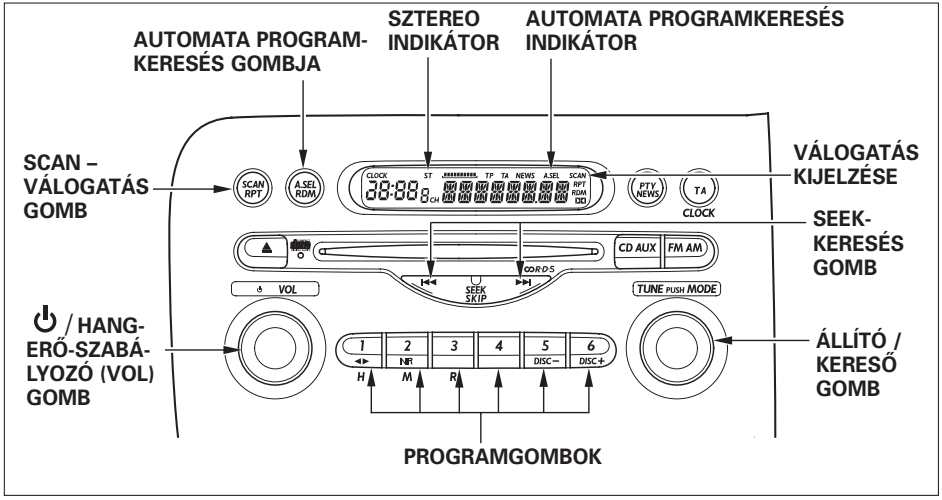

A legutóbb beállított hullámsáv és frekvencia megjelenik a kijelzőn.
A hullámsávváltáshoz nyomja meg a HULLÁMSÁVVÁLTÓ gombot. URH (FM) csatornán megjelenik a SZTEREO (ST) jel a kijelzőn, ha az adás sztereóban hallható. Sztereo hangzás középhullámon nem lehetséges.

A következő módokon találhat rádióadókat a készüléken: ÁLLÍTÁS (TUNE), KERESÉS (SEEK), VÁLOGATÁS (SCAN), AUTOMATA PROGRAMKERESÉS (AUTO SELECT) vagy a programgombok segítségével.

TUNE – Állítás. Ennek a gombnak a segítségével be tudja állítani a kívánt rádióállomást. A >> gomb segítségével magasabb frekvenciára, míg a << gombbal alacsonyabb frekvenciára állíthatja a készüléket. A kijelzőn ennek megfelelően változik a frekvencia jelzőszáma. Engedje el a gombot, ha a kívánt frekvenciát elérte.
A gyorskereséshez egy pillanatra nyomja meg és engedje el a TUNE (állító) gombot.

SEEK – Keresés. Ezzel a gombbal a legerősebb jelű rádióállomásokat találhatja meg. Hogy elindítsa a keresést, nyomja meg a bármelyik ►►| |◄◄ gombot, majd engedje el. Attól függően, hogy melyik gombot nyomta meg, a keresés a hullámsávon lefelé, illetve felfelé indul el. A keresés megáll a legerősebben sugárzó adónál.

SCAN – Válogatás. Ebben a funkciójában a készülék felkínálja Önnek a választott hullámsávon a legerősebb jelű adókat. Elindításához nyomja meg a SCAN gombot, majd engedje el. A rendszer megkeresi a következő legerősebb adást, majd, körülbelül 5 másodpercig, megáll a kereséssel. Ha Ön nem avatkozik közbe, a rendszer ezután folytatni fogja a keresést a következő rádióadóig. Ha hallgatni kívánja a megtalált rádióadót, nyomja meg újra a SCAN gombot.

Programgombok – Kedvenc rádióállomásait tetszőlegesen beprogramozhatja hat különböző programhelyre. Minden egyes gomb képes egy-egy adó memorizálására minden egyes hullámhosszon.

Az állomások memorizálása:

1. Válassza ki a hullámsávot.
2. Az ÁLLÍTÁS, KERESÉS vagy VÁLOGATÁS gombok bármelyikével keresse meg az állomást.
3. A kívánt programhely gombját nyomja be, majd tartsa azt lenyomva a „bip” hangjelzésig.
4. A további programhelyek beállításához ismételje a fenti lépéseket.

Ha egy állomást eltárolt, a rádióadó meghallgatásához csak nyomja meg a megfelelő Programgombot.

A beprogramozott rádióállomások elvesznek, ha az akkumulátor lemerül, vagy ha az akkumulátor kapcsait lekötik, valamint ha kihúzzák a rádió biztosítékát.

FOLYTATÓDIK

AUTOMATA PROGRAMKERESÉS – Ha hosszú útra megy és a beprogramozott rádióadójának sugárzási, vételi viszonyai megváltoztak, Ön a megszűnt vétel helyére kereshet másik adót ezzel a funkcióval. Ebben az állásban a rádió automatikusan keres a helyi viszonyoknak megfelelő adót a beállított rádióadó helyére.

Ennek a funkciónak a kiválasztásához nyomja meg az AUTOMATA PROGRAMKERESÉS gombot. A kijelzőn meg fog jelenni az AUTOMATA PROGRAMKERESÉS indikátorlámpa, és a rendszer néhány másodperc múlva végigkeresi az összes hullámsávon a legerősebb jeleket. Ezeket hat középhullámú (AM), illetve tizenkét URH (FM) programhelyen fogja tárolni, és a programgombok segítségével bármikor kiválaszthatóak.

Ha távoli, eldugott helyen jár, előfordulhat, hogy nem talál mindegyik programhelyre megfelelően erősen sugárzó rádióadót. Ha ez így történik, az üres programhelyek kiválasztásakor “0” felirat jelenik meg a kijelzőn a programhely gombjának lenyomásakor.

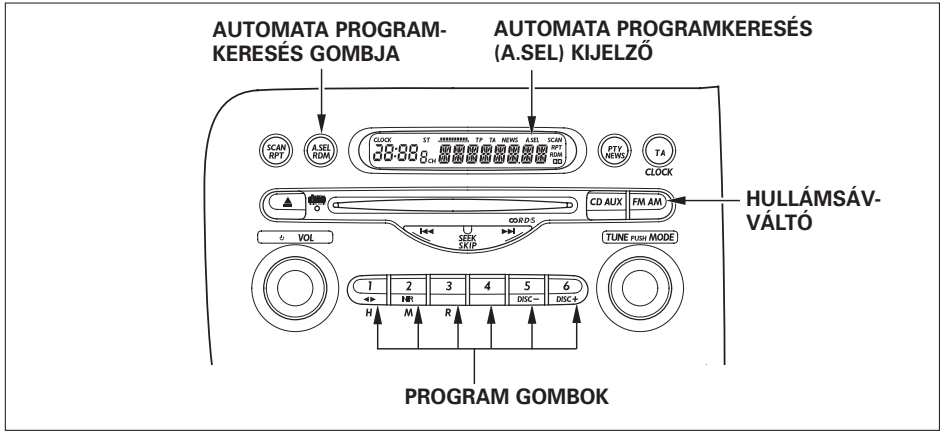

Amennyiben az automata programkeresés során talált és tárolt állomások nem megfelelőek az Ön számára, akkor más állomásokat is tárolhat a programgombok segítségével.

Az automata programkeresés funkciója nem írja felül az eredetileg beprogramozott rádióadók beállítását. Így ha hazatért, csak kapcsolja ki ezt a funkciót az automata programkeresés gomb megnyomásával, és máris az eredetileg beállított adókat találja a megfelelő helyeken.

RDS – rádió adatszolgáltató rendszer

A rádióadás program szolgáltatásain kívül rengeteg más hasznos információhoz juthat e rendszer segítségével.

Az RDS (rádió adatszolgáltató rendszer) a rádió ultrarövid hullámsávra (FM) kapcsolásakor automatikusan üzembe lép. Amennyiben az adó, amit éppen hallgatott, RDS rendszerű, a kijelző a frekvencia kijelzéséről átvált az adó nevére. Ezután a rendszer automatikusan ezen adó legerősebb jelén fogja tartani a frekvenciát. Ezzel megkíméli Önt utazás közben a rádió utánállításából adódó kellemetlenségektől mindaddig, amíg a beállított adó RDS körzetében autózik.

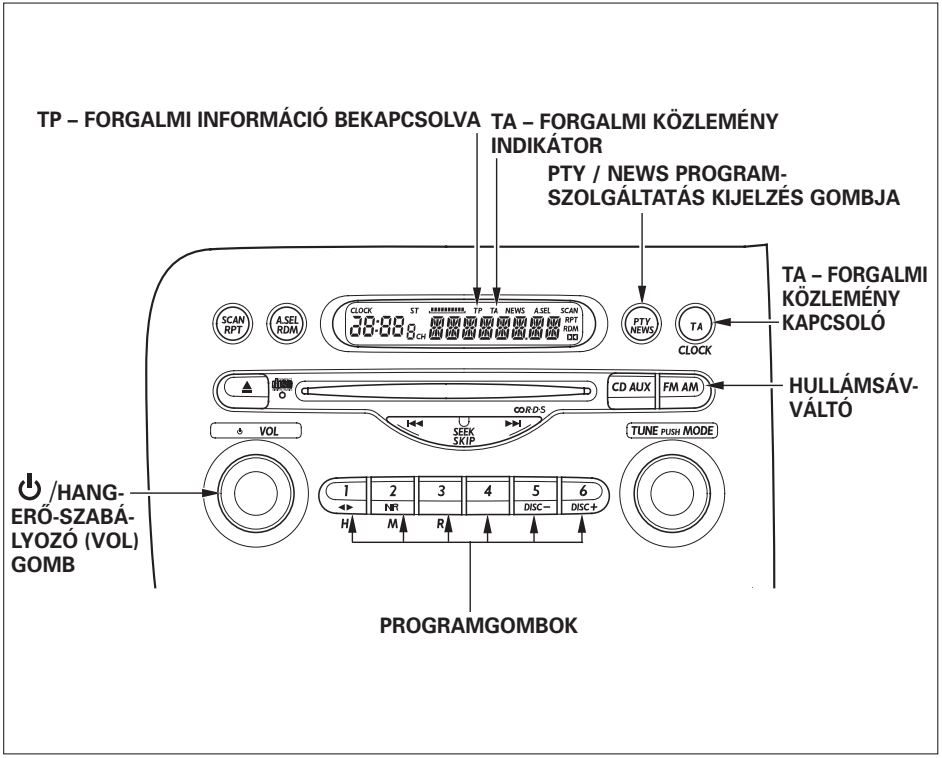

FOLYTATÓDIK

Az RDS funkciót ki, illetve be tudja kapcsolni a következő módon. Bekapcsolt rádiónál nyomja meg több mint két másodpercig a bekapcsoló/hangerő-szabályozó gombot együtt a kettes programgombbal. Amennyiben ki akarja kapcsolni az RDS rendszert, újra végezze el a fentebb leírt műveletet.

Amint az RDS jel egyre gyengébb lesz, a rendszer a legutóbb beállított frekvenciát fogja tartani, és a kijelzőn átvált az adó nevéről a frekvencia kijelzésére.

Néhány országban az RDS rendszer nem működik, mivel a rádióadók nem sugároznak RDS jelet.

Programszolgáltatás kijelzése (PTY)

Amennyiben a hallgatott rádióadó RDS rendszerű, a frekvenciakijelzés átvált a rádióadó nevére vagy a program típusára (PTY). Nyomja meg a PTY/NEWS gombot több mint két másodpercig, hogy átváltson a kijelző az adó nevéről a program típusára (PTY). A 188. oldalon többet olvashat a PTY információkról.

Forgalmi közlemény készenlét (TA) funkció

Ha megnyomja a TA gombot, a rendszer készenléti állapotba kapcsol a forgalmi közlemények fogadására, ugyanakkor a TA kijelző felgyullad.

Amennyiben olyan adót hallgat, amely sugároz ilyen közleményeket, akkor a TP felgyullad a kijelzőn, jelezve, hogy ilyen jellegű információ érkezhet.
Ha olyan adót hallgat, amely EON (Növelt prioritású hálózat) rendszerű, a TP kijelző ugyancsak felgyullad.

Az EON információs szolgáltatás olyan keresztreferenciával rendelkező programszolgáltatás, amely magasabb prioritású az éppen sugárzott programnál. Ezért ha ilyen adónál közlekedési információ érkezik, azonnal meghallgathatja az éppen sugárzott műsoron keresztül.

Kazetta vagy CD hallgatása közben is kaphat közlekedési információkat, amennyiben előtte TP vagy EON rendszerű adóra állítja készülékét, és megnyomja a TA gombot. A rendszer automatikusan átkapcsol a kazetta, illetve CD hallgatásáról a közlekedési információk vételére, amennyiben ilyen jellegű közlemény érkezik. A közlemény vége után visszakapcsol az eredeti üzemmódra.

Kikapcsolásához nyomja meg a TA gombot újra, mire a TA kijelző kialszik.
Amennyiben a SEEK,vagy az automata programkeresés gombjával választ ki adókat úgy, hogy közben a TA funkció be van kapcsolva, a rendszer csak a TP vagy EON TP rendszerű adókat választja ki.

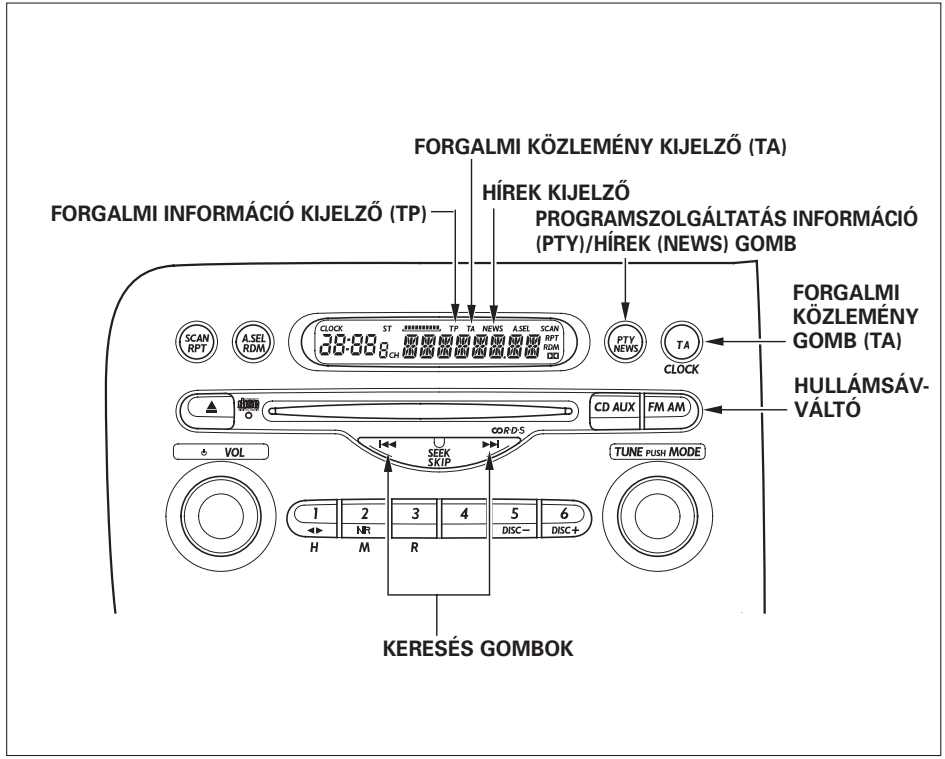

FOLYTATÓDIK

PTY – Műsortípus kijelzése funkció

Ha megnyomja a PTY/NEWS kiválasztó gombot több mint két másodpercig, a PTY indikátor felgyullad a kijelzőn. Ez tájékoztatást ad Önnek, hogy milyen típusú műsort hallgat. Például, amennyiben a kiválasztott állomás drámát közvetít, akkor a kijelzőn a „DRAMA” felirat jelenik meg. Ha tudományos műsort hallgat, a kijelzőn a „SCIENCE” felirat látható. Az alapvető PTY megnevezések az alábbiak:

AFFAIRS – (ÜGYEK): Aktuális híreken alapuló műsor.
CLASSICS – (KLASSZIKUSOK): Fő klasszikus zenekari zeneművek előadásai.
CULTURE – (KULTÚRA): Válogatás a nemzeti vagy nemzetközi kultúrából.
DRAMA – (SZÍNMŰ): Rádiójátékok, sorozatok.
EDUCATE – (OKTAT): Ismeretterjesztő műsor.
INFO – (INFORMÁCIÓ): Általános információs csatorna.
L.CLASS – (KÖNNYŰ KLASSZIKUSOK): Könnyű klasszikus zenei feldolgozások.
NEWS – (HÍREK): Tények, riportok, események.
OTH. MUS. – (EGYÉB ZENE): Úgymint: Dzsessz, Folk, Country, Rithm & Blues, Reggae.
POP MUS. – (POP): Kommersz, populáris zene.
ROCK MUS. – (ROCK): Mai modern zene.
SCIENCE – (TUDOMÁNY): Természeti, tudományos, technikai ismeretterjesztő műsor.
SPORT – (SPORT): Sportközvetítések.
VARIED – (VEGYES): Könnyed, szórakoztató műsorok.

Miután Ön kiválasztotta a tetszőleges műsortípust, a rendszer automatikusan keresni kezdi a kiválasztott programkóddal ellátott műsorokat szolgáltató adókat. A PTY funkció első használatakor a NEWS típusú műsor kijelzése jelenik meg.

Ha a kiválasztott RDS rendszerű rádióadó nem sugároz PTY információt, a kijelzőn a NO PTY – (PROGRAMAZONOSÍTÓ ÜRES) felirat jelenik meg. Amennyiben a kiválasztott adó nem RDS rendszerű, a kijelzőn a NO RDS – (NINCS RDS) felirat tájékoztatja nagyjából öt másodpercig, majd a rádió automatikusan kikapcsolja az RDS funkciót, és a kijelzőt normál kijelzésre váltja, míg egyéb beavatkozás nem történik.

Amint a kijelzőn megjelenik a kiválasztott műsortípus, használhatja a SEEK – keresés gombot a kiválasztott műsortípus megtalálásához. Ha a SEEK – keresés gombot bármelyik irányba megnyomja, a keresés közben a kijelzőn láthatja a különböző műsortípusokat. (Lásd a PTY – Műsortípus listát az előző oldalon.)

A PTY – Műsortípus-választás mód öt másodpercen belül kikapcsolódik, ha a SEEK gombbal megtalálta a kiválasztott adót.

Miután a kiválasztott műsortípus megjelenik a kijelzőn, nyomja meg a SEEK keresés gombot öt másodpercen belül. A rendszer automatikusan elkezdi a keresést a kiválasztott műsortípust szolgáltató adók közül. Ha nem talál ilyen jellegű adót, a kijelzőn megjelenik a NO PTY – NINCS ILYEN MŰSOR felirat kb. öt másodpercig, és a PTY funkció kikapcsol.

Elképzelhető, hogy néhány adó a PTY kódjától eltérő jellegű műsort sugároz pillanatnyilag.

A PTY funkció keresés közben a rádió 50 kHz-enként lépteti a frekvenciát az URH hullámsávon.

PTY/Hírek megszakítás funkció
CD- vagy kazettahallgatás közben meghallgathatja a híreket, ha előtte a PTY/NEWS gombot több mint két másodpercig megnyomja, és ezzel kiválasztja a NEWS – hírek funkciót. Ezáltal a legutóbb kiválasztott FM rádióadó hírsugárzása megszakítja a kazetta- vagy a CD-lejátszást a hírek időtartamára.

Amennyiben a műsorsugárzás átvált másik műsorra, vagy a rádiójel lecsökken, 10 másodpercen belül a rendszer automatikusan visszakapcsol a kazetta vagy a CD lejátszásába.

Az Ön audiorendszerének a TA funkción kívül másik megszakító funkciója is van. Mindig az elsődleges prioritású megszakítás aktiválódik, törölve az előző adást és annak kijelzését. Ha vissza kíván térni az előzőhöz, kapcsolja ki a jelenleg aktivált funkciót.

Az ALARM PTY – RIASZTÁS kód kijelzése használatos válsághelyzet közlemények esetén, például természeti katasztrófák esetén. Ha ezt a kódot fogja a készülék, a kijelzőn megjelenik az ALARM felirat, és a hangerő megváltozik. Ha a riasztás befejeződik, a rádió normál üzemre áll vissza.

A hangzás beállítása
A mély, magas, az oldalak közötti hangerő elosztása, illetve az első és hátsó hangszórók közötti hangerőelosztás mind beállítható. Az ÁLLÍTÁS gomb ismételt megnyomásával kiválaszthatja ezek közül, hogy melyiket akarja beállítani. A beállítás a következő sorrendben lehetséges: MÉLY (BAS), MAGAS (TRE), OLDALAK KÖZÖTTI HANGERŐELOSZTÁS (BL), ELSŐ ÉS HÁTSÓ HANGSZÓRÓK KÖZÖTTI HANGERŐELOSZTÁS (FD). Minden váltáskor hangjelzés hallható, és a kijelzőn is megjelenik a mód felirata.

Oldalak közötti/Első és hátsó hangszórók közötti hangerőelosztás – Ez a két szabályozható paramétere minden egyes hangszórónak. Az egyes oldalakra (bal-jobb) jutó hangerőt az OLDALAK KÖZÖTTI HANGERŐELOSZTÁS, míg az első és a hátsó hangszórókra jutó hangerőt az ELSŐ ÉS HÁTSÓ HANGSZÓRÓK KÖZÖTTI HANGERŐELOSZTÁS szabályozza.
Az ÁLLÍTÁS gomb megnyomásával

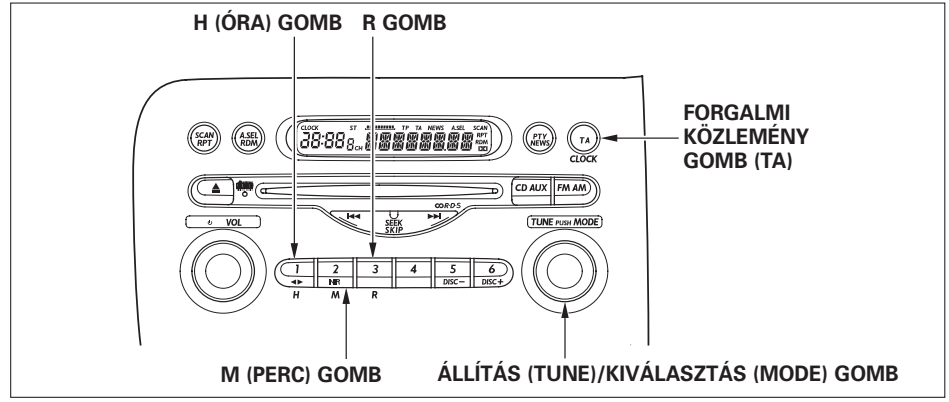

válassza ki a hangerőelosztás szabályozások közül a kívántat. Ennek az elosztásnak a mértékét Az ÁLLÍTÁS gomb forgatásával tudja beállítani a meglévő határok között A beállított érték a kijelzőn látható.

Magas/Mély hangszín – Ezzel a hangszín beállítását végezheti el. Az ÁLLÍTÁS gomb megnyomásával válassza ki a kívánt hangszín-szabályozási módot (MÉLY/MAGAS). Az ÁLLÍTÁS gomb forgatásával tudja beállítani a meglévő határok között. A beállított érték a kijelzőn látható. Az ÁLLÍTÁS gomb megnyomásával válassza ki a hangerőelosztás-szabályozások közül a kívántat. Ennek az elosztásnak a mértékét az ÁLLÍTÁS gomb forgatásával tudja beállítani a meglévő határok között (hangjelzés is hallható). Amennyiben az ÁLLÍTÁS gombbal bármelyik beállítási módon változtat, a művelet elvégzése után öt másodperccel a rendszer visszatér a normál kijelzési módhoz.

Digitális óra
Az audiorendszer kijelzője a gyújtáskapcsoló kulcs ACCESSORY (I) és ON (II) állásában rendszerint az időt mutatja. Amennyiben a rádiót, a kazettalejátszót, a CD-lejátszó vagy az opcionális CD-váltót használja, akkor az adott funkció működésével kapcsolatos információ látható a kijelzőn, majd öt másodperc múlva az idő kijelzésére vált vissza.

A helyes idő beállításához nyomja meg a TA gombot legalább két másodpercig, amíg hangjelzést nem hall. Az időkijelzés villogni kezd.

Az óra beállításához nyomja meg és tartsa lenyomva a H (1 programgomb) gombot, amíg az óra el nem éri a kívánt értéket.

A perc beállításához nyomja meg és tartsa lenyomva az M (2 programgomb) gombot, amíg a perc el nem éri a kívánt értéket.

A gyors időbeállításhoz használja az R gombot (3 programgomb). Ennek a gombnak egy megnyomásával az idő a legközelebbi egész órára ugrik. Amennyiben a kijelzett percérték harminc perc alatt van, akkor az R gomb (3 programgomb) megnyomására az idő visszaugrik az előző egész órára. Amennyiben a kijelzett percérték harminc perc felett van, akkor az R gomb (3 programgomb) megnyomására az idő előreugrik a következő egész órára.

Például:
- 1:06 időkijelzés 1:00 órára ugrik
- 1:52 időkijelzés 2:00 órára ugrik

Ha az autó akkumulátora lemerül, vagy a saruit leveszik, akkor az időbeállítás elveszik. Ilyenkor újra be kell állítani a helyes időt az előzőekben leírtak szerint.

CD-lejátszó működése
A CD-lejátszó ugyanazokkal a gombokkal vezérelhető, mint a rádió.

Amennyiben a gyújtáskapcsoló kulcs ACCESSORY(I) vagy ON (II) állásban van, helyezze a CD lemezt a CD-lejátszó nyílásába. Nyomja be a lemezt félig, a behúzó mechanizmus teljesen behúzza és elkezdi lejátszani.
A lejátszásra kerülő zeneszám sorszáma a kijelzőn látható.
Ön 8 cm-es lemezt is le tud játszani kiegészítő adapter nélkül. Adapterek használata az audiorendszer meghibásodását és sérülését eredményezheti.
Csak szabványos, jó minőségű lemezeket használjon. Ügyeljen arra, hogy deformálódott lemez ne kerüljön a CD-lejátszóba, mert a rendszer meghibásodását okozhatja. CD-R / CD-RW lemezek használata esetén csak olyan lemezek játszhatók le, melyek CD-lejátszóra formattáltak írása után.

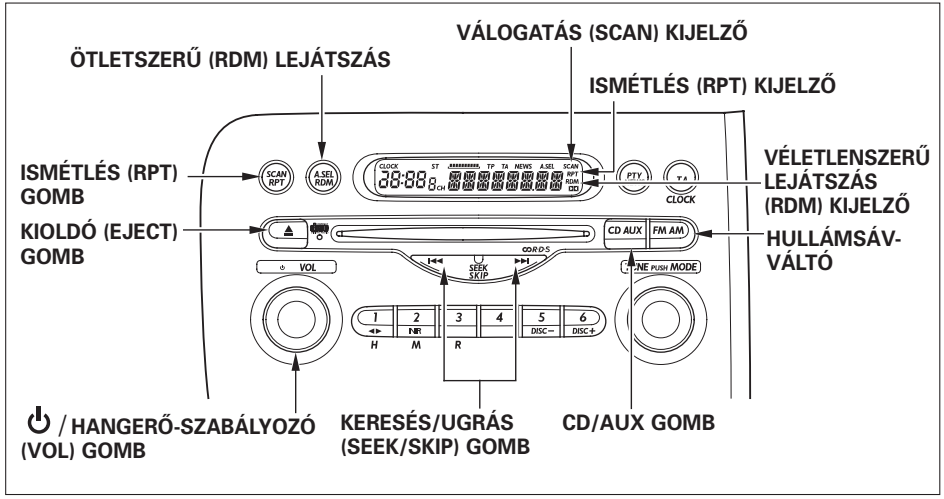

Csak szabványos lemezeket használjon. Ügyeljen arra, hogy deformálódott lemez ne kerüljön a CD-lejátszóba, mert a rendszer meghibásodását okozhatja.

Ha a lejátszás során a lemez végére ér, akkor az újra kezdi a zeneszámok lejátszását elölről.

FOLYTATÓDIK

A CD lejátszása közben úgy tud a rádióra váltani, ha megnyomja a HULLÁMSÁVVÁLTÓ gombot. A CD-lemez lejátszásra visszaváltani a CD/AUX gombbal lehetséges. A CD-lemez lejátszása ott folytatódik, ahol az a rádióra való átkapcsolás előtt abbamaradt.

Ha kikapcsolja a CD-lejátszót annak lejátszása közben – a BE- ÉS KIKAPCSOLÓ / HANGERŐ-SZABÁLYOZÓ gombbal vagy a gyújtás levételével – a CD-lemez a meghajtó mechanizmusban marad. Így amikor a rendszer ismét bekapcsolásra kerül, a CD-lemez lejátszása ott folytatódik, ahol előzőleg abbamaradt.

Nyomja meg a KIOLDÓ gombot a CD-lemez kivételéhez.

Amennyiben megnyomta a KIOLDÓ gombot és a CD-lemez félig kijött a lejátszóból, de nem veszi ki onnan, akkor 15 másodperc múlva a CD-lejátszó automatikusan ismét betölti és pillanatnyi szünet üzemmódra állítja. A CD-lemez lejátszásának elindításához nyomja meg a CD gombot.

Lejátszás közben másik lemezt és számot is kiválaszthat, a KERESÉS/UGRÁS (SEEK/SKIP) gomb segítségével.

Egy számon belüli gyors lejátszáshoz nyomja meg és tartsa lenyomva a KERESÉS/UGRÁS gombot. Nyomja meg a ►►I oldalt a gyors előreforgatáshoz, illetve a gyors visszaforgatáshoz a I◄◄ oldalt. Engedje el a gombot, amennyiben elérte a kívánt részt.

Minden alkalommal, amikor megnyomja, majd elengedi a KERESÉS/UGRÁS gomb ►►I oldalát, akkor a lejátszás a következő szám elejére ugrik. Amennyiben a I◄◄ oldalát nyomja meg, majd elengedi, akkor a lejátszás a jelenlegi szám elejére ugrik vissza. Ha az előző szám elejére kíván visszaugrani, akkor nyomja meg még egyszer a gombot.

A CD-lejátszó működése során használhatja az ismétlés, véletlenszerű lejátszás és válogatás funkciókat.

ISMÉTLÉS – E funkció bekapcsolásához nyomja meg az ISMÉTLÉS (SCAN/RPT) gombot. A kijelzőn az RPT felirat látható. Ennek a funkciónak a kiválasztásával folyamatosan ismételheti a pillanatnyilag lejátszott számot. Amikor a szám végére ér a lejátszás, automatikusan visszaugrik az elejére, majd újra elkezdi lejátszani. Egészen addig folytatja az ismétlést, míg újra meg nem nyomja az ISMÉTLÉS gombot.

VÉLETLENSZERŰ LEJÁTSZÁS – Ebben az üzemmódban véletlenszerű lejátszást hallgathat, a számok nem az eredetileg rögzített sorrendben kerülnek lejátszásra. Nyomja meg a VÉLETLENSZERŰ LEJÁTSZÁS (RDM) gombot. A kijelzőn az RMD felirat látható. A jelenleg játszott CD-lemez számai véletlenszerűen kerülnek lejátszásra. A lemez így kerül lejátszásra addig, míg meg nem nyomja ismételten a VÉLETLENSZERŰ LEJÁTSZÁS (RDM) gombot.

VÁLOGATÁS – Végigválogatja a CD-lemezen rögzített összes felvételt, 10 másodpercnyit lejátszva mindegyik elejéből. Ezz a funkciót aktiválhatja a SCAN/RPT gomb megnyomásával, míg hangjelzést hall. Amennyiben valamelyik műsorszámot végig szeretné hallgatni, nyomja meg ismételten a SCAN/RPT gombot.

A CD-lemezek megóvásáról és kezeléséről a 216. oldalon olvashat.

CD-lejátszó hibakódok
Abban az esetben, ha a CD-lejátszó működése közben hibaüzenet, kód jelenik meg a kijelzőn, nézze át a jobb oldali táblázatot. Amennyiben a hibakód nem szűnik meg és nem törölhető, lépjen kapcsolatba az Ön Honda-márkakereskedőjével.

Hibakód	Ok	Megoldás
CD DISC	Rendszerhiba Fokuszálási hiba	Nyomja meg az EJECT gombot, és vegye ki a lemezt. Ellenőrizze, nem sérült vagy deformált-e.
CD ERROR	CD-lejátszó mechanikai hiba	Nyomja meg az EJECT gombot és vegye ki a lemezt. Ellenőrizze, nem sérült vagy deformált-e. Ha a CD-lemez nem vehető ki, illetve a hibakód nem tűnik el, miután a CD-lemezt kivette, akkor keresse fel Honda-márkakereskedőjét. Ne próbálja meg erővel kivenni a CD-lemezt a lejátszóból.
CD HEAT	Magas hőmérséklet	Eltűnik, amennyiben a hőmérséklet normális értékre áll vissza.

Az opciós CD-váltó működése
Az Ön Honda-márkakereskedőjénél vásárolhat kiegészítő CD-váltót. Ez hat lemez tárolására képes, és többórányi szolgáltatás nyújtására alkalmas. A CD-váltót a műszerfalon található gyári CD rádió kezelőszerveivel tudja vezérelni.

A CD-váltó kezelési utasításainak megfelelően helyezze a lemezeket a CD-tárba, majd a tárat a lejátszóba. Csak szabványos lemezt használjon. Ügyeljen arra, hogy deformálódott lemez ne kerüljön a tárba, mert ez a rendszer meghibásodását okozhatja.

Nyomja meg a CD/AUX gombot. A váltó belekezd a tárban lévő első lemez első számának lejátszásába, és ez a kijelzőn látható. Amennyiben elérte az egyik lemez végét, akkor a következő lemez lejátszásába kezd. Az utolsó lemez után ismét az első lemez következik.

Lejátszás közben másik lemezt is kiválaszthat az 5. programgomb (DISC–) vagy a 6. programgomb (DISC+) segítségével. Nyomja meg a 6. programgombot a tárban lévő következő lemez kiválasztásához. Nyomja meg az 5. programgombot az előző lemez kiválasztásához. Amennyiben olyan helyet választ ki a tárban, ahol nincs lemez, akkor a váltó a következő tárhelyre ugrik. Ez mindaddig folytatódik, amíg CD-lemezt nem talál valamelyik tárhelyen.

Amennyiben a CD-váltó éppen egy lemezt játszik le és Ön a rádiós CD-lejátszóba lemezt tesz, akkor a rendszer befejezi a CD-váltóban lévő lemez lejátszását, és elkezdi a rádiós CD-lejátszóban lévő lemez lejátszását. A CD-váltó újbóli kiválasztásához nyomja meg a CD-gombot. A lejátszás ott folytatódik, ahol előtte abbamaradt. A CD-gombot használja a CD-lejátszó és CD-váltó közötti átváltáshoz.

Ha a rádiós CD-lejátszón található KIOLDÓ gombot megnyomja, akkor a rendszer automatikusan a CD-váltóra ugrik, és a CD-tárban található lemezt kezdi el lejátszani, ahol az előtte abbamaradt. Amennyiben nincs lemez a CD-tárban, a kijelző villogni kezd. Ilyenkor más módot kell választania a HULLÁMSÁVVÁLTÓ gombbal (középhullám vagy URH).

Amikor ismét visszavált a CD-lejátszási módba, akkor a rendszer azt az egységet választja ki (rádiós CD-lejátszó vagy CD-váltó), amelyiket előtte használta.

Az ugrás, ismétlés, véletlenszerű lejátszás és válogatás funkciók használatához nézze át a rádiós CD-lejátszó működési leírását.

CD-váltó hibakódok
Abban az esetben, ha a CD-váltó működése közben hibaüzenet, kód jelenik meg a kijelzőn, nézze át a jobb oldali táblázatot. Amennyiben a hibakód nem szűnik meg és nem törölhető, lépjen kapcsolatba az Ön Honda-márkakereskedőjével.

Hibakód	Ok	Megoldás
CD DISC	Rendszer hiba Fokuszálási hiba	Nyomja meg a KIOLDÓ gombot, és vegye ki a tárat. Ellenőrizze a hibakód meglétét. Tegye vissza a tárat. Ha a hibakód továbbra is megmarad, vagy a tárat nem lehet kivenni, forduljon Honda-márkakereskedőjéhez.
CD ERROR	CD-lejátszó mechanikai hiba	Nyomja meg a KIOLDÓ gombot, és vegye ki a tárat. Ellenőrizze a hibakód meglétét. Tegye vissza a tárat. Ha a hibakód továbbra is megmarad, vagy a tárat nem lehet kivenni, forduljon Honda-márkakereskedőjéhez.
CD HEAT	Magas hőmérséklet	Eltűnik, amennyiben a hőmérséklet normális értékre áll vissza.
CD EJECT	Nincs tár a váltóban	Helyezze a váltóba a tárat.

Az Ön Honda audiorendszere biztosítja a legtisztább vételt minden hullámsávon, és könnyedén kiválasztha-tja kedvenc csatornáit a program-gombok segítségével.

A rádió működése

A gyújtáskapcsolónak ACCESSORY (I) vagy ON (II) gyújtás állásban kell lennie. A ⏻ / HANGERŐ-SZABÁLYOZÓ GOMB, az URH/FM gomb vagy a CD/AUX gomb megnyomásával tudja bekapcsolni. A hangerőt a HANGERŐ-SZABÁLYOZÓ gombbal tudja beállítani.

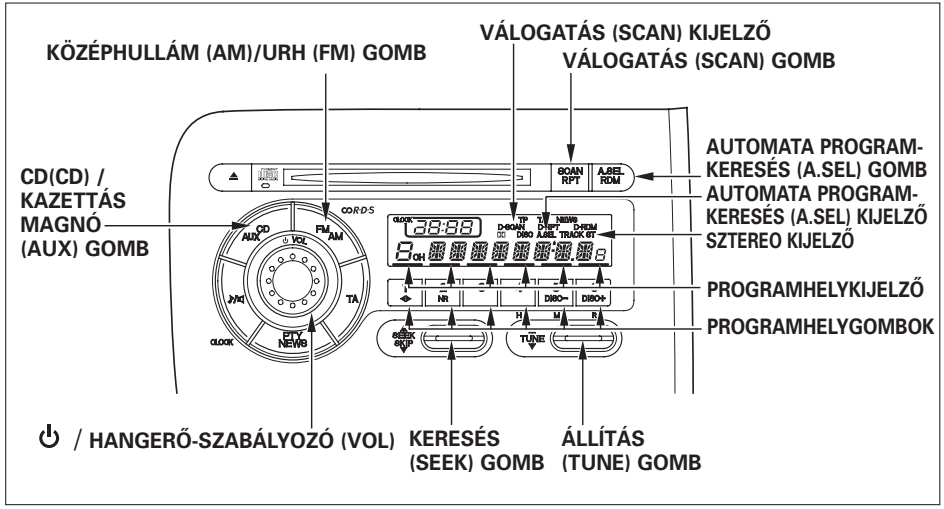

A legutóbb beállított hullámsáv és frekvencia megjelenik a kijelzőn. A hullámsávváltáshoz nyomja meg a hullámsávváltó kapcsolót. Az URH/FM csatornán megjelenik az ST jel a felső kijelzőn, az adás sztereóban hallható. Sztereó hangzás csak az említett csatornákon érhető el.

A következő módokon találhat rádióadókat a készüléken: ÁLLÍTÁS, KERESÉS, VÁLOGATÁS, AUTOMATA PROGRAMKERESÉS vagy a Programhelyikonok segítségével.

FOLYTATÓDIK

ÁLLÍTÁS (TUNE) – A TUNE gomb segítségével be tudja állítani a kívánt rádióállomást. A magasabb frekvencia felé indítva a keresést nyomja meg az ▲ gombot. Az ▼ gombot megnyomva az alacsonyabb frekvencia felé keres a rádiókészülék. Ha csak finomállítást akar végezni, nyomja meg, és hirtelen engedje el a gombot. Nyomja meg az ▲ vagy az ▼ gombot, amíg a kijelzőn a kívánt frekvenciát el nem éri.

KERESÉS (SEEK) – Ezzel a gombbal a legerősebb jelű rádióállomásokat találhatja meg. Hogy elindítsa a keresést, nyomja meg a SEEK gombot bármelyik irányba, majd engedje el. Attól függően, hogy melyik gombot nyomta meg, a keresés a hullámsávon le-, illetve felfelé indul el. A keresés megáll a legerősebben sugárzó adónál.

VÁLOGATÁS (SCAN) – Ebben a funkciójában a készülék felkínálja Önnek a választott hullámsávon a legerősebb jelű adókat. Elindításához nyomja meg a SCAN gombot, majd engedje el. A rendszer megkeresi a következő legerősebb adást, majd körülbelül 10 másodpercig megáll a kereséssel és a talált adó hallható. Ha Ön nem avatkozik közbe, a rendszer ezután folytatni fogja a keresést a következő rádióadóig. Ha hallgatni kívánja a talált rádióadót, nyomja meg újra a SCAN gombot.

Programhelygomb – Kedvenc rádióállomásait tetszőlegesen beprogramozhatja hat különböző programhelyre. Minden egyes gomb képes egy hosszú- vagy középhullámú (LW és MW), illetve két URH adó memorizálására.

Az állomások memorizálása:

1. Válassza ki a hullámsávot.
2. Az ÁLLÍTÁS, KERESÉS vagy VÁLOGATÁS funkció gombok bármelyikével keresse meg a kívánt állomást.
3. A kívánt programhely gombját nyomja be, majd tartsa lenyomva legalább két másodpercig, amíg hangjelzést nem hall.
4. Az összesen hat állomás beállításához ismételje meg az 1–3. lépéseket.

Ha egy állomást eltárolt, a rádióadó meghallgatásához csak nyomja meg a megfelelő programhelygombot.

A beprogramozott rádióállomások elvesznek, ha az akkumulátor lemerül, vagy ha az akkumulátor kapcsait lekötik, valamint ha kihúzzák a rádió biztosítékát.

AUTOMATA PROGRAMKERESÉS (A.SEL) – Ha hosszú útra megy, és a beprogramozott rádióadójának sugárzási, vételi viszonyai megváltoztak, Ön a megszűnt vétel helyére kereshet másik adót ezzel a funkcióval. Ebben az állásban a rádió automatikusan keres a helyi viszonyoknak megfelelő adót a beállított rádióadó helyére.

Ennek a funkciónak a kiválasztásához nyomja meg az AUTOMATA PROGRAMKERESÉS gombot. Ezután a rendszer néhány pillanatig várakozó/kereső állapotba kerül. A rendszer automatikusan végigkeresi a középhullám (AM)/URH (FM) hullámsávon a legerősebb jeleket. Ezeket hat középhullámú (AM) és tizenkét URH (FM) programhelyen fogja tárolni, és a programhelygombok segítségével bármikor kiválaszthatóak.

Ha távoli, eldugott helyen jár, előfordulhat, hogy nem talál mindegyik programhelyre megfelelően erősen sugárzó rádióadót. Ha ez így történik, az üres programhelyek kiválasztásakor nem lát állomásszámot a kijelzőn a programhely gombjának lenyomásakor.

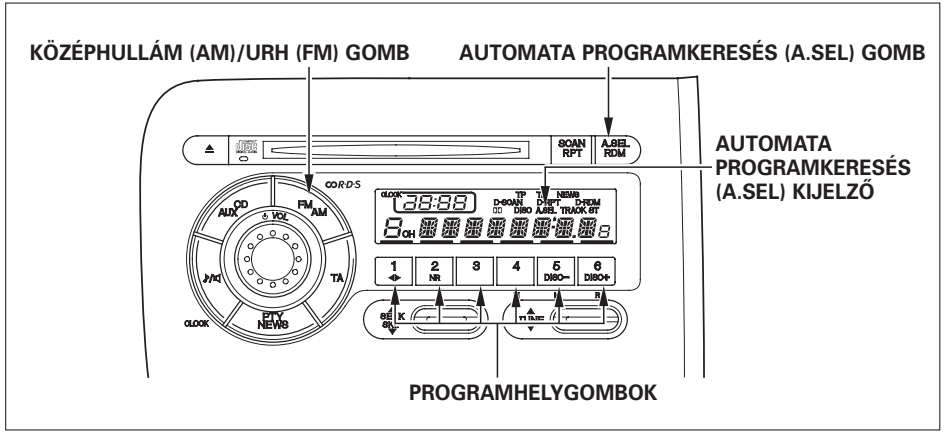

Amennyiben az automata programkeresés során talált és tárolt állomások nem megfelelőek az Ön számára, akkor más állomásokat is tárolhat.

Az automata programkeresés funkciója nem írja felül az eredetileg beprogramozott rádióadók beállítását. Így ha hazatért, csak kapcsolja ki ezt a funkciót, és máris az eredetileg beállított adókat találja a megfelelő helyeken.

Rádió Adatszolgáltató Rendszer (RDS)

Számos országban a Rádió Adatszolgáltató Rendszer (RDS) hasznos tulajdonságait tudja használni.

Amennyiben FM (URH) adót hallgat, akkor az adót változatlanul hallgatni tudja még akkor is, ha egy másik régióba/területre lép át utazása során, és itt az adó más frekvencián fogható.

Az RDS a rádió bekapcsolásakor automatikusan üzembe lép. Amennyiben az adó, amit éppen hallgatott, RDS rendszerű, a kijelző a frekvencia kijelzéséről átvált az adó nevére. Ezután a rendszer automatikusan ezen adó több sugárzó frekvenciája közül a legerősebb jelűre áll rá. Ezzel megkíméli Önt utazás közben a rádió utánállításából adódó kellemetlenségektől, mindaddig, míg a beállított adó RDS körzetében autózik.

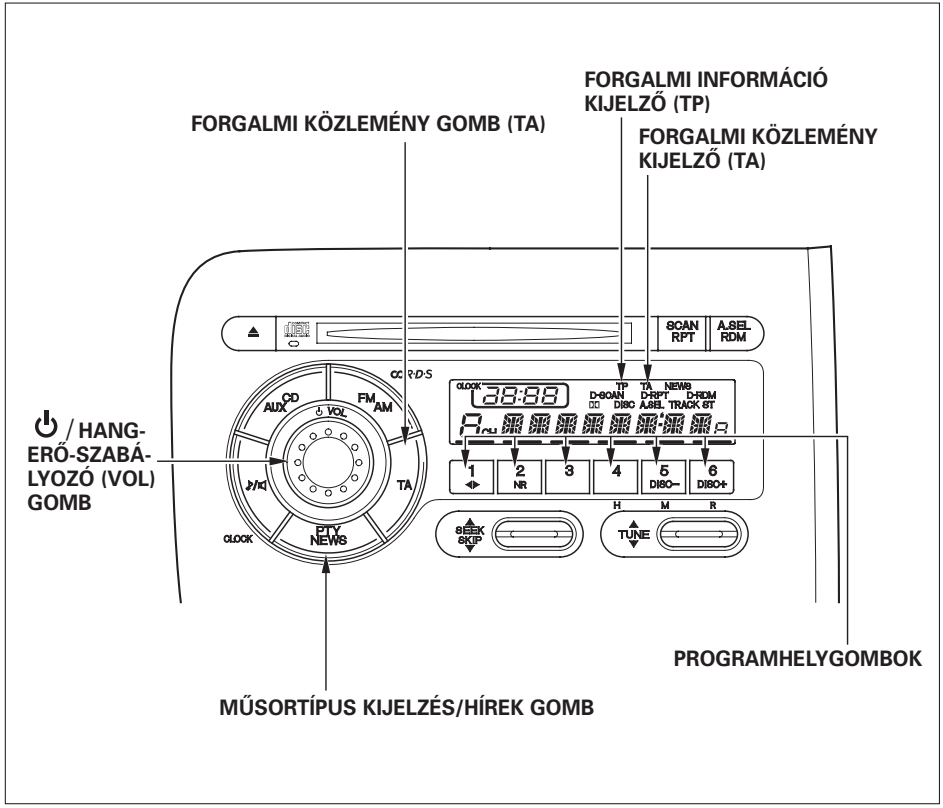

Az RDS funkció be- és kikapcsolható, ehhez az audiorendszer bekapcsolt állapotában nyomja meg és tartsa két másodpercnél hosszabb ideig lenyomva a BE- ÉS KIKAPCSOLÓ/ HANGERŐ-SZABÁLYOZÓ ⏻ /VOL) gombot és nyomja meg az 1. (AF) vagy 2. (REG) vagy 3. (PS) programgombokat. Az RDS funkció be- és kikapcsolásához nyomja meg a BE- ÉS KIKAPCSOLÓ/ HANGERŐ-SZABÁLYOZÓ (⏻ /VOL) gombot újra.

Amint az RDS jel egyre gyengébb lesz, a rendszer a legutóbb beállított frekvenciát fogja tartani, és a kijelzőn átvált az adó nevéről a frekvencia kijelzésére.

Néhány országban az RDS rendszer nem működik, mivel a rádióadók nem sugároznak RDS jelet.

Alternatív programválasztás (AF)
A gomb megnyomásával a rendszer egy olyan másik adót keres automatikusan, amely az adásban lévőhöz hasonló programot sugároz az adott körzetben.

Regionális program (REG)
A gomb megnyomásával a rádióval „megtaníttatjuk”, hogy bizonyos szolgáltatók nem sugározzák ugyanazt az adást ugyanabban az időben. Ebben az esetben a rádió továbbra is a kiválasztott regionális adást sugározza és még gyenge jel esetén sem vált át más frekvenciára.

Programszerviz (PS)
Amennyiben az adó, amit éppen hallgatott, RDS rendszerű, akkor a sugárzási frekvencia eltűnik a kijelzőről, és helyette az adó neve vagy a műsortípus (PTY) információ jelenik meg. Nyomja meg a PTY/NEWS gombot a kijelzőn látható információ megváltoztatásához: adóállomás vagy műsortípus (lásd 205. oldal) kijelzése között.

Forgalmi közlemény készenlét (TA) funkció
Ha megnyomja a forgalmi közlemény (TA) gombot, a rendszer készenléti állapotba kapcsol a forgalmi közlemények fogadására, ugyanakkor a forgalmi közlemény (TA) kijelző felgyullad.

Amennyiben olyan adót hallgat, amely sugároz ilyen közleményeket, akkor a forgalmi információ (TP) kijelző felgyullad, jelezve, hogy ilyen jellegű információ érkezhet. Amennyiben olyan adót hallgat, amely EON (Növelt prioritású hálózat) rendszerű, a forgalmi információ (TP) kijelző ugyancsak felgyullad.

Az EON információs szolgáltatás olyan keresztreferenciával rendelkező programszolgáltatás, amely magasabb prioritású az éppen sugárzott programnál. Ezért ha ilyen adónál közlekedési információ érkezik, azonnal meghallgathatja az éppen sugárzott műsoron keresztül.

FOLYTATÓDIK

Kazetta vagy CD-lemez hallgatása közben is kaphat közlekedési információkat, amennyiben előtte TP vagy EON TP rendszerű adóra állítja készülékét, és megnyomja a forgalmi közlemény (TA) gombot [forgalmi közlemény (TA) kijelző felgyullad]. A rendszer automatikusan átkapcsol a kazetta, illetve CD hallgatásáról a közlekedési információk vételére, amennyiben ilyen jellegű közlemény érkezik. A közlemény vége után visszakapcsol az eredeti üzemmódra.

Kikapcsolásához nyomja meg a forgalmi közlemény (TA) gombot újra, és a forgalmi közlemény (TA) kijelző kialszik.

Amennyiben a SEEK vagy az automata programkeresés gombjával választ ki adókat úgy, hogy közben a forgalmi közlemény (TA) funkció be van kapcsolva, a rendszer csak a TP vagy EON TP rendszerű adókat választja ki.

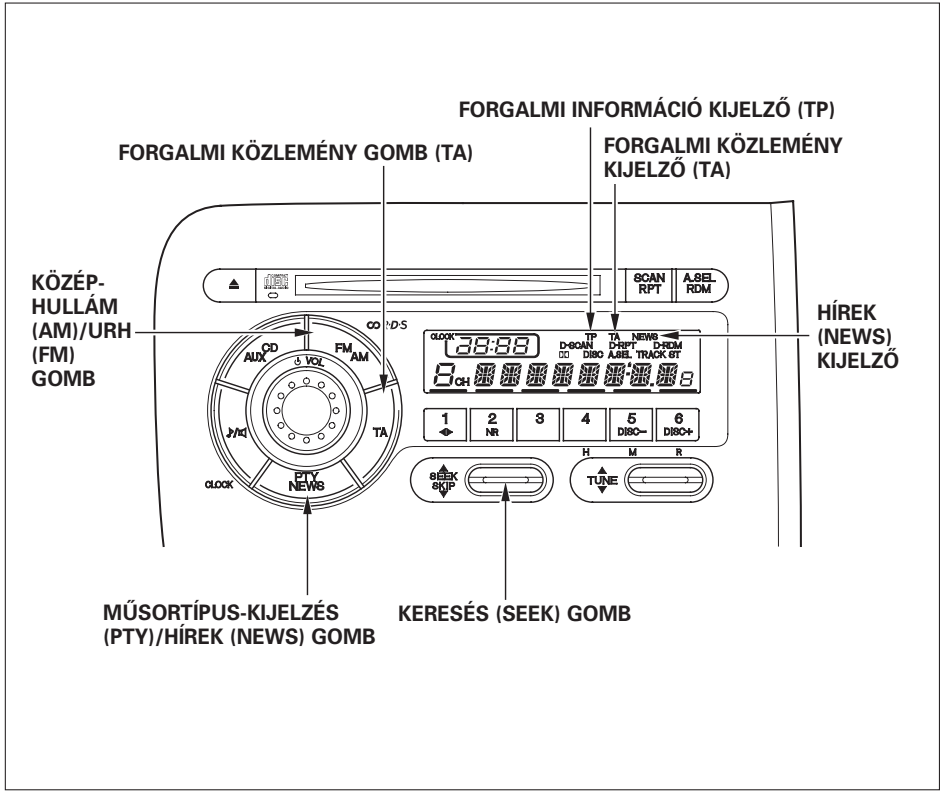

Műsortípus kijelzése funkció (PTY)
Ha megnyomja a PTY/NEWS gombot, több mint két másodpercig, a PTY műsortípus-kijelzés funkció bekapcsol. Ez tájékoztatást ad Önnek, hogy milyen típusú műsort hallgat. Például, amennyiben a kiválasztott állomás drámát közvetít, akkor a kijelzőn a DRAMA felirat jelenik meg. Ha tudományos műsort hallgat, akkor a kijelzőn a SCIENCE felirat látható. Az alapvető PTY megnevezések az alábbiak:

AFFAIRS – (ÜGYEK): Aktuális híreken alapuló műsor
CLASSICS – (KLASSZIKUSOK): Komolyzene; fő klasszikus zenekari zeneművek előadásai
CULTURE – (KULTÚRA): Válogatás a nemzeti vagy nemzetközi kultúrából
DRAMA – (SZÍNMŰ): Rádiójátékok, sorozatok
EASY MUS – (KÖNNYŰZENE): Könnyűzene
EDUCATE – (OKTATÁS): Ismeretterjesztő műsorok
INFO – (INFORMÁCIÓ): Általános információ és tanácsok
L.CLASS – (KÖNNYŰ KLASSZIKUSOK): Könnyű klasszikus zenei feldolgozások
NEWS – (HÍREK): Tények, riportok, események összefoglaló formátumban
OTH. MUS. – (EGYÉB ZENE): Dzsessz, Folk, Country, Rithm & Blues, Reggae
POP MUS. – (POP): Kommersz, populáris zene
ROCK MUS. – (ROCK): Mai modern zene
SCIENCE – (TUDOMÁNY): Természeti, tudományos, technikai ismeretterjesztő műsorok
SPORT – (SPORT): Sportközvetítések
VARIED – (VEGYES): Könnyed, szórakoztató műsorok

FOLYTATÓDIK

Miután Ön kiválasztotta a tetszőleges műsortípust, a rendszer automatikusan keresni kezdi a kiválasztott programkóddal ellátott műsorokat szolgáltató adókat. A PTY funkció első használatakor a NEWS típusú műsor kijelzése jelenik meg.

Ha a kiválasztott RDS rendszerű rádióadó nem sugároz PTY információt, a kijelzőn a NO PTY – (NINCS PROGRAMSZOLGÁLTATÁS INFORMÁCIÓ) felirat jelenik meg. Amennyiben a kiválasztott adó nem RDS rendszerű, a kijelzőn a NO RDS – (NINCS RDS) felirat tájékoztatja nagyjából öt másodpercig, majd a rádió automatikusan kikapcsolja az RDS funkciót és a kijelzőt normál kijelzésre váltja, míg egyéb beavatkozás nem történik.

Amint a kijelzőn megjelenik a kiválasztott műsortípus, használhatja a SEEK (KERESÉS) gombot a kiválasztott műsortípus megtalálásához. Ha a KERESÉS gomb bármelyik oldalát használja, a keresés közben a kijelzőn láthatja a különböző műsortípusokat (lásd a PTY – műsortípus listát az előző oldalon)

A műsortípus választás mód (PTY) öt másodpercen belül kikapcsolódik, ha a KERESÉS gombbal megtalálta a kiválasztott adót.

Miután a kiválasztott műsortípus megjelenik a kijelzőn, nyomja meg a KERESÉS gomb bármely oldalát újra öt másodpercen belül. A rendszer automatikusan elkezdi a keresést a kiválasztott műsortípust szolgáltató adók közül. Ha nem talál ilyen jellegű adót, a kijelzőn megjelenik a NO PTY – NINCS ILYEN MŰSOR felirat körülbelül öt másodpercig, és a PTY funkció kikapcsol.

Elképzelhető, hogy néhány adó a PTY kódjától eltérő jellegű műsort sugároz pillanatnyilag.

A PTY funkció keresés közben a rádió 50 kHz-ként lépteti a frekvenciát az URH hullámsávon. Amennyiben az AF vagy forgalmi közlemény (TA) funkció be van kapcsolva, akkor ez 100 kHz-re változik.

PTY/Hírek megszakítás funkció
CD vagy kazettahallgatás közben meghallgathatja a híreket, ha előtte több mint két másodpercig a PTY/NEWS gombot megnyomja, és kiválasztja a NEWS funkciót. Ezáltal a legutóbb kiválasztott FM rádióadó hírsugárzása megszakítja a kazetta vagy a CD-lejátszást a hírek időtartamára.

Amennyiben a műsorsugárzás átvált másik műsorra vagy a rádiójel lecsökken, 10 másodpercen belül a rendszer automatikusan visszakapcsol a kazetta vagy a CD lejátszásába.

Az Ön audiorendszerének létezik másik megszakító funkciója [magába foglalja a forgalmi közlemény (TA) funkciót]. Mindig az elsődleges prioritású megszakítás aktiválódik, törölve az előző adást és annak kijelzését. Ha vissza kíván térni az előzőhöz, kapcsolja ki a jelenleg aktivált funkciót.

PTY Riasztás
A RIASZTÁS (ALARM) kód kijelzése használatos válsághelyzet közlemények esetén, például természeti katasztrófák esetén. Ha ezt a kódot fogja a készülék, a felső kijelzőn megjelenik az ALARM felirat, és a hangerő megváltozik. Ha a riasztás befejeződik, a rádió normál üzemre áll vissza.

A hangzás beállítása
A mély, magas, az oldalak közötti hangerő elosztása, illetve az első és hátsó hangszórók közötti hangerőelosztás mind beállítható. Az ♪/🔈 gomb megnyomásával ezeket mind be tudja állítani. A gomb minden egyes megnyomásával a BAS (mély hangszín) – TRE (magas hangszín) – FAD (első és hátsó hangszórók közötti hangerőelosztás) – BAL (oldalak közötti hangerőelosztás) sorrendben lépegethet. Minden hangzásbeállítás változtatása a kijelzőn is megjelenik.

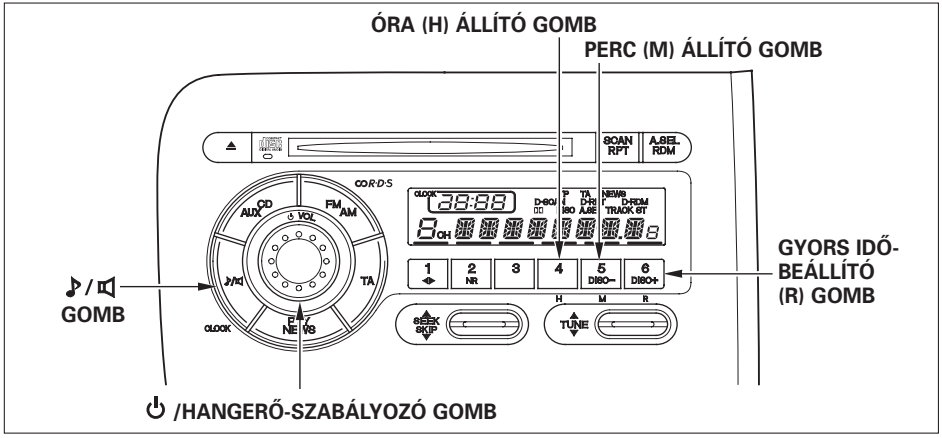

Oldalak közötti/Első és hátsó hangszórók közötti hangerőelosztás – Ez a két szabályozható paramétere minden egyes hangszórónak. Az egyes oldalakra (bal-jobb) jutó hangerőt a BAL, míg az első és a hátsó hangszórókra jutó hangerőt a FAD állásban tudja szabályozni.

Válassza ki a BAL vagy a FAD állást, és nyomja meg az ♪/🔈 gombot. Az ⏻/HANGERŐ-SZABÁLYOZÓ gomb elforgatásával a kívánt szint beállítható, és ez a kijelzőn is látható.
Magas/Mély hangszín – A hangszín beállítása ezekben az állásokban lehetséges. Válassza ki a TRE vagy BAS hangszínt az ♪/🔈 gomb megnyomásával.
Az ⏻/HANGERŐ-SZABÁLYOZÓ gomb elforgatásával a kívánt szint beállítható és ez a kijelzőn is látható.

A beállított paraméterek (oldalak közötti/első és hátsó hangszórók közötti hangerőelosztás – magas/mély hangszín) középértékénél, „bip” jelzést hallhat.

A kijelző öt másodpercen belül visszatér a normál kijelzésre az ⏻/HANGERŐ-SZABÁLYOZÓ gombbal történt állítás után.

Digitális óra
Az audiorendszer kijelzője a gyújtáskapcsoló kulcs ACCESSORY (I) vagy ON (II) állásában rendszerint az időt mutatja.

Az idő beállításához nyomja meg az ♪ / 🔇 gombot két másodpercnél hosszabb ideig, míg hangjelzést nem hall. A kijelzőn az állítandó érték villogni kezd.

Az órák számának állításához nyomja meg a H – Óra (4. program) gombot mindaddig, míg a beállítandó értékre vált a kijelző.

A perc beállításához nyomja meg az M – Perc (5. program) gombot mindaddig, míg a beállítandó értékre vált a kijelző.

Használhatja az idő gyorsbeállításhoz az R (6. program) gombot is. Nyomja meg az R (6. program) gombot. Ha a kijelző aktuálisan 30 percnél kevesebb időn állt, az R gomb megnyomására az előző órára, ellenkező esetben a következő órára ugrik.

Példa:
- 1:06-ról 1:00-ra vált a kijelző.
- 1:52-ről 2:00-ra vált a kijelző.

Ha leköti az akkusarut vagy az akkumulátor lemerül, az óra elveszti beállítását.
A pontos időt a fentebb leírt módon állíthatja be.

CD-lejátszó működése
A CD-lejátszó ugyanazokkal a gombokkal vezérelhető, mint a rádió.

Amennyiben a gyújtáskapcsoló kulcs ACCESSORY (I) vagy ON (II) állásban van, helyezze a CD-lemezt a CD-lejátszó nyílásába. Nyomja be a lemezt félig, a behúzó mechanizmus teljesen behúzza és elkezdi lejátszani. A lejátszásra kerülő zeneszám sorszáma a kijelzőn látható.

Ön 8 cm-es lemezt is le tud játszani kiegészítő adapter nélkül. Adapterek használata az audiorendszer meghibásodását és sérülését okozhatja.

Csak szabványos, jó minőségű lemezeket használjon. Ügyeljen rá, hogy deformálódott lemez ne kerüljön a CD-lejátszóba, mert a rendszer meghibásodását okozhatja. CD-R/CD-RW lemezek használata estén csak olyan lemezek játszhatók le, melyek CD-lejátszóra formattáltak írása után.

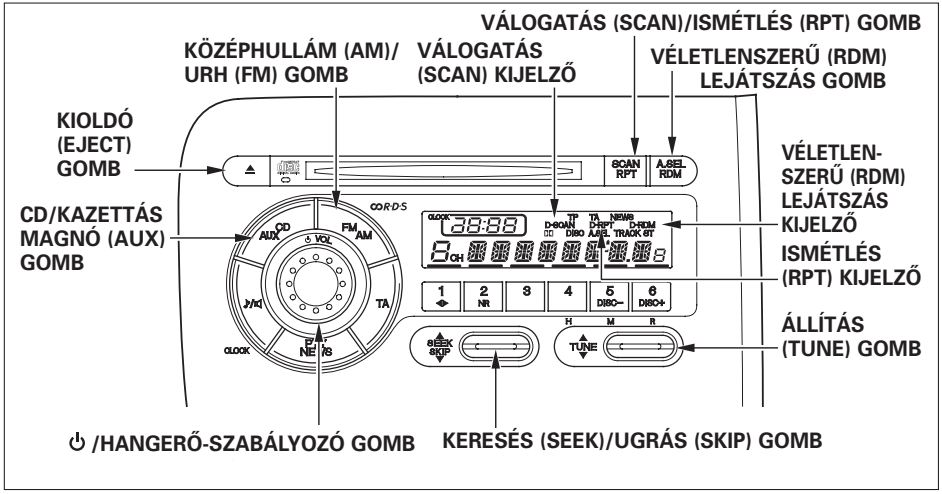

Minden esetben csak standard, kör alakú CD-lemezt használjon. Szabálytalan formájú CD-lemezek használat során beszorulhatnak a CD-meghajtóba vagy egyéb problémákat okozhatnak.

Ha a lejátszás során a lemez végére ér, akkor az elölről kezdi a zeneszámok lejátszását.

A CD lejátszása közben úgy tud a rádióra váltani, ha megnyomja a HULLÁMSÁVVÁLTÓ (FM/AM) gombot. A CD-lemez lejátszásra visszaváltani a CD/AUX gombbal lehetséges. A CD-lemez lejátszása ott folytatódik, ahol az a rádióra való átkapcsolás előtt abbamaradt.

Ha kikapcsolja a CD-lejátszót annak lejátszása közben – az ⏻ / HANGERŐSZABÁLYOZÓ gombbal vagy a gyújtás levételével – a CD-lemez a meghajtó mechanizmusban marad. Így amikor a rendszer ismét bekapcsolásra kerül, a CD-lemez lejátszása ott folytatódik, ahol előzőleg abbamaradt.

Nyomja meg a KIOLDÓ gombot a CD-lemez kivételéhez.

Amennyiben megnyomta a KIOLDÓ gombot és a CD-lemez félig kijött a lejátszóból, de nem veszi ki onnan, akkor 15 másodperc múlva a CD-lejátszó automatikusan ismét betölti és pillanatnyi szünet üzemmódra állítja. A CD-lemez lejátszásának elindításához nyomja meg a CD/AUX gombot.

Lejátszás közben másik lemezt és számot is kiválaszthat, az ÁLLÍTÁS (TUNE) vagy a KERESÉS/UGRÁS (SEEK/SKIP) gomb segítségével.

Egy számon belüli gyors lejátszáshoz nyomja meg és tartsa lenyomva az ÁLLÍTÁS vagy a KERESÉS/UGRÁS gombot. Nyomja meg az ▲ oldalt a gyors előreforgatáshoz, illetve az ▼ oldalt a gyors visszaforgatáshoz. Engedje el a gombot, amennyiben elérte a kívánt részt.

Minden alkalommal, amikor megnyomja, majd elengedi a KERESÉS/UGRÁS gomb ▲ oldalát, akkor a lejátszás a következő szám elejére ugrik. Amennyiben az ▼ oldalát nyomja meg, majd elengedi, akkor a lejátszás a jelenlegi szám elejére ugrik vissza. Ha az előző szám elejére kíván visszaugrani, akkor nyomja meg még egyszer a gombot.

A lemez lejátszása közben kiválaszthatja az ISMÉTLÉS (REPEAT), a VÉLETLENSZERŰ LEJÁTSZÁS (RANDOM) és a VÁLOGATÁS (SCAN) funkciókat.

FOLYTATÓDIK

ISMÉTLÉS (REPEAT) – Ennek a funkciónak a kiválasztásával – a SCAN/RPT gomb legalább 2 másodpercig történő megnyomása után – folyamatosan ismételheti a pillanatnyilag lejátszott számot vagy műsorrészt. A kijelzőn az RPT felirat emlékezteti a funkció kiválasztására. Amikor a szám, illetve a műsorrész végére ér a lejátszás, automatikusan visszaugrik az elejére, majd újra elkezdi lejátszani. Egészen addig folytatja az ismétlést, míg 2 másodpercnél hosszabb időre újra meg nem nyomja a SCAN/RPT gombot.

ÖTLETSZERŰ LEJÁTSZÁS (RANDOM PLAY) – Ebben az üzemmódban válogatásszerű lejátszást hallgathat, a műsorszámok nem az eredetileg rögzített sorrendben kerülnek lejátszásra. Nyomja meg az RDM gombot és a jelenleg játszott CD-lemez műsorszámai ötletszerűen kerülnek lejátszásra. A kijelzőn a RDM felirat látható. A lemez így kerül lejátszásra, míg meg nem nyomja ismételten az RDM gombot.

VÁLOGATÁS (SCAN) – Ennek a funkciónak a kiválasztásával végigválogatja a CD-lemezen rögzített összes felvételt, 10 másodpercnyit lejátszva mindegyik elejéből. Ezen funkciót aktiválhatja a SCAN/RPT gomb megnyomásával, miközben a kijelzőn a SCAN felirat megjelenik. Ha nem tesz semmit, akkor a rendszer automatikusan a következő felvételre ugrik és abból is lejátszik 10 másodpercnyit. Amennyiben valamelyik műsorszámot végig szeretné hallgatni, nyomja meg ismételten a SCAN/RPT gombot. Miután a rendszer a CD-lemezen található összes felvételből 10 másodpercnyit lejátszott, a funkció törlésre kerül. A SCAN/RPT gomb ismételt megnyomásával szintén törölheti a válogatás funkciót.

CD-lemezek védelme
A CD-lemezek megóvásáról és kezeléséről a 216. oldalon olvashat.

CD-lejátszó hibakódok
Abban az esetben, ha a CD-lejátszó működése közben hibaüzenet, kód jelenik meg a kijelzőn, nézze át a jobb oldali táblázatot. Amennyiben a hibakód nem szűnik meg és nem törölhető, lépjen kapcsolatba az Ön Honda-márkakereskedőjével.

Hibakód	Ok	Megoldás
CD DISC	Rendszer hiba Fókuszálási hiba	Nyomja meg az EJECT gombot, és vegye ki a lemezt. Ellenőrizze, sérült vagy deformált-e.
CD ERR	Mechanikai hiba	Nyomja meg az EJECT gombot, és vegye ki a lemezt. Ellenőrizze, sérült vagy deformált-e. Ha a CD-lemez nem vehető ki, illetve a hiba-kód nem tűnik el, miután a CD-lemezt kivette, akkor keresse fel Honda-márkakereskedőjét. Ne próbálja meg erővel kivenni a CD-lemezt a lejátszóból.
CD HOT	Magas hőmérséklet	Eltűnik, amennyiben a hőmérséklet normális értékre áll vissza

Az opciós CD-váltó működése
Az Ön Honda-márkakereskedőjénél vásárolhat kiegészítő CD-váltót. Ez hat lemez tárolására képes, és többórányi szolgáltatás nyújtására alkalmas. A CD-váltót a műszerfalon található gyári CD rádió kezelőszerveivel tudja vezérelni.

A CD-váltó kezelési utasításainak megfelelően helyezze a lemezeket a CD-tárba, majd a tárat a lejátszóba. Csak szabványos lemezt használjon. Ügyeljen arra, hogy deformálódott lemez ne kerüljön a tárba, mert ez a rendszer meghibásodását okozhatja.

Nyomja meg a CD/AUX gombot. A kijelzőn a CD felirat látható. A váltó belekezd a tárban lévő első lemez, első számának lejátszásába és ez a kijelzőn látható. A lemez befejezése után a következő lemez kerül kiválasztásra és lejátszásra. Miután az utolsó lemez lejátszása is befejeződött, a rendszer visszatér az első lemezhez.

Lejátszás közben másik lemezt is kiválaszthat az 5. programgomb (DISC–) vagy a 6. programgomb (DISC+) segítségével. Nyomja meg a 6. programgombot a tárban lévő következő lemez kiválasztásához. Nyomja meg az 5. programgombot az előző lemez kiválasztásához. Amennyiben olyan helyet választ ki a tárban, ahol nincs lemez, akkor a váltó a következő tárhelyre ugrik. Ez mindaddig folytatódik, amíg CD-lemezt nem talál valamelyik tárhelyen.

Amennyiben a CD-váltó éppen egy lemezt játszik le és Ön a műszerfalon található rádiós CD-lejátszóba lemezt tesz, akkor a rendszer befejezi a CD-váltóban lévő lemez lejátszását és elkezdi a rádiós CD-lejátszóban lévő lemez lejátszását. A CD-váltó újbóli kiválasztásához nyomja meg a CD/AUX gombot. A lejátszás ott folytatódik, ahol előtte abbamaradt. A CD/AUX gombot használja a CD-lejátszó és CD-váltó közötti átváltáshoz.

Ha a műszerfalon található rádiós CD-lejátszón található KIOLDÓ gombot megnyomja, akkor a rendszer automatikusan a CD-váltóra ugrik és a CD-tárban található lemezt kezdi el lejátszani, ahol az előtte abbamaradt. Amennyiben nincs lemez a CD tárban, a kijelző villogni kezd. Ilyenkor más módot kell választania a HULLÁMSÁVVÁLTÓ gombbal (középhullám AM, vagy URH- FM).

Amikor ismét visszavált a CD-lejátszási módba, akkor a rendszer azt az egységet választja ki (rádiós CD-lejátszó vagy CD-váltó), amelyiket előtte használta.

Az UGRÁS, ISMÉTLÉS és VÉLETLENSZERŰ LEJÁTSZÁS funkciók használatához nézze át a rádiós CD-lejátszó működési leírását.

CD-lemezek védelme
A CD-lemezek megóvásáról és kezeléséről a 216. oldalon olvashat.

CD-váltó hibakódok
Abban az esetben, ha az opciós CD-váltó működése közben hibaüzenet, kód jelenik meg a kijelzőn, nézze át a jobb oldali táblázatot. Amennyiben a hibakód nem szűnik meg és nem törölhető, lépjen kapcsolatba az Ön Honda-márkakereskedőjével.

Hibakód	Ok	Megoldás
CDC DISC	Rendszer hiba Fókuszálási hiba	Nyomja meg a KIOLDÓ gombot és vegye ki a tárat. Ellenőrizze a hibakód meglétét. Tegye vissza a tárat. Ha a hibakód továbbra is megmarad, vagy a tárat nem lehet kivenni, forduljon Honda-márkakereskedőjéhez.
CDC ERR	Mechanikai hiba	Nyomja meg a KIOLDÓ gombot, és vegye ki a tárat. Ellenőrizze a hibakód meglétét. Tegye vissza a tárat. Ha a hibakód továbbra is megmarad, vagy a tárat nem lehet kivenni, forduljon Honda-márkakereskedőjéhez.
CDC HOT	Magas hőmérséklet	Eltűnik, amennyiben a hőmérséklet normális értékre áll vissza.
CDC EJEC	Nincs tár a váltóban	Helyezze a váltóba a tárat.

CD-lemezek kezelése és megóvása

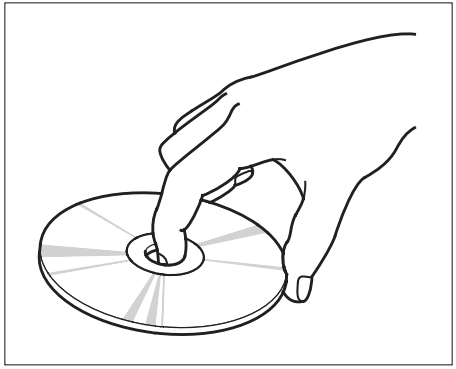

A CD-lemezeket mindig az élüknél fogja meg, soha ne érintse meg egyik felületét sem. Az ujjnyomokból származó szennyeződések, folyadékok, zsírnyomok, ceruzahegynyomok és címkék a CD-lemez helytelen lejátszását vagy a lejátszómechanizmusban való megszorulását eredményezhetik.

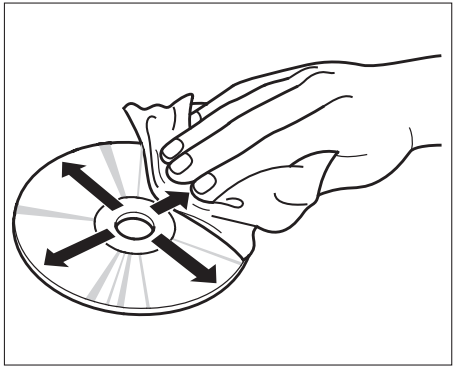

Ha egy CD-lemezt nem használ, akkor tegye be a tartójába, hogy ne porosodjon vagy szennyeződjön más módon. A vetemedés megelőzése érdekében tartsa távol lemezeit közvetlen napfénytől és magas hőmérséklettől.

A lemezek tisztításához finom, puha rongyot használjon. A lemezt a belső élétől elindulva a külső éle felé törölje.

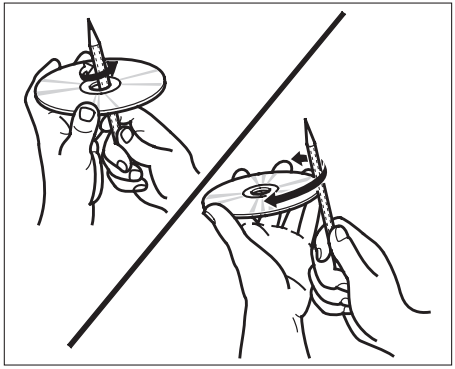

Egy új CD-lemez belső és külső élei a gyártás következtében még nyersek lehetnek. Ezért az éleken található apró műanyag darabok letörhetnek és a lemez felületére eshetnek a lejátszás során, ugrást és más problémákat okozva. Javasolt ilyen esetben a lemez külső és belső éleinek körbecsiszolása egy ceruza vagy toll segítségével.
Soha ne próbáljon meg nem odavaló tárgyat a CD-lejátszóba vagy a CD-tárba tenni.

Audiorendszer távvezérlők (Néhány modell esetén)

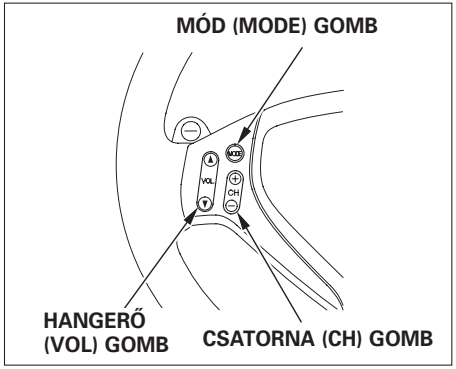

A kormánykeréken az audiorendszernek három távirányítója van. Ez a megoldás lehetővé teszi az Ön számára, hogy ezekkel vezérelje audiorendszerét anélkül, hogy elengedné a kormánykereket.

A HANGERŐ gomb a hangerőt vezérli fel ▲ és le ▼. Nyomja meg a gomb felső vagy alsó részét és tartsa úgy, amíg a kívánt hangerőt el nem éri. Ezután engedje el a gombot.

A MÓD gombbal a különböző üzemmódok között tud váltani. A gomb ismételt megnyomásával az FM1, FM2, AM, CD (ha van CD-lemez betöltve) vagy kazettalejátszó (ha felszerelés) között váltogathat.

Amennyiben rádiót hallgat, akkor a CSATORNA gomb segítségével válthat az állomások között. A gomb felső részének (+) megnyomására a rendszer a következő előre programozott állomáshelyre ugrik az adott hullámsávon. A gomb alsó részének (–) megnyomására a rendszer az előző előre programozott állomáshelyre ugrik.

Ha CD-lemezt hallgat, akkor a CSATORNA gomb felső részének (+) a megnyomására a rendszer a következő szám elejére ugrik. A gomb alsó részének (–) a megnyomására a rendszer a jelenlegi szám elejére ugrik vissza. Nyomja meg még egyszer az előző szám elejére való visszaugráshoz. A kijelzőn a lemez és a szám sorszáma látható.

Ha az opcionális kazettalejátszóval kazettát hallgat, akkor a CSATORNA gomb felső részének (+) a megnyomására a rendszer a következő szám elejére ugrik. A gomb alsó részének (–) a megnyomására a rendszer a jelenlegi szám elejére ugrik vissza. A rendszer a felvételek közötti szünetet érzékeli, majd ezután lejátszás üzemmódba vált át.

Elindulás előtt

Mielőtt elindulna Hondájával, tudnia kell, hogy milyen üzemanyagot használjon, s hogyan kell ellenőriznie a különböző fontos folyadékszinteket. Szintén tudnia kell, mily módon kell helyesen elhelyeznie a szállítandó csomagokat. Ha bármilyen tartozékkal szeretné kiegészíteni autója felszereltségét, kérjük, először olvassa el az ebben a fejezetben található információkat.

Bejáratás 220
Üzemanyag 220
Benzinkútnál elvégezhető teendők 221
Üzemanyag-tankolás 221
Motorháztető felnyitása 225
Olajszint-ellenőrzés 226
Hűtőfolyadékszint-ellenőrzés 228
Üzemanyag-ellátást lezáró rendszer 229
Üzemanyag-takarékosság 230
Autó állapota 230
Vezetési szokások 230
Kiegészítő felszerelések és átalakítások 231
Kiegészítő felszerelések 231
Átalakítások 232
További biztonsági óvintézkedések 232
Csomagok szállítása 233
Az autó terhelhetősége 234
Csomagszállítás az utastérben 234
Csomagszállítás a csomagtartóban vagy a tetőcsomagtartón 235

Bejáratási időszak, Üzemanyag

Bejáratási időszak
Járuljon hozzá autója későbbi megbízhatóságához és teljesítményéhez azzal, hogy az első ezer kilométer során különösen figyelmesen vezet. Ezen időszak alatt:

- Tartózkodjon a teljes gázzal való indulástól és az erős gyorsításoktól.
- Kerülje az erős fékezéseket. Az új fékbetéteket óvatos használattal kell bekoptatni az első 300 km-en.

Ugyanezeket tanácsokat tartsa be motorfelújítás, motorcsere, illetve új fékek beszerelése után is.

Üzemanyag
Az Ön autójához ajánlott üzemanyag a 95-ös vagy magasabb oktánszámú ólommentes benzin.

Alacsonyabb oktánszámú üzemanyag használata állandó erős fémes kopogó zajt kelt a motorban, és ez a motor mechanikai sérüléséhez vezethet.

Ólmozott benzin használata tönkreteszi az autó motorját és katalizátorát, megnövelve a károsanyag-kibocsátást.

Üzemanyagbetöltés

1. Mivel az üzemanyag betöltőnyílása az autó bal oldalán van, ezért parkoljon a kútfej ezen oldalára, minél közelebb ahhoz.

⚠ VIGYÁZAT

Az üzemanyag helytelen kezelése tüzet vagy robbanást okozhat, amitől súlyosan vagy életveszélyesen megsérülhet.

- **Mindig oltsa el a cigarettát vagy egyéb égő anyagot, amikor benzin közelében van, és állítsa le a motort.**
- **Nyílt lánggal vagy szikrázó anyaggal sohase közelítsen benzinhez.**
- **Csak szabad térben tankoljon, az esetleg kiömlött üzemanyagot azonnal törölje le.**

2. Tegye be a kulcsot a zárba, és forgassa az óramutató járásával ellentétes irányba.
   Vegye le a tanksapkát úgy, hogy a kulcs benne maradjon. Ez lehetővé teszi, hogy az üzemanyagtartályban a nyomás lecsökkenjen.

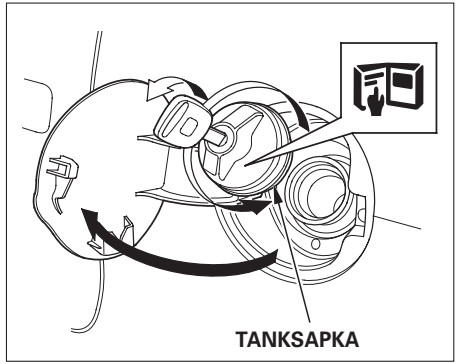

Ha a kulcsot ki akarja venni, akkor a tanksapka levétele után forgassa az óramutató járásával megegyező irányba. A nyomáskülönbség miatt sziszegő hangot hallhat.

FOLYTATÓDIK

Teendők a benzinkútnál

Ez a tanksapkán található címke azt tanácsolja, hogy a helyes használathoz olvassa el az autó Kezelési könyvét.

3. Ha a töltőpisztoly önműködően lezár, ne töltsön több üzemanyagot a tankba, hagyjon helyet a folyadék hőmérséklettől függő térfogatváltozásának.

4. Csavarja vissza a tanksapkát. Húzza meg addig, amíg nem kattan néhányszor, miközben a tanksapkát a kulccsal együtt tartja.

5. Teljes záródásig nyomja be a töltőnyílás fedelét.

(Néhány modell esetén)

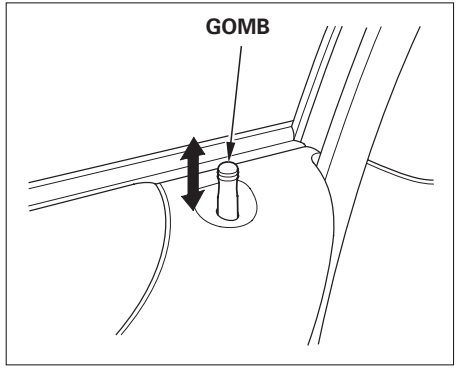

1. Mivel az üzemanyag betöltőnyílása az autó bal oldalán van, ezért parkoljon a kútfej ezen oldalára, minél közelebb ahhoz.

2. A vezető oldalán található gomb felhúzásával nyissa ki az üzemanyag-betöltő nyílás fedelét.

⚠ VIGYÁZAT

Az üzemanyag helytelen kezelése tüzet vagy robbanást okozhat, amitől súlyosan vagy életveszélyesen megsérülhet.

- **Mindig oltsa el a cigarettát vagy egyéb égő anyagot, amikor benzin közelében van, és állítsa le a motort.**
- **Nyílt lánggal vagy szikrázó anyaggal sohase közelítsen benzinhez.**
- **Csak szabad térben tankoljon, az esetleg kiömlött üzemanyagot azonnal törölje le.**

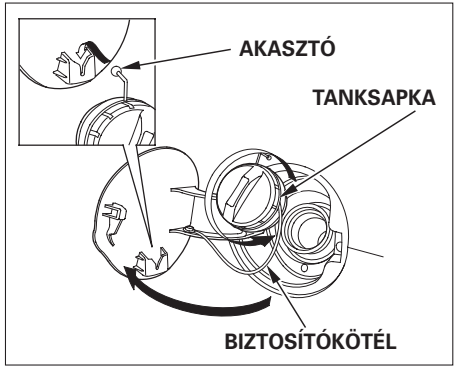

3. Vegye le lassan a tanksapkát. A nyomáskülönbség miatt sziszegő hangot hallhat.

Néhány modell esetén
A tanksapka elvesztésének megakadályozása érdekében a tanksapka egy biztosítókötéllel van a betöltőcsonkhoz rögzítve. Csúsztassa a sapka akasztóját a betöltőnyílás ajtaján lévő tartóba a tankolás idejére.

FOLYTATÓDIK

4. Ha a töltőpisztoly önműködően lezár, ne töltsön több üzemanyagot a tankba, hagyjon helyet a folyadék hőmérséklettől függő térfogatváltozásának.

5. Csavarja vissza a tanksapkát, amíg nem kattan néhányszor.

6. Teljes záródásig nyomja be a töltőnyílás fedelét.

Olvassa el a 336. oldalon leírtakat az autó nagynyomású vízzel történő mosásához.

A motorháztető felnyitása

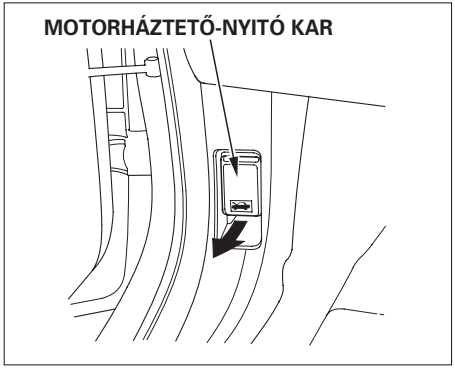

1. Tegye a váltót parkoló (P) vagy üres (N) állásba, és húzza be a kéziféket. Húzza meg a műszerfal bal sarka alatti nyitó kart. A motorháztető kissé kinyílik.

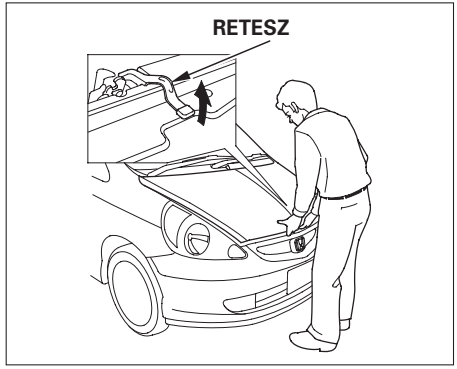

2. Az autó előtt állva helyezze ujjait a motorháztető alsó pereme és a díszrács közé. A retesz a „H” embléma felett található. Húzza fel addig, amíg el nem éri a motorháztetőt. Emelje fel a motorháztetőt.

Ha a motorháztető nem nyílik a retesz felhúzásával, esetleg a retesz karja nem mozdul vagy nem ugrik vissza a helyére felhúzás után, akkor a zárat meg kell tisztítani, majd bezsírozni (lásd 294. oldal).

FOLYTATÓDIK

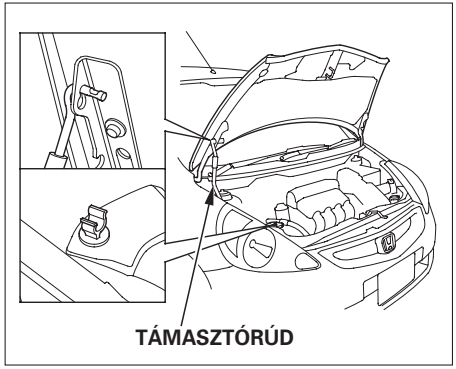

3. Húzza ki a támasztórudat a rögzítőkapocsból a kialakított fogójánál megfogva, és akassza be a motorháztetőn található lyukba.

A tető lezárásakor emelje azt meg kissé, majd vegye ki a támasztórudat a lyukból. Nyomja vissza a rudat a helyére. A motorháztetőt a zár fölött körülbelül 30 cm-rel engedje el, hagyja magától becsukódni.

A motorháztető lezárása után győződjön meg arról, hogy biztosan záródott.

Az olajszint ellenőrzése

Minden üzemanyag-tankoláskor ellenőrizze az olajszintet. Várjon néhány percet az olajszint ellenőrzésével, miután leállította a motort.

Mivel a motor a normál működése során olajat használ el, ezért az olajszintet rendszeresen ellenőrizni kell, például tankoláskor. Hosszabb utazás előtt mindig ellenőrizze az olajszintet.

Az olajfogyasztás mértéke sok mindentől függ: hogyan vezeti Ön az autót, az éghajlati és hőmérsékleti viszonyoktól, utak állapotától. Az olajfogyasztás mértéke akár az 1 litert is elérheti 1000 km levezetése során. Az olajfogyasztás valószínűleg magasabb, mint az általában megszokott, amikor a motor még új és bejáratás alatt van.

A motor leállítása után várjon néhány percet, mielőtt ellenőrizné az olajszintet. Mindig győződjön meg arról, hogy az autó vízszintesen áll.

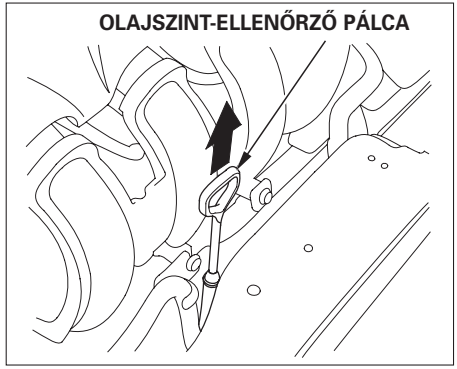

1. Húzza ki a pálcát (narancssárga fogantyú).

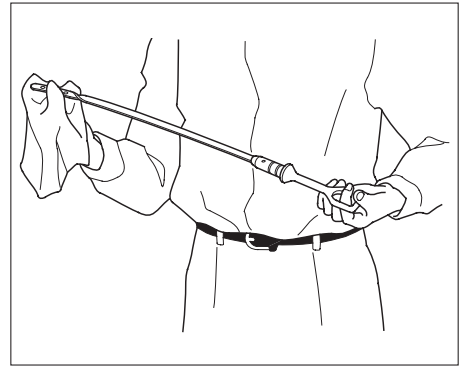

2. Törölje meg a pálcát tiszta ruhával vagy puha papírral.

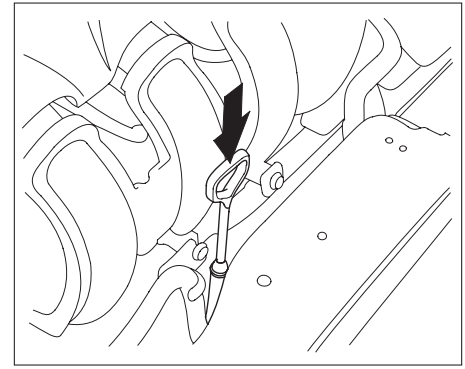

3. Csúsztassa vissza a pálcát a helyére.

FOLYTATÓDIK

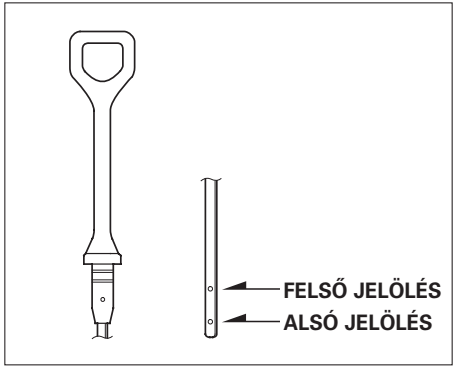

4. Húzza ki ismét, majd ellenőrizze a szintet. Az a jó, ha az alsó és felső jel között hagy nyomot az olaj a pálcán.

Ha az olajnyom az alsó jel közelében, vagy alatta van, olvassa el a 278. oldalon található Olaj utántöltése fejezetben leírt tudnivalókat.

A hűtőfolyadék ellenőrzése

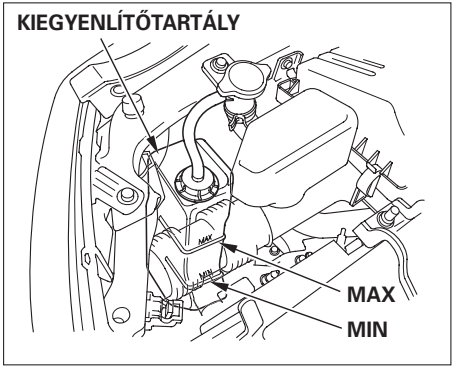

Ellenőrizze a hűtőfolyadék szintjét a tartályban; a MAX és MIN között kell lennie. Ha a MIN vonal alatt van, a 282. oldalon a Hűtőfolyadék feltöltése fejezetben leírtak szerint az előírt hűtőfolyadékból töltsön utána.

A 275. oldalon a Tulajdonos által elvégzendő karbantartások fejezetben további ellenőrzésekről olvashat, amelyeket időközönként el kell végeznie.

Üzemanyagvezeték-elzáró rendszer (néhány modell esetén)

A műszerfal alatt, az utas felőli oldalon, az ajtóhoz közel helyezték el az üzemanyagvezeték-lezáró kapcsolót.

A kapcsoló megtalálásához először szerelje le a műszerfal alsó borítását, majd az oldalpanelt. Az oldalpanelen keresztül belenyúlva találja a kapcsolót.

Erősebb ütközéskor ez a kapcsoló automatikusan elzárja a motor üzemanyag-ellátását.

A kapcsoló leoldása után csak azután tudja a motort újraindítani, ha a kapcsolót annak megnyomásával alapállapotba helyezte.

⚠ VIGYÁZAT

A kifolyó benzin meggyulladhat, illetve felrobbanhat!

Mindig ellenőrizze, hogy nem szivárog-e valahol üzemanyag, mielőtt az üzemanyag-ellátást a kapcsolóval visszaállítja.

Üzemanyag-takarékosság

Az üzemanyag-fogyasztást elsősorban az autó állapota és az Ön vezetési stílus határozza meg.

Az autó állapota
A karbantartási tervnek megfelelően gondozott autó mindig a lehető legjobb állapotban lesz.

A karbantartás egyik legfontosabb része a Tulajdonos által elvégzendő karbantartások (lásd 275. oldal). Ha például alacsony a nyomás a gumiban, akkor a nagyobb gördülési ellenállás miatt megnő a fogyasztás, és a gumi is jobban kopik. Ezért legalább havonta ellenőrizni kell a guminyomást.

Télen az autó aljára rakódó hó szintén növeli a fogyasztást, mert többletsúlyt jelent, illetve növelheti a gördülési ellenállást. Az autó gyakori tisztítása csökkenti a fogyasztást, és megelőzi a korróziót.

Vezetési stílus
Nyugodt vezetéssel gazdaságosabban közlekedhet. A sok gyorsítás, erőteljes fékezés megnöveli az üzemanyag-fogyasztást.

Lehetőleg mindig abban a legnagyobb sebességi fokozatban autózzon, amelyikben a motor még nem rángat és finom gyorsításokra is képes.

A forgalom függvényében próbáljon minél tovább azonos sebességgel haladni. Minden egyes lelassulás és újbóli felgyorsulás pluszüzemanyagot igényel.

A hideg motor több üzemanyagot igényel, mint a meleg. Nem szükséges hosszú ideig álló helyzetben, üresjáratban melegíteni a motort. A külső hőmérséklettől függetlenül egy percen belül elindulhat. A motor így gyorsabban felmelegszik, és ön üzemanyagot takarít meg. A hidegindítások csökkentése érdekében próbáljon több rövid utat egyszerre elintézni.

A légkondicionáló (néhány modell esetén) külön megterhelést jelent a motornak, ez többletüzemanyag-fogyasztást jelent. Nincs szükség a légkondicionáló állandó működtetésére. Megfelelő külső hőmérséklet esetén a természetes szellőzés is hatásos, ilyenkor kapcsolja ki a légkondicionálót.

Az autó módosítása, illetve nem eredeti Honda tartozék beszerelése megváltoztathatja az autó menetstabilitását, biztonságát. Mielőtt döntene e termékek megvásárlásáról, vagy bármilyen módosítás végrehajtásáról, olvassa el a következő fejezetet.

Kiegészítő felszerelések

Honda-márkakereskedőjénél számtalan olyan eredeti Honda tartozékot vásárolhat, amellyel saját igényei szerint felszerelheti Hondáját, egyéniséget adhat autójának. Ezeket a tartozékokat az Ön Honda gépkocsijához tervezték, ahhoz tökéletesen illeszkednek.

A nem eredeti Honda kiegészítők általános felhasználásra készültek. Bár ezek a termékek felszerelhetők az autójára, ám nem biztos, hogy megfelelnek a szigorú gyári előírásoknak. A nem megfelelő kiegészítők felszerelése jelentősen rontja autója kezelhetőségét, stabilitását. Például: a nem megfelelő keréktárcsák felszerelése az autóra árthat a futóműnek, ugyanakkor az ebből eredő meghibásodásokra nem vonatkozik a jótállás. További információkat az Átalakítások fejezetben olvashat a 232. oldalon.

⚠ VIGYÁZAT

Nem megfelelő kiegészítők beépítése, helytelen átalakítások ronthatják autója kezelhetőségét, stabilitását, csökkenthetik a teljesítményét, sérüléssel esetleg halállal járó balesetet okozhatnak.

Tartsa be a Kezelési könyv összes utasítását, a kiegészítők beszerelésére és az átalakításokra vonatkozóan.

A szakszerűen beépített kiegészítők (mobiltelefon, riasztó, autórádió stb.) nem zavarják az autó számítógép-vezérlésű rendszereinek (például SRS, ABS rendszerek) működését.

Abban az esetben, ha az elektronikus berendezéseket szakszerűtlenül szerelik be, vagy ezen eszközök energiaigénye meghaladja az autó elektromos hálózatának teljesítményét, azok befolyásolhatják az autó elektronikusan vezérelt rendszereinek működését, akár indokolatlan légzsákindítást is okozhatnak.

Bármilyen kiegészítő beszerelése előtt:

- Győződjön meg a berendezés műszaki paramétereiről, hogy az nem zavarja az autó rendszereinek normális működését (például világítás).
- Az elektromos berendezések energiaigénye nem haladja meg az autó elektromos hálózatának terhelhetőségét (lásd 368. és 370. oldal).
- Bármilyen elektromos berendezés beszerelése előtt a beszerelést végző lépjen kapcsolatba az Ön Honda-márkakereskedőjével.

Ha ez lehetséges, az Ön Honda-márkakereskedője ellenőrizze a beépített kiegészítő felszerelés szerelését.

Átalakítások
Az autó eredeti berendezéseit, részegységeit ne távolítsa el, ezeket ne alakítsa át. Ne hajtson végre olyan módosításokat, amelyek a jármű eredeti jellegét, működését megváltoztatják. Az ilyen átalakítások veszélyeztetik az autó biztonságosságát, alkalmatlanná tehetik a közúti forgalomban való használatra.

Például: ne változtassa meg az autója szabadmagasságát, ne szereljen fel autójára az eredetitől eltérő méretű keréktárcsákat, gumiabroncsokat.

Az ilyen vagy ehhez hasonló átalakítások jelentősen csökkentik az autó kezelhetőségét, károsan befolyásolják a blokkolásgátló (ABS) és az autó egyéb rendszereinek működését.

Az autó szabadmagasságának csökkentésével járó átalakítások megnövelik a veszélyét annak, hogy az autó alja nekiütődik az útfelületnek, vagy a gépkocsi felakad a fekvőrendőrön", járdaszegélyen. Ha ez nagyobb sebességnél következik be, a légzsákok kinyílhatnak.

Ne változtassa meg a kormánykereket vagy a légzsákrendszer (SRS) egyéb alkatrészeit. Az ilyen változtatások a rendszer működőképességét veszélyeztetik.

További biztonsági óvintézkedések
Ne tartson vagy rögzítsen semmilyen idegen tárgyat a légzsákok borításain. Bármilyen olyan tárgy, amelyet a kormánykeréken vagy a műszerfal tetején lévő SRS AIRBAG felirattal ellátott fedeleken helyeznek el, befolyásolhatja a légzsákok helyes működését. Ugyanakkor a légzsákok kinyílásakor a szétrepülő tárgyak a bennülők sérülését okozhatják.

Az oldallégzsákkal szerelt típusoknál

- ***Ne szereljen/helyezzen semmilyen kemény tárgyat az első ajtókra vagy azok közelébe.*** Ha az oldallégzsák kinyílik, eltalálhatja az ajtóra szerelt tárgyat – pohártartó vagy egyéb kemény tárgy –, és annak szétrepülő darabjai sérüléseket okozhatnak.

- ***Ne helyezzen semmit az első ülések háttámláinak külső szélei közelébe.*** A külön üléshuzatok felszerelése nem javasolt, mivel ezek megakadályozhatják az oldallégzsákok kinyílását.

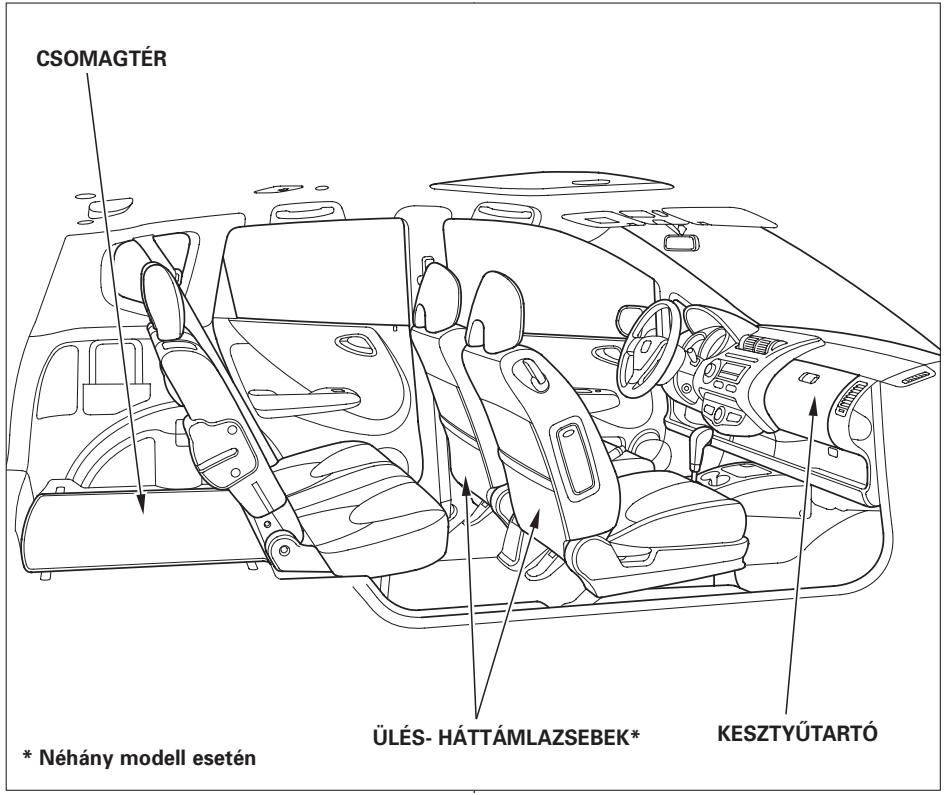

* Néhány modell esetén

Az Ön autójában számos olyan tárolóhelyet alakítottak ki, ahol biztonságosan elhelyezheti csomagjait, illetve személyes tárgyait.

A kesztyűtartót, az ülészsebeket (néhány modell esetén) apró, illetve könnyű tárgyak tárolására tervezték. A nagyobb és nehéz tárgyak szállítására a csomagteret használja. A hátsó üléstámlák lehajtásával a csomagtér tovább növelhető, lehetővé téve több csomag vagy a hosszabb tárgyak szállítását.

Túl sok csomag szállítása vagy a szállított csomagok nem megfelelő elhelyezése veszélyeztetik az autó stabilitását, vezethetőségét. Mielőtt bármilyen csomagot szállítana autójában, figyelmesen olvassa el a következő fejezetet.

Az autó terhelhetősége
Az autóba való rakodáskor kérjük, vegye figyelembe azt, hogy annak össztömege utasokkal, csomagokkal, vonóhorog terhelésével együtt sem haladhatja meg a jármű megengedett legnagyobb össztömegét.
Az első és a hátsó tengelyek terhelése szintén nem haladhatja meg a maximálisan megengedett tengelyterhelési értékeket.
A megengedett legnagyobb össztömeg és az ebből adódó tengelyterhelési értékek a 379. oldalon olvashatók.

⚠ VIGYÁZAT

A jármű túlterhelése, a rakomány szakszerűtlen elhelyezése rontja az autó kezelhetőségét, stabilitását, ugyanakkor súlyos sérülésekkel járó balesetet okozhat.

Mindig tartsa be a Kezelési könyvben leírt terhelési határértékeket és a rakodási utasításokat.

Csomagok szállítása az utastérben
- Minden olyan tárgyat megfelelően helyezzen el és rögzítsen, amely egy esetleges balesetnél elszabadulva sérüléseket okozhat.
- Ne tegyen semmilyen tárgyat a kalaptartóra (néhány modell esetén), mivel azok akadályozzák a kilátást hátrafelé, és baleset esetén elszabadulva sérülést okozhatnak.
- Győződjön meg arról, hogy az első ülések mögé, a padlóra helyezett tárgyak nem tudnak előregurulni az ülések alatt, ezzel akadályozva a vezetőt a pedálok kezelésében, az ülés beállításában.
- Menet közben mindig tartsa zárva a kesztyűtartót. Balesetkor vagy hirtelen fékezéskor a nyitott kesztyűtartó az első utas térdsérüléseit okozhatja.

Csomagok szállítása a csomagtérben vagy a tetőcsomagtartón

- A szállítandó csomagokat egyenletesen rendezze el a csomagtartó padlóján úgy, hogy a nehezebbek kerüljenek legalulra és lehetőleg a csomagtartó legbelső részére. A berakodott tárgyakat próbálja meg hevederrel vagy kötéllel rögzíteni, hogy azok vezetés közben ne mozduljanak el.

- Ha a hátsó üléstámlák lehajtásával szállít csomagokat autójában, minden olyan tárgyat megfelelően kötözzön le, amely egy esetleges balesetkor vagy egy hirtelen fékezéskor előrerepülhet. A berakodott tárgyakat próbálja meg zsinórral vagy kötéllel rögzíteni, hogy azok vezetés közben ne mozduljanak el. Az első ülések háttámlájánál magasabbra ne pakoljon.

Hátsó üléstámlák ledöntéséről a 130. oldalon olvashat.

- Ha olyan nagyméretű tárgyakat szállít, hogy a csomagtérajtót nem lehet becsukni, a kipufogó gáz beáramolhat az utastérbe. A szénmonoxid-mérgezés elkerülése érdekében kövesse a 82. oldalon leírt utasításokat.

- Ha a tetőcsomagtartón szállít csomagokat, bizonyosodjon meg arról, hogy a tetőcsomagtartó tömege és a rá rakott teher tömege együtt nem haladja meg a tető terhelhetőségét. További információért lépjen kapcsolatba Honda-márkakereskedőjével.

Az eredeti Honda kiegészítők között széles választékban találhatók különféle csomagrögzítő eszközök. Ezeket beszerezheti az Ön Honda-márkakereskedőjénél.

MEGJEGYZÉS

Normál kerékpártartó nem szerelhető a csomagtérajtóra.

Vezetés

Ebben a fejezetben tanácsokat adunk a különböző körülmények közötti indításra, bemutatjuk a kézi, valamint az automata sebességváltó (CVT) kezelését. Ismertetjük a parkoláskor szükséges tennivalókat, autójának fékrendszerét és a teendőket utánfutó vontatásakor.

Előkészület vezetéshez 238
A motor indítása 239
A motor indítása hidegben, nagy magasságban 240
Ötfokozatú, kézi sebességváltó . . 240
Ajánlott kapcsolási tartomány 241
Maximum elérhető sebesség fokozatonként 242
Automata sebességváltó (CVT) . . 243
Folyamatosan változó áttételű sebességváltó (CVT) 243
Sebességfokozat-kijelző 243
Sebességfokozatok 244
Honda CVT + 7 sebességi fokozat 247
Hétfokozatú Automata Váltó mód 247
Hétfokozatú Kézi Váltó mód 248
Sebváltókar reteszelésének oldása 250
Parkolás 251
Fékrendszer 252
Kopásjelzők 252
A fékrendszer felépítése 253
ABS (blokkolásgátló) 253
Fontos biztonsági figyelmeztetések 254
ABS visszajelző 254
Jármű Stabilitást Segítő Rendszer (VSA) 256
Vezetés rossz időben 259
Utánfutó vontatása 261

Előkészület vezetéshez

Mielőtt autóját elindítja, mindennap ellenőrizze és állítsa be a következőket:

1. Ellenőrizze az ablakok, a tükrök és a lámpaüvegek tisztaságát. Ha szükséges távolítsa el a párát, havat vagy a jeget.

2. Ellenőrizze, hogy a motorháztető, a csomagtér ajtó és a csomagtér ajtó ablak le van-e zárva.

3. Ellenőrizze a gumik állapotát. Ha laposnak tűnnek, állítsa be a guminyomásokat.

4. Ellenőrizze az autó belsejében levő tárgyak megfelelő rögzítését.

5. Ellenőrizze az ülések beállítását (127. oldal).

6. Ellenőrizze a külső és belső tükrök beállítását (140-141. oldal).

7. Ellenőrizze a kormánykerék beállítását (111. oldal).

8. Ellenőrizze az ajtók és a csomagtér ajtó becsukását.

9. Kapcsolja be biztonsági övét. Ellenőrizze, hogy az utasok is bekötötték-e magukat (18. oldal).

10. Kapcsolja be a gyújtást, ON (II). Ellenőrizze a jelzőlámpákat a műszerfalon.

11. Indítsa be a motort (239. oldal).

12. Ellenőrizze a műszerfal műszereit és jelzőlámpáit (88. oldal).

1. Húzza be a kéziféket.

2. Hideg időben minden elektromos fogyasztót kapcsoljon ki, hogy csökkentse az akkumulátor terhelését.

3. *Kézi sebességváltós modell:*
   Nyomja be a kuplungpedált, és tegye a sebességváltót üresbe.

   Automata sebességváltós modell (CVT)
   Győződjön meg róla, hogy a váltókar P fokozatban van, majd nyomja le a fékpedált.

4. A gázpedál benyomása nélkül indítsa be a motort, START (III). Ha a motor nem indul be azonnal, ne erőltesse tovább 15 másodpercnél. Tartson 10 másodperc szünetet, majd próbálja meg újra.

5. Amennyiben a motor nem indult be 15 másodpercen belül, vagy beindult ugyan, de le is állt, akkor próbálkozzon újra a 4. lépésben leírtakkal, a gázpedált félig benyomva. Ha a motor beindult, engedje fel a gázpedált.

6. Ha a motor nem indult be, nyomja be egészen a gázpedált indítózás közben, hogy a motort átszellőztesse. Ne indítózzon tovább 15 másodpercnél. Ha a motor nem indul, ismételje meg az 5. lépésben leírtakat. Ha beindult, engedje fel a gázpedált.

Motorindítás hideg időben, nagy magasságban (2400 m felett)
Hideg időben nehezebb a motor indítása. A ritka levegő (2400 m felett) fokozza az indítási nehézséget. Ilyen esetekben a következő módszert kövesse:

1. Kapcsoljon ki minden elektromos fogyasztót, hogy kímélje az akkumulátort.

2. A gázpedált félig nyomja be, tartsa ebben a helyzetben és indítson, de 15 másodpercnél ne tovább. Ha a motor elindul, engedje fel lassan a gázpedált, mihelyt a motor egyenletesen jár.

3. Ha a 2. pontban leírtak elvégzése ellenére nem indulna a motor, nyomja be teljesen a gázpedált, és tartsa ebben a helyzetben indítás közben. Ne próbálkozzon tovább 15 másodpercnél. Ha a motor most sem indulna, térjen vissza a 2. pont szerinti eljáráshoz.

Ha a külső hőmérséklet fagypont alatti vagy több napon át nem használta az autót, néhány percig álló helyzetben melegítse a motort (Németországban tilos! § 30 StVO).

Ötfokozatú, kézi sebességváltó

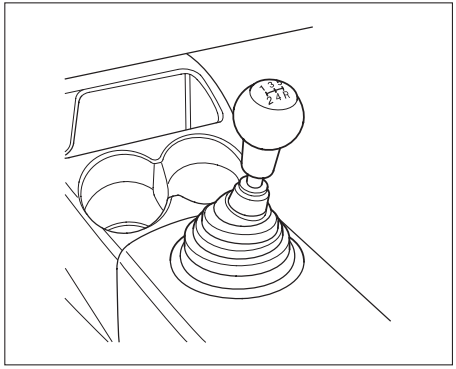

A kézi sebességváltó minden előremeneti fokozata szinkronizált. Retesz biztosítja, hogy az ötödik fokozatból ne tudjon hátramenetbe kapcsolni. Váltáskor nyomja be a tengelykapcsoló pedálját, váltson, majd lassan engedje fel a pedált. Ha nem vált, ne tartsa a lábát a kuplungkapcsoló pedálján, mert azzal idő előtti elhasználódást okoz.

Mielőtt hátramenetbe kapcsol, teljesen álljon meg az autóval. Ha mozgó autóban kapcsol hátramenetbe, akkor tönkreteheti a sebességváltót. Mielőtt hátramenetbe kapcsol, nyomja be a tengelykapcsoló pedált, és tartson rövid szünetet. (Ebben a pillanatban bármelyik előremeneti fokozatba is beteheti a váltót.) Ezzel a módszerrel reccsenésmentesen kapcsolhat.

Lassításkor alacsonyabb fokozatba kapcsolva kihasználhatja a motor fékező hatását is. A motorfék hatása lejtőn lefelé biztonságos autózást biztosít, használatával megelőzheti a fékek felmelegedését. Ne váltson úgy vissza, hogy attól a motor fordulatszáma a tilos (vörös) tartományba kerüljön. Ha nincs az autóban fordulatszámmérő, akkor úgy váltson viszsza, hogy a sebesség soha ne lépje túl az alacsonyabb sebességi fokozatban megengedett legnagyobb sebességet. Nézze meg az egyes fokozatokhoz tartozó maximális sebességekről szóló részt.

⚠ VIGYÁZAT

Csúszós úton hirtelen lassításkor vagy gyorsításkor elveszítheti uralmát az autó felett. Ha ütközik, megsérülhet.

Ha csúszós úton vezet, legyen különösen óvatos.

Mikor váltsunk sebességet?
Lehetőleg abban a legmagasabb fokozatban vezessen, amelyben még nem rángat a motor, és finoman gyorsítson. Ilyenkor takarékosan vezet, és a motor üzeme is tisztább. A szokásos gyorsítást figyelembe véve a következő sebességeknél ajánlatos feljebb kapcsolni.

Fokozat	Sebesség
1–2	24 km/h
2–3	40 km/h
3–4	64 km/h
4–5	75 km/h

Maximálisan megengedett sebesség fokozatonként
A táblázatban megadott értékek az egyes fokozatokban megengedett legnagyobb sebességet jelentik.
Ha ezeket túllépi, a motor túlpörög, a fordulatszámláló műszer mutatója a vörös mezőbe ér. Ilyenkor a motort vezérlő elektronika leszabályozza a fordulatszámot. Ha lecsökkenti a motor fordulatszámát, a motor újra szabályosan működik.

Visszaváltás előtt győződjön meg arról, hogy a motor sérüléseinek elkerülése végett az alacsonyabb sebességi fokozatban a jármű nem lépi túl a táblázatban megadott maximálisan elérhető sebességet

Fokozat	Sebesség
1.	47 km/h *1
	49 km/h *2
2.	85 km/h *1
	88 km/h *2
3.	127 km/h *1
	125 km/h *2
4.	173 km/h *1
	160 km/h *2

*1 1,2 l SOHC modell
*2 1,4 l SOHC modell

Folyamatosan változó áttételű sebességváltó (CVT)
(Néhány modell esetén)
A Honda folyamatosan változó áttételű sebességváltója különleges és speciális tervezésű, amely folyamatos és egyenletes erőátvitelt tesz lehetővé. A pontos működés és a kedvező üzemanyag-fogyasztás elérése érdekében természetesen elektronikusan van vezérelve.

Sebességváltófokozat-jelző

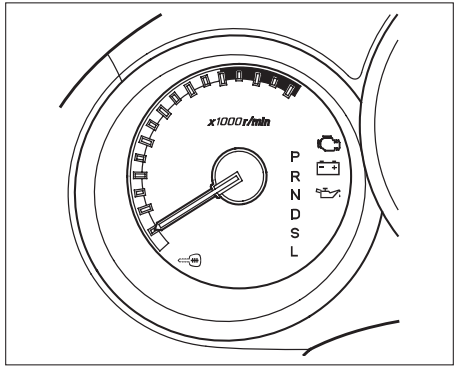

Ezt a lámpasort a műszerfalon helyezték el, s ez jelzi, milyen fokozatban van a sebességváltó.

A műszerfalon a D sebességfokozat-kijelző világít néhány másodpercig, majd eltűnik, miután a gyújtáskapcsolót ON (II) állásba fordította.
Ha vezetés közben villogni kezd (bármely sebességi fokozatban van is az autó), az a sebességváltó lehetséges hibáját jelzi. Kerülje a hirtelen gyorsításokat, és minél előbb ellenőriztesse a sebességváltót hivatalos Honda-márkaszervizben.

Sebességváltó fokozatok

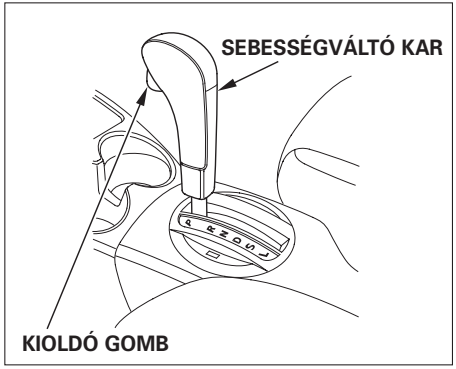

A váltónak hat fokozata van. A motor indításakor parkoló, P vagy üres, N állásban kell lennie. Ha D, S, L, N vagy R fokozatban lefékezett és megállt, határozottan nyomja a fékpedált, és vegye le a lábát a gázpedálról. Ha emelkedőn felfelé akar elindulni, akkor a fékpedál lenyomása mellett használja a kéziféket is.

Kapcsolás	Teendő
P-ből R-be	Nyomja le a fékpedált, és nyomja meg a kioldógombot
R-ből P-be N-ből R-be S-ből L-be	Nyomja meg a kioldógombot
L-ből S-be S-ből D-be D-ből N-be D-ből S-be N-ből D-be R-ből N-be	Húzza a kart a kívánt fokozatba

A váltókart nem lehet kivenni P állásból, ha a fékpedál le van nyomva és a gyújtáskapcsoló LOCK (0) vagy ACCESSORY (I) állásban van.

Parkolófokozat (P) – Ez az állás mechanikusan zárja a sebességváltót. Mindig ezt a fokozatot használja, ha le akarja állítani, vagy be akarja indítani az autóját. Ha parkolóállásból akar átkapcsolni, nyomja be a fékpedált, és vegye le a lábát a gázpedálról. Nyomja a váltókart oldalra, és vegye ki a P fokozatból.

Ha az előbbiek ellenére nem tud P állásból más fokozatba kapcsolni, olvassa el a Váltózároldás részt a 250. oldalon.

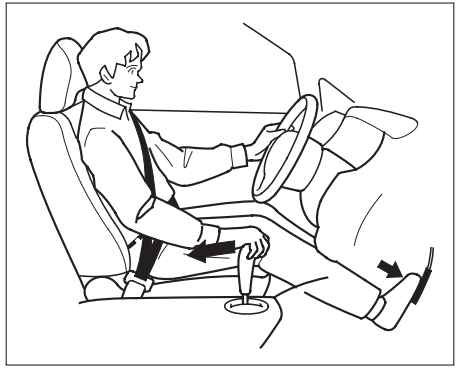

A P állásba való kapcsoláshoz be kell nyomnia a kioldógombot. A váltó megsérülését elkerülendő, teljesen álljon meg, mielőtt P állásba kapcsol. A gyújtáskulcsot csak ebben az állásban tudja kivenni a gyújtáskapcsolóból.

Hátramenet (R) – Ha R állásba akar kapcsolni a P állásból, olvassa el a P pozícióról írottakat. Ha N állásból kapcsol R-be, először teljesen álljon meg, utána kapcsoljon. Nyomja be a kioldógombot a hátramenetből üresbe való kapcsoláshoz.

Ha bármilyen probléma adódik a hátramenet reteszelés rendszerrel, illetve ha az autó akkumulátorának saruit eltávolította vagy lemerült, nem tud hátramenetbe kapcsolni (lásd Váltózároldás részt a 250. oldalon).

Üres (N) – Használja az N állást, ha a motort újra kell indítania, vagy ha rövid ideig kell megállnia. Ha kiszáll az autóból, mindig P állásba kapcsoljon. Ha N-ből bármely más fokozatba kapcsol, lépjen előtte a fékre.

Menetfokozat (D) – A szokásos közlekedéshez a D állást használja. A sebességváltó automatikusan választja ki a sebességnek és gyorsításnak megfelelő fokozatot. Előfordulhat, hogy a váltó nagyobb sebességnél kapcsol fel, ha a motor még hideg. Ez elősegíti a motor gyorsabb felmelegedését.

FOLYTATÓDIK

Second (Második – S) – Kapcsolásakor alacsonyabb áttételi arányú tartományba kerül a sebességváltó erősebb gyorsítás, illetve fokozott motorfék használata céljából. S-be kapcsoljon, ha lejtőn haladva a motorféket akarja használni. Meg-megtorpanó csúcsforgalomban is tanácsos az S használata.

Low (Alacsony – L) – Az L fokozatba való kapcsoláshoz nyomja be a kioldógombot. Az L fokozatot hegymenetben nagyobb erő kifejtésére, lejtőn maximális motorfékként használhatja.

Ha erősebben kíván gyorsítani D, S vagy L állásban, nyomja be teljesen a gázpedált. A sebességtől függően a váltó visszaugrik alacsonyabb áttételi tartományba.

Honda CVT + 7 sebességi fokozat (Néhány modell esetén)

Az Ön autójában található CVT D és S állásban 7 sebességi fokozatban tud működni. Két opciós lehetőség közül választhat: 7 fokozatú automata váltó mód vagy 7 fokozatú kézi sebességváltó mód. A 7 sebességi fokozat mód főkapcsolója bekapcsolásával a sebességváltó automatikusan vált fel- és visszafelé a hét fokozat között. Automata váltó módban a kormányon található váltókapcsoló készenléti állapotban van. Megnyomásával az automata váltó mód törlődik, és a kézi váltó mód lép működésbe. Ebben az esetben a vezető a kormányon található váltókapcsoló segítségével manuálisan képes a hét sebességi fokozat között fel- és visszafelé váltani – hasonlóképpen, mint a hagyományos kézi sebességváltónál.

Hétfokozatú automata váltó mód

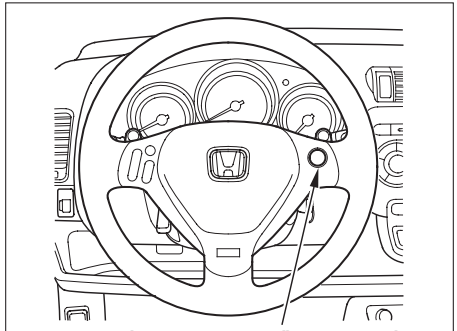

7 SEBESSÉGI FOKOZAT FŐKAPCSOLÓ

A 7 sebességi fokozat főkapcsoló megnyomásával működésbe lép az automata váltó mód. A hét sebességi fokozat közötti váltás automatikusan történik a gázpedál lenyomásának mértéke és a jármű sebességének függvényében. Az éppen aktuális sebességi fokozat a műszerfalon található váltófokozat-kijelzőn látható.

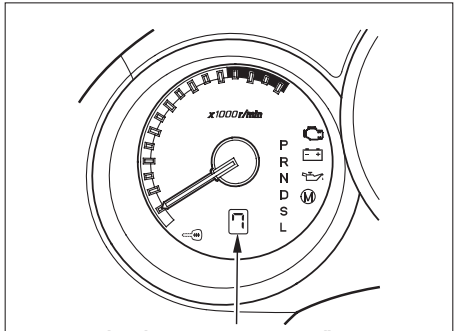

VÁLTÓFOKOZAT-KIJELZŐ

Bizonyos körülmények között D állásban az automata váltó mód végfokozatba kapcsolja a váltót. Ilyenkor a váltófokozat-kijelzőn a 7-es szám látható.

FOLYTATÓDIK

A hétfokozatú automata váltó mód befejezéséhez és a normál automata sebességváltó (CVT) működéséhez nyomja meg a 7 sebességi fokozat főkapcsolót, vagy mozgassa a váltókart másik sebességi fokozatba. Vigyázzon, hogy a váltókart ne működtesse helytelenül (lásd 244. oldal).

Ha az autót hétfokozatú automata váltó módban állítja le, újraindításkor a sebességváltó automatikusan a normál automata sebességi fokozatban (CVT) kezd el működni.

Hétfokozatú kézi váltó mód

A hétfokozatú kézi váltó mód kiválasztásának módjai:

1. Mozgassa a váltókart D vagy S állásba.
   Válassza ki azt a sebességi fokozatot, amely éppen megfelel az Ön vezetési feltételeinek (lásd 245. és 246. oldal).

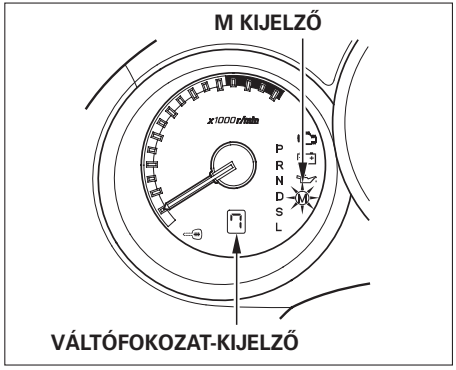

2. Nyomja meg a 7 sebességi fokozat főkapcsoló gombot.
   Az éppen kiválasztott sebességi fokozat a műszerfalon található váltófokozat-kijelzőn látható.

3. Nyomja meg a kormánykeréken található váltókapcsolót (+ vagy – kapcsoló).
   A műszerfalon az M kijelző világítani kezd, és a kiválasztott sebességi fokozat a műszerfalon található váltófokozat-kijelzőn látható.

Az alábbi műveleteket tudja végrehajtani azután, hogy az M kijelző kigyulladt.

A hétfokozatú kézi váltó mód lehetővé teszi, hogy az első és a hetedik fokozat között fel- és visszaváltson. A váltáshoz nyomja meg a kormánykeréken található váltókapcsoló gombot (+ vagy – kapcsoló).
Felkapcsoláshoz nyomja meg a + kapcsolót.
Visszakapcsoláshoz nyomja meg a – kapcsolót.

Egyszerre két sebességi fokozatnál többet nem lehet átváltani.

Bizonyos körülmények között D állásban a kézi váltó mód végfokozatba kapcsolhatja a váltót. Ilyenkor a váltófokozat-kijelzőn a 7-es szám látható.

Ha továbbra is lenyomva tartja a gázpedált anélkül, hogy a váltókapcsolót benyomná, a fordulatszám automatikusan felugrik a fordulatszámmérő vörös zónája elé.

Ha megáll anélkül, hogy megnyomná a váltókapcsolót, a fordulatszám automatikusan a második sebességi fokozatba esik vissza. Ha az első sebességi fokozatból szeretne elindulni, akkor nyomja meg a – kapcsolót.

A hétfokozatú kézi váltó mód befejezéséhez és a normál automata sebességváltó (CVT) működéséhez nyomja meg a 7 sebességi fokozat főkapcsolót, vagy mozgassa a váltókart másik sebességi fokozatba. Vigyázzon, hogy a váltókart ne működtesse helytelenül (lásd 244. oldal).

Ha az autót hétfokozatú kézi váltó módban állítja le, újraindításkor a sebességváltó automatikusan a normál automata sebességi fokozatban (CVT) kezd el működni.

A hétfokozatú kézi váltó mód nem működik az alábbi körülmények között.

- Álló jármű esetén maximum a 3. fokozatig tud felkapcsolni.
- Vezetés közben a visszakapcsolás nem lehetséges akkor, ha a visszakapcsolás miatt a fordulatszám túl magas tartományba kerülne.
- Ha a motor fordulatszáma nem éri el az előre beállított fordulatszám-értéket, akkor a felkapcsolás nem lehetséges.
- Ha a + és a – kapcsolót egyszerre megnyomja, akkor a váltás nem lehetséges.
- Ha a két kapcsoló (+ és –) közül az egyiket lenyomva tartja és a másikat megnyomja, akkor a váltás nem lehetséges.

Váltókar reteszelésének oldása
Ezzel az eljárással P állásból kiveheti a váltókart, ha a normál módon – fékpedál lenyomásával és kioldógomb benyomásával – ez nem lehetséges.

1. Húzza be a kéziféket.

2. Vegye ki a gyújtáskapcsoló kulcsot.

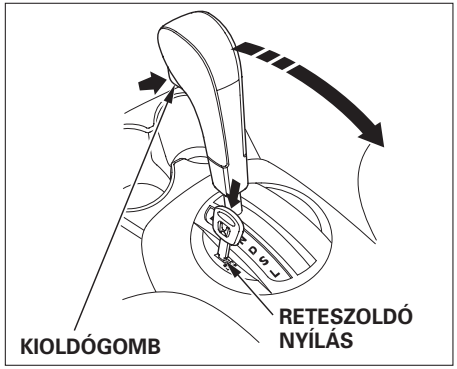

3. Helyezze a kulcsot a váltókar mellett található reteszoldó nyílásba.

4. Nyomja le a kulcsot. Ezzel egyidejűleg nyomja be a váltókaron található kioldógombot, majd mozgassa a váltókart parkoló, P állásból üres, N állásba.

5. Vegye ki a kulcsot a reteszoldó nyílásból. Nyomja meg a fékpedált és indítsa el a motort.

Ha erre a műveletre szüksége van, mert nem tudja a váltókart normálisan kivenni P-ből, az azt jelenti, hogy a rendszerrel valamilyen probléma van. Vigye márkaszervizbe.

Parkoláskor mindig húzza be a kéziféket. Ha a kézifék nincs teljesen kiengedve, a műszerfalon egy ellenőrző lámpa világít. Ha a kézifék nincs teljesen behúzva, azt nem jelzi az ellenőrző lámpa. Lejtőn parkolva mindig bizonyosodjon meg arról, hogy behúzta a kéziféket, ellenkező esetben az autója könnyen elgurulhat.

Ha az Ön autója automata sebességváltóval (CVT) van szerelve, parkoláskor először a kéziféket húzza be, majd ezután kapcsoljon P fokozatba. Így megakadályozza a parkolófokozat mechanizmusának befeszülését a kocsi esetleges mozgása miatt. Ezzel elinduláskor megkönnyíti a sebességváltó kar kivételét a P állásból.

Ha emelkedőn orral felfelé parkol, kormányozza a járdaszegélytől kifelé a kerekeket. Ha az autója kézi váltós, kapcsoljon első sebességi fokozatba.

Ha lejtőn orral lefelé parkol, kormányozza a járdaszegély felé a kerekeket. Ha az autója kézi váltós, kapcsoljon hátrameneti fokozatba.

Elindulás előtt győződjön meg arról, hogy a kéziféket teljesen kiengedte. A nem teljesen kiengedett kézifékkel autózva a hátsó fék túlmelegedhet, károsodhat.

Parkolási tanácsok

- Nézze meg, hogy az ablakokat és a naptetőt bezárta-e.
- Kapcsolja le a világítást.
- A csomagjait, értékeit vigye magával, vagy legalább tegye a csomagtartóba.
- Mindig zárja be az ajtókat a kulccsal vagy a távkapcsolóval (néhány modell esetén).
- Soha ne parkoljon kiszáradt füves részen vagy más gyúlékony anyag közelében. A katalizátor, üzeméből adódóan, nagyon meleg, lángra lobbanthatja környezetét.

Fékrendszer

Autója elülső kerekeit tárcsafékkel, a hátsókat dobfékkel szerelték fel. A fékpedálra kifejtendő erőt szervoberendezés segíti. Blokkolásgátló, ABS (néhány modell esetén) segíti megtartani az autó kormányozhatóságát különösen erős fékezések esetén.

Csak akkor lépjen a fékpedálra, ha fékezni akar. Ha állandóan a fékpedálon tartja a lábát, a fék felmelegszik, ami csökkenti hatékonyságát, egyúttal folyamatosan égnek a hátsó féklámpák, megtévesztve az Ön mögött közlekedőket.

A lejtőn való hosszabb fékezéskor a fékek felmelegednek, ami csökkenti a hatásosságukat. Ezért alacsonyabb fokozatba kapcsolva használja ki a motor fékező erejét, vegye le lábát a gázpedálról.

Ha mély vízen haladt keresztül, próbálja ki a fékeket. Óvatosan lépjen a fékre, és ellenőrizze a fékhatást. Ha nem működnének kellően, lépjen a fékpedálra többször egymás után addig, amíg a fékek ismét jól működnek. A vizes fékek megnövelik a fékutat, ezért ilyenkor különösen óvatosan vezessen.

Kopásjelzők

A két első keréken lévő tárcsafékekre akusztikus visszajelzőket szereltek.

Amikor a fékbetéteket már cserélni kell, jellegzetes fémes, csikorgó hangot hall fékezéskor. Ha nem cseréli ki a betéteket, a hangjelenség állandósul.

A fék finom fékezésekkor néha enyhén csikorgó hangot adhat. Ne tévessze ezt össze az elhasználódást jelző csikorgó hang igen éles hangjával.

Fékrendszer kialakítása
A fékrendszer hidraulikus, kétkörös felépítésű. Mindegyik rendszer átlósan működik (a bal első fék a jobb hátsóval van összekötve stb.). Ha az egyik rendszer meghibásodna, a másik kör még működik.

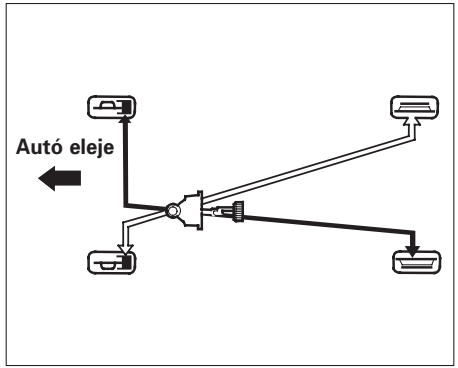

Blokkolásgátló (ABS)
(Néhány modell esetén)
Az ABS segít fenntartani a kormányozhatóságot. Működése a kerekek blokkolásának és megcsúszásának megakadályozásán alapul.

Ha az első kerekek blokkolnak, az autó elveszti az irányíthatóságát. A gépkocsi – függetlenül a kormánykerék állásától – tehetetlenségénél fogva csúszik egyenesen tovább. Az ABS ezt segít megelőzni azzal, hogy a fékeket szakaszosan üzemelteti, „pumpálja”, sokkal nagyobb gyorsasággal, mint egyes gyakorlott vezetők tennék.

Az ABS elosztja továbbá az első és hátsó fékekhez jutó erőt a jármű terhelésének függvényében.

Soha ne pumpálja a fékpedált, hiszen ez a funkciója az ABS berendezésnek. Fékezzen egyenletes, határozott erővel, ahogy azt a forgalmi szituációk megkövetelik. Felejtse el a régi beidegződést: „kanyar közben nem fékezni”.

Az ABS működése során – teljesen normális jelenség – hangot hallat. Ugyancsak érezni fogja a pedál „visszarúgását”. Ezek normális visszajelzések működés közben, mivel az ABS rendszer pumpálja a féket.

Az ABS bekapcsolódása a gumik tapadásától függ. Száraz úton nagyon erősen kell fékezni, hogy érezhesse az ABS működését, a fékpedál lüktetését. Hóban és jégen való fékezéskor ellenben már kis fékezéskor is azonnal érzi az ABS jótékony hatását.

FOLYTATÓDIK

Fontos emlékeztető

Az ABS nem csökkenti le a megállásig szükséges időt, illetve nem rövidíti le a fékutat. Funkcióját tekintve a kormányozhatóságot hivatott biztosítani fékezés közben. Ezért tartson mindig biztonságos követési távolságot.

Az ABS nem gátolja meg az autó megpördülését, ha túl nagy sebességgel kanyarodik, vagy hirtelen vált sávot. Mindig az útviszonyoknak megfelelő sebességgel vezessen.

Az ABS nem tudja megelőzni a stabilitás elvesztését, ha Ön nagy sebességgel kanyarodva erősen fékez. A hirtelen kormánymozdulatok miatt szintén megpördülhet.

Az ABS rendszerrel felszerelt autó laza vagy egyenetlen talajon hosszabb úton állhat meg, mint egy hasonló autó ABS nélkül. Az ABS rendszer nem ismeri a forgalmi helyzetet, nem hozza helyre a hibás döntéseket. Az Ön felelőssége, hogy az út- és időjárási viszonyoknak megfelelően vezesse járművét. Vezessen mindig biztonságosan.

ABS-visszajelző

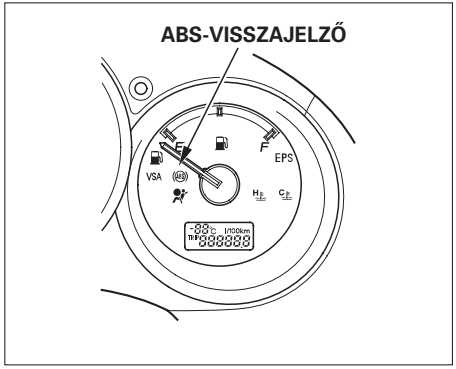

Az ABS önmagát ellenőrzi, minden egyes fékezés után is. Ha bármi elromlik, kigyullad a műszerfalon az ABS-ellenőrző lámpa (lásd 93. oldal). Ilyenkor azt jelzi, hogy az ABS nem működik. A fékrendszer azonban hagyományos fékként továbbra is működik, és a szokásos fékhatást nyújtja. Hiba esetén azonnal forduljon Honda-márkakereskedőjéhez.

Ha az ABS-ellenőrző lámpa és a kézifék-fékrendszer ellenőrző lámpa teljesen kiengedett kézifék mellett együtt kigyullad, akkor az első-hátsó tengely közötti elektronikus fékerőelosztás sem működik.

Ellenőrizze fékrendszerét a 362. oldalon leírtaknak megfelelően. Ha a fékrendszer hibátlannak tűnik, lassan hajtson, és minél előbb javíttassa meg autóját az Ön Honda-márkakereskedőjével. Kerülje a hirtelen fékezéseket, mert a hátsó kerekek könnyen blokkolhatnak, és az autó megpördülhet.

Jármű Stabilitást Segítő Rendszer (VSA) (Néhány modell esetén)

A VSA rendszer segít megőrizni az autó irányíthatóságát, stabilitását kanyarodás közben, ha a kanyarodás túl élesre vagy túl nagy ívűre sikerül az ideálishoz képest. Szintén elősegíti a jobb tapadást laza vagy csúszós talajon történő gyorsítás közben. Mindezt a motor szabályozásával, illetve szükség szerint alkalmazott és elosztott fékezéssel éri el.

Amikor a VSA rendszer működik, akkor az autó nem a megszokott módon reagál a gázpedál használatára. Ilyenkor a VSA rendszer működés-visszajelző lámpa is villog.

A VSA rendszer nem tudja biztosítani az autó irányíthatóságát és stabilitását minden helyzetben és nem képes az autó fékrendszerének teljes körű szabályozására. Továbbra is az Ön felelőssége marad az útviszonyoknak megfelelő sebességgel történő haladás és kanyarodás, illetve a követési távolság betartása.

VSA rendszer működés-visszajelző lámpa

VSA rendszer működés-visszajelző lámpa

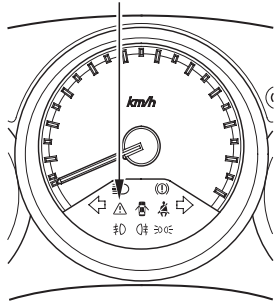

Amikor a VSA rendszer működésbe lép, akkor a VSA működés visszajelző lámpa villogni kezd.

VSA rendszer visszajelző lámpa

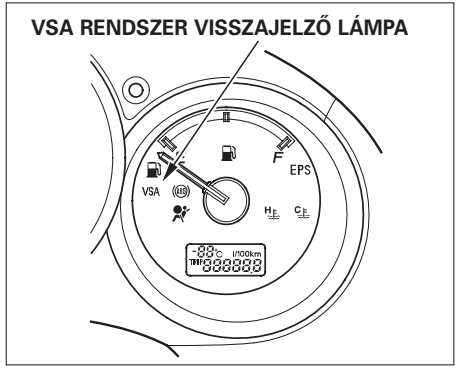

A VSA rendszer visszajelző lámpa (lásd 95. oldal) kigyullad, amennyiben a VSA rendszer meghibásodik. Ilyenkor a VSA rendszer működés-visszajelző lámpa szintén kigyullad.

Ha vezetés közben a VSA rendszer visszajelző lámpa kigyullad, akkor húzódjon az út szélére olyan helyen, ahol biztonságosan meg tud állni. Állítsa le, majd indítsa újra a motort, és figyelje a VSA rendszer visszajelző lámpát. Ha a lámpa továbbra is világít, vagy az elindulás után ismét kigyullad, akkor az autóval keresse fel Honda-márkakereskedését.

Amennyiben a gyújtás ráadása ON (II) után a VSA rendszer visszajelző lámpa nem gyullad ki, akkor a VSA rendszer működésével probléma lehet. Ilyenkor haladéktalanul keresse fel a Honda-márkakereskedőjét az autó javítása céljából.

A VSA rendszer meghibásodása esetén az autójában a normál fékrendszer természetesen működik, és az autó is normálisan tud kanyarodni, de a VSA rendszer által nyújtott és hozzáadott tapadási és stabilitási tulajdonságok elvesznek.

VSA rendszer kikapcsológomb

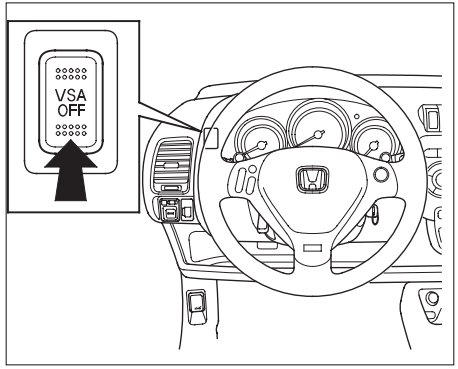

A kapcsoló a vezetőoldali légbefúvó alatt található. Ezt kell benyomni, ha a VSA rendszert ki, illetve be kívánja kapcsolni.

Ha a VSA rendszer ki van kapcsolva, akkor a VSA rendszer működés-visszajelző lámpa emlékeztetőül kigyullad. A gomb újbóli megnyomásával a rendszer ismét működésbe lép.

Az autó beindítása esetén a VSA rendszer mindig automatikusan bekapcsol, akkor is, ha az autó leállítása előtt ki lett kapcsolva.

A VSA rendszer és a gumiméret
A különböző gumi- és keréktárcsaméretek a VSA rendszer meghibásodását okozhatják. Ha gumit cserél, akkor mindig az eredeti gyárival megegyező méretű és típusú gumit használjon (lásd 316. oldal).

Amennyiben speciális pótkerékkel kell közlekednie, akkor a VSA rendszert kapcsolja ki (lásd 344. oldal).

Ha téli gumit szerel az autójára, akkor az eredeti gyárival megegyező méretűt használjon. Idézze fel a téli vezetésnél szükséges óvintézkedéseket, amelyeket akkor használna, ha az autó nem lenne VSA rendszerrel felszerelve.

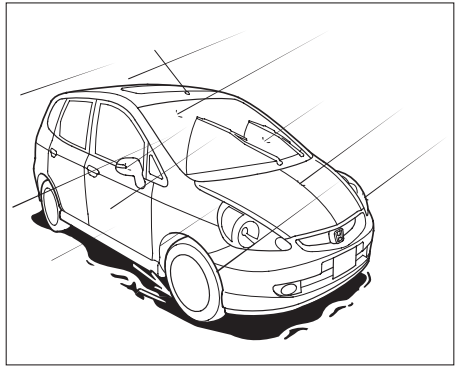

Esőben, ködben és hóban mindig más és más vezetési technika szükséges, mert a látótávolság csökken, és megváltozik a gumik tapadása. Autója legyen mindig kifogástalan műszaki állapotban; rossz időben vezessen fokozott óvatossággal.

Vezetési technika – Vezessen mindig lassabban, mint kedvező útviszonyok esetén. Csúszós úton az autó nehezebben engedelmeskedik parancsainak. Erős fékezés, gyors kormánymozdulat nedves úton a kocsi megcsúszását okozhatja. Különösen óvatosan vezessen az első néhány kilométeren, amíg meg nem tapasztalja az útviszonyokat. Ez főként havas úton lényeges. A nyári hónapokban könnyen elfelejti az ember a hóban való vezetés technikáját. Javasoljuk, hogy a tél beállta előtt frissítse fel ismereteit.

Ha hosszan tartó szárazság után esőben vezet, legyen nagyon óvatos, mert az első esők olajat mosnak az útburkolatra, s az útfelület csúszóssá válik.

Vezetés rossz időben

Láthatóság – Látni és látszani minden időjárási körülmények között igen fontos. Fokozottan érvényes ez rossz időjárási körülmények között. A tompított fénnyel való közlekedés még nappal is ajánlatos (lakott területen kívül kötelező).

Gyakran ellenőrizze az ablaktörlőt és a mosófolyadék tartályát. Legyen mindig elegendő folyadék a tartályban. Ha az ablaktörlők az üveg egyes részeit nem törlik le vagy csíkosan törölnek, cserélje ki őket. Az ablakok bepárásodásának megelőzésére használja a szélvédő-párátlanítót és a légkondicionálót (néhány modell esetén). (Lásd 156. és 167. oldal.)

Tapadás – Gyakran ellenőrizze a guminyomást és a köpenyek kopását. Mindkettő igen fontos az aquaplaning – a kerék alatti vízfilm képződése – megelőzésében. Télen mind a négy keréken a téli gumik használata a legcélszerűbb.

Figyelje az útviszonyokat, és annak megfelelően vezessen. Az útviszonyok egyik pillanatról a másikra is megváltozhatnak. A nedves levelek olyan csúszósak lehetnek, akár a jég. A tisztának látszó úton vékony jégréteg rakódhat le. Ha a külső hőmérséklet fagypont közelében van, az útviszonyok igen veszélyesek lehetnek. Az út felületén víz és jég keveredhet, így minden előjel nélkül megváltozhat a kerekek tapadása.

Visszaváltáskor is legyen óvatos. Ha rossz a tapadás, akkor a meghajtott kerekek kismértékű forgási sebességváltozása is megcsúszással járhat.

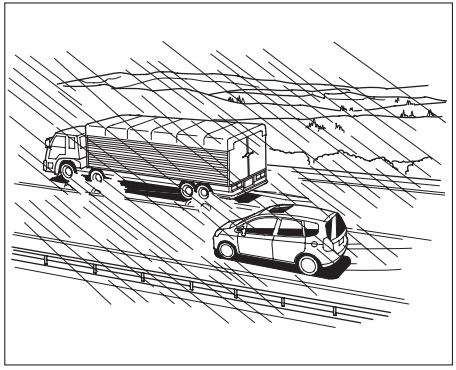

Legyen óvatos, ha előz vagy Önt előzik. A nagyobb járművek által felfröcskölt víz váratlanul ront a látási viszonyokon.

FIGYELMEZTETÉS: *Ne vezessen át olyan úton, ahol mély víz áll. Az ezen való áthaladás a motor, az elektromos rendszerek sérülését okozza, sőt akár tönkre is mehet az autó.*

Autóját elsősorban utasok és csomagjaik szállítására tervezték. Használhatja utánfutó vontatására is, ha néhány általános szabályt az alábbiakban leírtk szerint gondosan betart.

Terhelhetőség

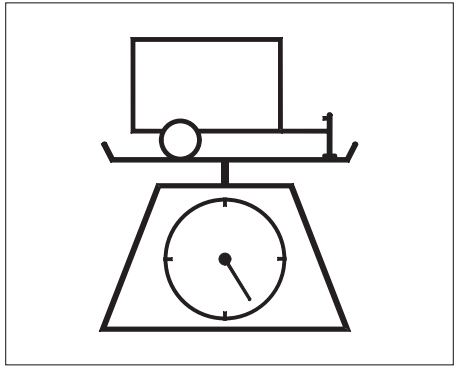

- A vonóhorog és az utánfutó (fékezett/nem fékezett) tömege a csomagokkal együtt nem lehet több a maximális vontatható tömegnél (lásd 379. oldal).

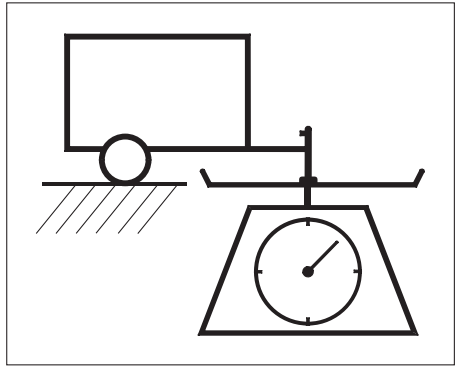

- A vonóhorog terhelése sohasem haladhatja meg a 70 kilogrammot. Ez az az érték, amit a teljesen terhelt utánfutó fejt ki a horogra. 700 kilogramm alatti utánfutó-terhelés esetén a következő szabályt kell alkalmazni: a vonóhorog terhelése az utánfutó és a terhelése tíz százaléka lehet.

FOLYTATÓDIK

Például, ha az utánfutó és a terhelése 225 kilogramm, a vonóhorog terhelése ennek tíz százaléka, azaz 22,5 kilogramm. Ha szükséges, változtassa a csomagok helyzetét az utánfutóban, ezáltal a vonóhorog terhelése is megváltozik. A csomagok mintegy 60 százalékát helyezze előre és 40 százalékát hátra. Ha az utánfutó terhelése több mint 700 kilogramm, tolja el a csomagokat a hátsó rész felé. Sohase terhelje meg az utánfutót úgy, hogy a hátsó rész nehezebb legyen, mint az első. Ha így tenne, akkor megemelné az autó hátsó felfüggesztését, tengelyét, és csökkentené az úthoz tapadását.

- A megengedett legnagyobb tömeg soha nem lehet több, mint amennyi a 379. oldalon meg van adva.
- A megengedett legnagyobb tömeg az autó teljes tömege, a vezető, az utasok, a bőröndök tömegének és a vonóhorog terhelésének összegzett értéke.
- A teljes terhelésű autó tömege soha nem lehet több, mint amennyi a 379. oldalon meg van adva.
- Vegye figyelembe, hogy a kiegészítők felszerelése (beleértve a vonóhorgot is) csökkenti az autó terhelhetőségét.

Túlságosan nagy teher vontatása kihatással lehet az Ön autójának kezelhetőségére és teljesítményére. Ilyen esetben könnyen megsérülhet a motor és a hajtáslánc.

⚠ VIGYÁZAT

A helytelenül terhelt autó és utánfutó csökkenti a kormányozhatóságot és a fékek hatását. Ez balesethez és súlyos sérüléshez vezethet.

Mielőtt útnak indul, gondosan ellenőrizze az autó és az utánfutó terhelését.

Terhelés ellenőrzése
Az össztömeg ellenőrzésének legjobb módja, ha leméri az autót és az utánfutót egy hitelesített mérleggel, és összehasonlítja a gyári adatokkal.

Megfelelő mérleggel vagy speciális vonóhorogterhelés-mérővel ellenőrizze az össztömeget, a tengelyterheléseket és a vonóhorogra jutó erőt első alkalommal (teljesen terhelt autó és utánfutó), majd újra ellenőrizze, valahányszor a terhelési feltételek változnak.

Vontatási eszközök és tartozékok
A vontatáshoz sokféle berendezés vagy eszköz szükséges, az utánfutó méretétől, használati módjától és a vontatott tömegtől függően.

Az Ön részére szükséges berendezések kiválasztásához keresse fel Honda-márkakereskedőjét, valamint kövesse a továbbiakban leírtakat. Győződjön meg arról, hogy minden berendezés az előírásoknak megfelelően lett felszerelve.

Vonóhorog
A vonóhorgot az autó alvázához kell erősíteni oly módon, hogy a terhelés nagy felületen oszoljon el.
A vonóhorog rögzítési pontjait a 378. oldalon találja meg.

Biztonsági lánc
Ha utánfutót vontat, mindig használjon biztonsági láncot. A láncot mindkét végén biztonságosan rögzítse. Úgy tegye fel, hogy biztosan megtartsa az utánfutót akkor is, ha a vonófej leesne a horogról. A lánc ne lógjon a földre, de túl feszes se legyen, mert éles kanyarokban ez akadályozhatja a fordulást.

FOLYTATÓDIK

Fékezett utánfutó
Amikor az utánfutót kiválasztja, vegye figyelembe, hogy autója csak elektromosan működtethető fékkel rendelkező utánfutót képes vontatni. Nincs lehetőség hidraulikus fékrendszer működtetésére, az autó hidraulikus fékrendszeréhez való csatlakoztatására. Minden ilyen irányú próbálkozás csak autója fékrendszerének hatásosságát gyengíti, működését teszi bizonytalanná.

Utánfutó-világítás
Az Ön autójában, a jobb hátsó lámpa mellett egy csatlakozó található, amellyel az utánfutó-világítás csatlakozója összeköthető. Honda-márkakereskedőjénél vásárolhat ehhez eredeti kábelköteget.

Mivel a különböző típusú utánfutók vezetékei és világítása különbözőek, ezért tapasztalt szerelő segítségével módosítsa a világításcsatlakozót. Esetleg egy köztes csatlakozóra is szükség lehet az autó és az utánfutó világításrendszere között.

Minden olyan esetben, ha utánfutó-világítást akar az autója világítási rendszeréhez csatlakoztatni, feltétlenül keresse fel az Ön Honda-márkakereskedőjét.

További utánfutó-felszerelés
Sok országban törvény szabályozza az utánfutót vontató autók tükreinek nagyságát, elhelyezését. Mindig vegye figyelembe az előírásokat. Ha jogszabály nem is írja elő, javasoljuk a tükrök felszerelését. Kapcsolja fel az utánfutót autójához, és nézze meg az eredeti tükörben, mennyire rontja a hátralátást. Ha nem lát kellően hátra – nagy a holttér, nem lát az autó mögé –, akkor kiegészítő tükröket kell felszerelnie.

Felkészülés indulásra
Ellenőrizze a következőket:

- Az autó karbantartása el lett végezve, továbbá a gumik, fékek, felfüggesztés elemei és a hűtési rendszer megfelelően működnek.
- Rendszeres vontatás esetén a Fokozott Karbantartási Előírásoknak (lásd az autó szervizkönyve) megfelelően tartsa karban autóját.
- Az utánfutó megfelelő módon karban van tartva, és jól működik.
- Az összes tömeg és terhelési adat a megadott határértékeket nem lépi túl (lásd 261. és 262. oldal).
- A horog, a biztonsági lánc és az egyéb berendezések biztosan rögzítve vannak.
- Az utánfutóhoz tartozó és azon található minden tárgy megfelelően rögzítve van, vezetés közben nem tud elmozdulni.
- Az autó és az utánfutó világítása és a fékek megfelelően működnek.
- A guminyomásokat az autón és az utánfutó kerekein is megfelelőek. Az alacsony nyomás kedvezőtlenül befolyásolja a kormányozhatóságot. Ne feledkezzen meg a pótkerék nyomásának ellenőrzéséről sem.
- Legyen tisztában a vontatásra vonatkozó közlekedési szabályokkal, az előírt sebességkorlátozásokkal. Amennyiben külföldre utazik, előre tájékozódjon a célországban érvényes előírásokról. Ha utánfutót vontatva több országon utazik keresztül, tájékozódjon az érintendő országokban érvényben lévő jogszabályokról. A különböző országok előírásai eltérőek lehetnek.

Utánfutót vontató gépjármű sebessége 100 km/h-ra van korlátozva.

Biztonságos vontatás
A vontatás következtében megnövekedett súly, hossz és magasság mind hatással van az autó kezelhetőségére és teljesítményére, így a vontatás különleges vezetési tudást és képességet kíván meg.

Az Ön és mások biztonsága érdekében, mielőtt normál útra hajt, ne sajnálja az időt a különböző vezetési manőverek, helyzetek begyakorlására és olvassa el a következő tanácsokat, javaslatokat.

Vontatási sebesség és sebességi fokozatok
Minden vezetési körülmény között lassabban vezessen, és tartsa be a vontatásra előírt sebességhatárokat. Ha automata sebességváltós (CVT) az autója, sík terepen vontatásnál használja a D sebességi fokozatot vagy a hétfokozatú kézi váltó módot (néhány modell esetén). Amennyiben hegyes-dombos vidéken vezet, használja az S sebességi fokozatot vagy a hétfokozatú kézi váltó módot (néhány modell esetén) (lásd következő oszlop, Vezetés emelkedőn és lejtőn fejezetben leírtak).

Néhány modell esetén
Amennyiben hegyes-dombos vidéken vezet, a motornyomaték és erő, valamint a motorfék optimális alkalmazásához használja a hétfokozatú kézi váltó módot. Válassza ki a hetedik, hatodik, ötödik, negyedik, harmadik, második vagy az első sebességi fokozatot az autó sebességének és az út állapotának függvényében.

Kanyarodás és fékezés
Soha ne felejtse el, hogy járműve hosszabb a megszokottnál, kanyarodáskor nagyobb helyre van szüksége. Kanyarodjon mindig lassabban. Kanyarodáskor az utánfutó kanyarodási íve kisebb, mint az autóé, ezért az utánfutó ütközhet azzal, amit az autó még ki tudott kerülni. Másik jármű előzésekor ügyeljen arra, hogy nagyobb szabad távolság szükséges. Autója nem áll meg olyan gyorsan, mint utánfutó nélkül. Ezért növelje meg a követési távolságot. Kerülje a hirtelen fékezést és kanyarodást, mert az utánfutó felborulhat, ráfuthat az autóra.

Vezetés emelkedőn és lejtőn
Felfelé haladáskor figyelje a hűtővíz hőmérsékletét. Ha a felforrás veszélye fenyeget, kapcsolja ki a légkondicionálót (amennyiben üzemel). Ha nem csökken a hűtővíz hőmérséklete, húzódjék az út szélére, álljon meg, és várjon, amíg a motor lehűl.

Amennyiben hegymenetben meg kell állnia, akkor automata váltós (CVT) autó esetén ne a gázpedál enyhe benyomásával tartsa helyben az autót, mert a váltó túlmelegedhet. Használja a kéziféket vagy a fékpedált.

FOLYTATÓDIK

Kézi sebességváltóval szerelt modellek esetén
Ha lejtőn lefelé vezet, csökkentse a sebességet és váltson második sebességi fokozatba (kézi sebességváltó). Ne használja folyamatosan a fékeket, és ne felejtse el, hogy utánfutó vontatása esetén sokkal hosszabb ideig tart a lassítás és a megállás.

12 százalékosnál nagyobb emelkedőn nem javasolt a felfelé való vezetés.

Folyamatosan változó áttételű sebességváltó (CVT) esetén használja az L sebességi fokozatot vagy a hétfokozatú kézi váltó módot a motorfék hatékony használatához.

Oldalszél és széllökések kezelése
Az autó és utánfutó együttese sokkal érzékenyebb az oldalszélre, széllökésekre és a teherautók előzése után keletkező légörvényekre, mint az autó önmagában. Ez megzavarhatja a kormányzást, és az utánfutó belenghet. Amikor nagyobb jármű előzi, tartson állandó sebességet, és ügyeljen az egyenes kormányzásra. Ha túl nagyok a másik jármű okozta széllökések, lassítson, de ne tegyen gyors kormánymozdulatokat, illetve ne fékezgessen.

Tolatás
Az utánfutóval való tolatás nehéz művelet, sok gyakorlatot igényel. Vezessen lassan, apránként forgassa a kormányt, és kérjen meg valakit, hogy irányítsa a manővert. Fogja lejjebb a kormánykereket, mint egyébként. Ha azt akarja, hogy az utánfutó balra kanyarodjon, kormányozzon balra, ha jobbra akarja irányítani az utánfutót, kormányozzon jobbra.

Parkolás
Amikor leparkol autójával és utánfutójával – különösen emelkedőn –, tartsa be az előírt óvatossági rendszabályokat. Az első kerekeket fordítsa a járda felé, erősen húzza be a kézifféket, és a sebességváltót kézi sebességváltónál első vagy hátrameneti, automatánál P fokozatba kapcsolja. Az utánfutó kerekeit ékekkel támassza ki.

Autójának rendszeres karbantartása a legjobb módja annak, hogy megóvja e nagy értékű befektetését, hogy biztonságosabban, gazdaságosabban és hibáktól mentesen autózhasson. Ebben a fejezetben megismerheti a rendszeresen ellenőrizendő tételeket és az ellenőrzés módját is. Néhány egyszerűbb feladatot saját maga is megcsinálhat. A karbantartási terv ismerteti, hogy az egyes ellenőrzések során mit kell elvégezni.

Karbantartási terv 270
Karbantartási feljegyzések 274
Időszakos ellenőrzések 275
Folyadékok elhelyezkedése 276
Motorolaj 278
Utántöltés 278
Ajánlott olajok 278
Adalékok 279
Olaj- és -szűrőcsere 279
Hűtőrendszer 282
Utántöltés 282
Hűtőfolyadék-csere 284
Ablakmosók 288
Sebességváltó olaj 289
Automata sebességváltó (CVT) 289
Ötfokozatú, kézi sebességváltó 291
Fék- és tengelykapcsoló folyadék 291
Fékrendszer 292
Tengelykapcsoló 292
Levegőszűrő 293
Üzemanyagszűrő 294
Motorháztetőzár 294
Gyújtógyertyák 295
Csere 295, 298
Típusai, értékei 297, 300
Akkumulátor 301
Ablaktörlő lapátok 305
Légkondicionáló rendszer 308
Pollenszűrő 309
Csere 309
Vezérműszíj 311
Gumik 312
Előírt nyomásértékek 312
Ellenőrzés 313
Karbantartás 314
Gumik felcserélése 314
Gumi- és kerékcsere 315
Kerekek és gumik 316
Téli gumik 317
Hóláncok 317
Világítás 319
Fényszóró-beállítás 321
Nagyfeszültségű kisüléses fényszóró 321
Izzócsere 321
Az autó tárolása 333

Karbantartási terv

Az előírt karbantartási terv határozza meg, milyen gyakran kell autóját szervizeltetnie ahhoz, hogy kifogástalan műszaki állapotát fenntartsa. A karbantartási munkákat olyan képzett szerelővel végeztesse el, aki ismeri a Honda műszaki előírásait és szabványait. Az Ön Honda-márkaszervizének munkatársai megfelelnek ezeknek a kívánalmaknak.

A pontos karbantartási táblázatot autójának Jótállási (Szerviz-) könyve tartalmazza.

A karbantartási tervben szereplő kilométer- és időintervallumok, illetve az előírt szervizmunkák átlagos autóhasználatot feltételeznek (utas és poggyász).
Tartsa be a következőket:

- Ne terhelje túl autóját, mert az túlzott igénybevételt jelent a motor, a fékrendszer és az autó egyéb alkatrészeire.
- Autóját jó minőségű utakon, a megengedett sebességhatárok betartásával használja.
- Rendszeresen tegyen meg néhány kilométernél hosszabb utakat.
- Mindig csak az előírt üzemanyagot használja (lásd 220. oldal).

Ajánljuk, mindig eredeti Honda alkatrészeket és folyadékokat, illetve azokkal egyenértékű jó minőségű termékeket használjon karbantartáskor. A gyári alkatrészek megegyeznek a gyártáskor autójába szereltekkel. Így Ön nyugodt lehet, hogy pontosan illeszkednek autójába, és kifogástalanul működnek.

Lásd Szervizkönyv.

Karbantartási feljegyzések

Lásd Szervizkönyv.

Karbantartási feljegyzések

A **SHELL Hungary** által ajánlott, egész évben használható kenőanyagok:

MOTOR Mindegyik modellhez	Shell Helix Ultra 5W–40 SJ/CF Shell Helix Plus 10W–40 SJ/CF
HAJTÓMŰ Mechanikus sebességváltó Automata sebességváltó	 Azonos a motorolajjal. Shell Donax TA (ATF Dexron II)
DIFFERENCIÁLMŰHÖZ	Shell Spirax AX 80W–90 (API GL–5) Legend, Civic 4WD
SZERVOKORMÁNY	Kizárólag az eredeti HONDA Servo Oil folyadék használható!
FÉKRENDSZER	Shell Donax YB fékfolyadék (DOT 4; SAE J 1703) Shell Donax ZB fékfolyadék (DOT 5; SAE J 1703)

FONTOS! Az olajcsere minden 20 000 km után, vagy 12 havonta szükséges. Fokozott igénybevétel esetén végezze el az olajcserét minden 10 000 km után. Rendszeresen ellenőrizze az olajszintet, és ha szükséges, mindig ugyanolyan olajból töltsön utána.

SHELL Hungary
H–1036 Budapest, Lajos u. 48–66.
☎ 436-3200, fax: 436-3399

A megadott időközönként ellenőriznie kell a felsorolt tételeket. Ha nem biztos benne, mit kell tennie, lapozzon a megfelelő oldalra.

- Motorolaj – szintjének ellenőrzése minden tankoláskor (lásd 226. oldal).
- A hűtőfolyadék szintjének ellenőrzése a kiegyenlítőtartályban – minden tankoláskor (lásd 228. oldal).
- Az ablakmosó folyadék – szintjének ellenőrzése a tartályban havonta. Ha az időjárási körülmények miatt az ablakmosót gyakrabban kell használni, akkor minden tankoláskor ellenőrizze (lásd 288. oldal).
- Ablaktörlők állapota – Ellenőrizze havonta. Ha csíkosan töröl, ellenőrizze, hogy a gumilapát okozza-e, vagy a kar sérült.
- Automata sebességváltó (CVT) folyadék – szintjének ellenőrzése havonta (lásd 289. oldal).
- A fék, a tengelykapcsoló folyadék – szintjét havonta ellenőrizze (lásd 291. oldal).
- Fékpedál – Ellenőrizze akadásmentes működését.
- Kézifékkar – Ellenőrizze akadásmentes működését.
- Gumik – nyomásukat havonta ellenőrizze. Figyelje meg a gumiköpeny futófelületét kopás szempontjából, illetve nem lát-e benne idegen tárgyat beékelődve (lásd 312. oldal).
- Akkumulátor – ellenőrizze állapotát és saruit havonta, hogy nem korrodálódnak-e (lásd 301. oldal).
- Légkondicionáló (néhány modell esetén) – ellenőrizze működését hetenként (lásd 308. oldal).
- Szélvédő-párátlanító – Ellenőrizze havonta működését, a fűtés – és ha van autójában – a légkondicionáló bekapcsolásával.
- Világítás – ellenőrizze havonta a fényszórók, helyzetjelzők, hátsó lámpák, 3. féklámpák, irányjelzők, féklámpák és a rendszámtábla világítását (lásd 319. oldal).
- Ajtók – Ellenőrizze az összes ajtót, beleértve a csomagtérajtók és a motorháztető könnyű és biztonságos zárhatóságát.
- Kürt – Rendszeresen ellenőrizze működését.

Feltöltési helyek

balkormányos modell

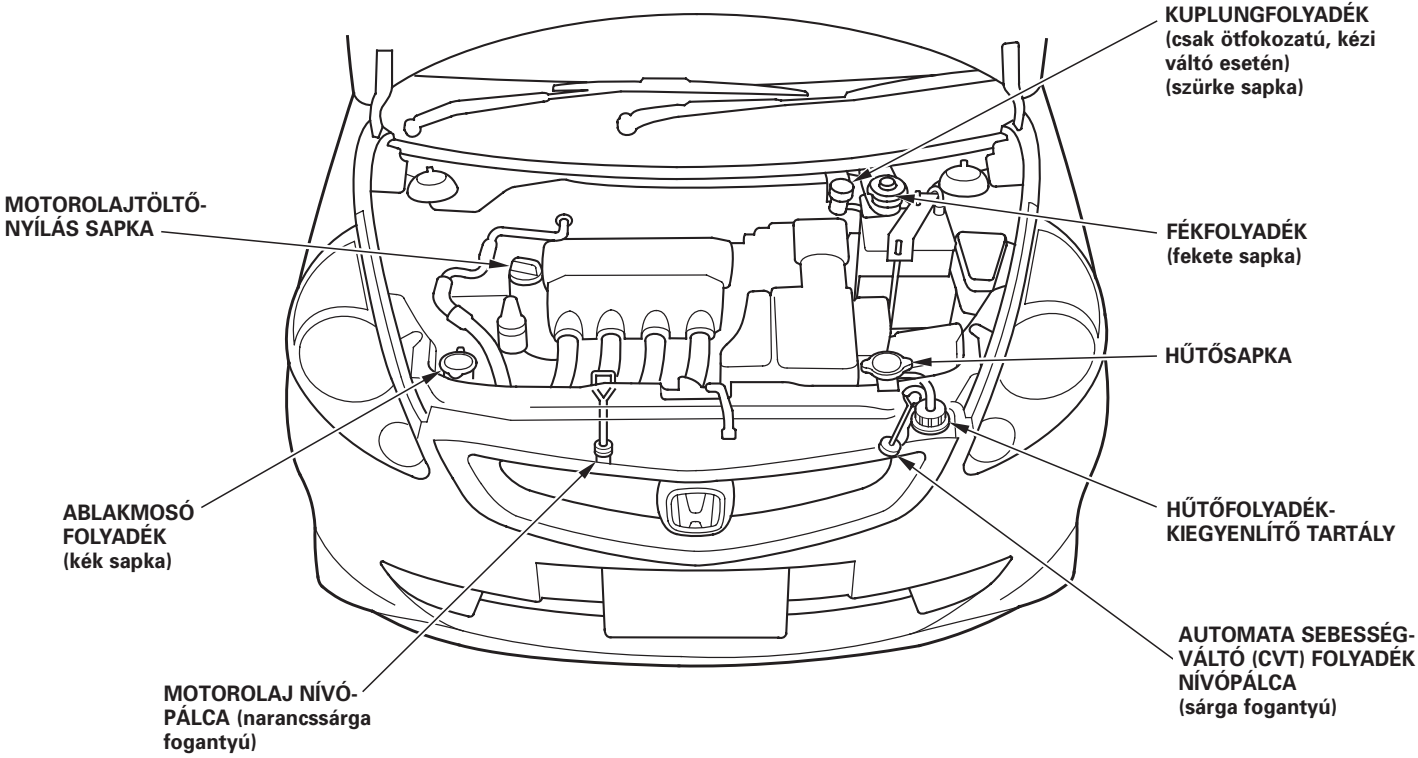

jobbkormányos modell

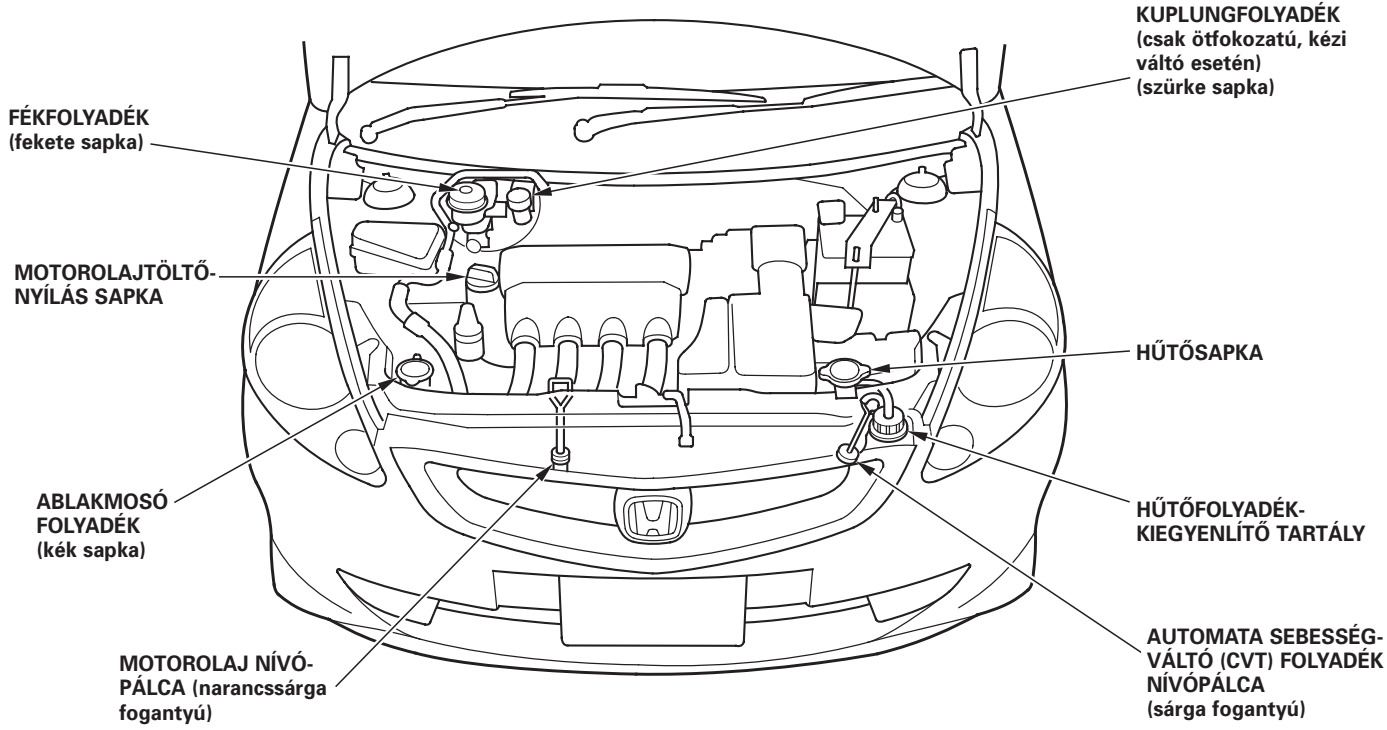

Olajutántöltés

Az olajbetöltéshez csavarja le a töltőnyílás sapkáját. Öntse bele az olajat, majd csavarja vissza a fedelet. Várjon néhány percet, és újra ellenőrizze az olajszintet. Ne öntse túl az olajat a felső jelzés fölé, mert ez károsíthatja a motort.

Öntse az olajat lassan és óvatosan, így nem folyik mellé. A szétfolyt olajat azonnal törölje le, mivel károsíthatja a motortérben található egységeket.

Ajánlott olaj

A motorolaj az egyik legfontosabb tényező a motor teljesítménye és élettartama szempontjából. Csak jó minőségű, előírt viszkozitású olajat használjon. Az eredeti Honda motorolaj használata a leginkább javasolt.

Válassza ki a SAE viszkozitási szabványnak megfelelő olajat az alábbi táblázatból.

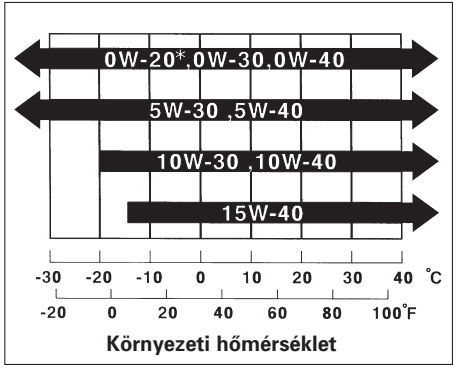

* Európai modellek

Mindig az úgynevezett üzemanyagtakarékos olajak közül válasszon (API Service SJ, SL fokozatok).
Ezek az olajak üzem közben csökkentik a belső súrlódást, ezzel üzemanyagot takarítanak meg.

Adalékok
Autójának nincs szüksége olajadalékokra. A motorban vagy a váltóban való használatuk nem autója teljesítményét, hanem az üzemben tartási költségeket növeli.

Olaj- és -szűrőcsere
Az olajat és a szűrőt mindig az előírt kilométerértéknél, illetve előírt idő után cserélje, ahogy ez a karbantartási tervben megtalálható. Az olaj és a szűrő olyan szennyeződéseket tartalmaz, illetve gyűjt össze, amelyeket rendszeresen el kell távolítani, mert megrongálhatják a motort.

Az olaj- és -szűrőcseréhez speciális szerszámokra van szükség, s az autót fel kell emelni hozzá. Csak akkor végezze el ezt a munkát, ha rendelkezik a szükséges ismeretekkel és a megfelelő szerszámokkal, egyébként bízza szakképzett szerelőre.

⚠ FIGYELMEZTETÉS

A használt motorolajjal történő többszöri és tartós érintkezés bőrrákot okozhat.

A munka befejezése után azonnal mosson kezet erős tisztítószerrel.

FOLYTATÓDIK

1. Járassa a motort, amíg el nem éri az üzemi hőmérsékletet, majd állítsa le.

⚠ FIGYELMEZTETÉS

Az olaj és a motor egyes részei, valamint a kipufogórendszer forró, megégetheti az embert.

Nagy figyelemmel és védőöltözetben dolgozzon.

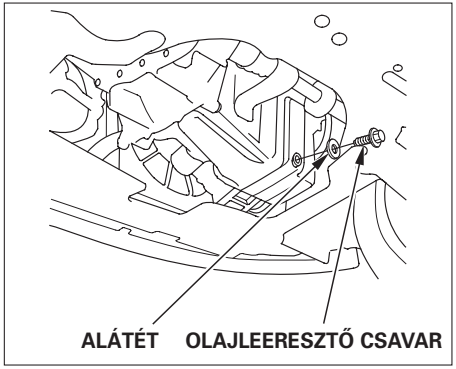

2. Nyissa ki a motorháztetőt, és csavarja le az olajbetöltő nyílás fedelét. Csavarja ki az olajleeresztő csavart a motor alján. Az olajat tartályba engedje le.

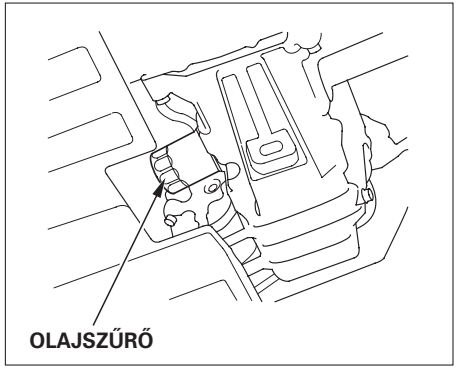

3. Tekerje le az olajszűrőt, és engedje le a maradék olajat. Speciális szerszámmal tudja csak levenni a szűrőt.

4. Csavarja be az új szűrőt a hozzá mellékelt utasítások szerint.

5. Tegyen fel új alátétet az olajleeresztő csavarra, majd csavarja vissza. Húzza meg a csavart az alábbi nyomatékkal:
   39 Nm

6. Töltse a motorba az ajánlott olajat. A motor olajszükséglete (szűrővel együtt):
   3,6 l

7. Csavarja vissza az olajbetöltő nyílás fedelét, és indítsa be a motort. Az olajnyomásjelző lámpának öt másodpercen belül ki kell aludnia. Ha nem alszik ki, állítsa le a motort és vizsgálja felül a munkáját.

8. Járassa a motort néhány percig, majd ellenőrizze, nincs-e szivárgás az olajleeresztő csavarnál és a szűrőnél.

9. Állítsa le a motort, majd néhány perc elteltével ellenőrizze az olajszintet. Ha szükséges, töltsön utána, hogy a szint a felső jelzésnél legyen.

MEGJEGYZÉS

A használt motorolaj helytelen tárolása súlyos hatással lehet a környezetre. Olajcserénél a használt olajat megfelelően tárolja: öntse zárt tartályba és vigye a szemétgyűjtő helyre. A fáradt olajat ne tegye a szemétbe és ne öntse a földre.

A hűtőfolyadék utántöltése

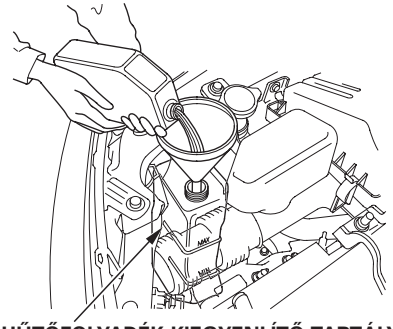

HŰTŐFOLYADÉK-KIEGYENLÍTŐ TARTÁLY

A hűtőfolyadék szintjét a kiegyenlítőtartályban tudja ellenőrizni. Ha a folyadékszint a MIN alatt van, töltse fel a MAX jelig. Ellenőrizze az esetleges szivárgást. A hűtőfolyadéknak 50% fagyálló és 50% desztillált víz keverékéből kell állnia. Soha ne töltsön tiszta fagyállót vagy vizet a tartályba.

Mindig eredeti Honda hűtőfolyadékot használjon (Honda négy évszakos hűtőfolyadék/típus 2). Ez a hűtőfolyadék 50% fagyálló és 50% desztillált víz keverékéből áll. További keverése nem szükséges. Ha nem elérhető azonnal, akkor ideiglenesen használhat jó minőségű más hűtőfolyadékot is, de feltétlenül győződjön meg arról, hogy alumínium motorblokk esetén is javasolt-e a használata. Hosszú távon bármilyen nem eredeti Honda hűtőfolyadék használata korróziót és a hűtési rendszer meghibásodását, sérülését okozza. A hűtőrendszer sok alumínium alkatrészt tartalmaz, amelyek korrodálódhatnak, ha nem megfelelő fagyállót használ. Néhány fagyálló folyadék – annak ellenére, hogy alumíniumra nem károsnak hirdetik, mégis – megrongálhatja a hűtőrendszert. Lehetőség szerint mielőbb töltse fel a hűtőrendszerét eredeti Honda hűtőfolyadékkal.

⚠ VIGYÁZAT

Amíg meleg a motor, tilos a hűtősapkát eltávolítani, mert a kiáramló forró gőz és folyadék égési sérülést okozhat.

A feltöltéssel a motor és a hűtő lehűlését meg kell várni.

Ha a kiegyenlítőtartály teljesen üres, a hűtőfolyadék szintjét a hűtőben is ellenőrizni kell.

1. Győződjön meg arról, hogy a motor és a hűtő lehűlt.
2. Fordítsa el a hűtősapkát az óramutató járásával ellentétes irányban, míg akadályba nem ütközik. Közben ne nyomja le. Ez alatt megszűnik a hűtő esetleges túlnyomása.
3. Távolítsa el a hűtősapkát úgy, hogy lenyomja, és tovább fordítja az óramutató járásával ellenkező irányban.

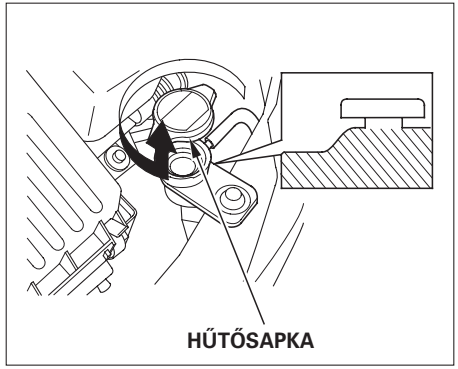

4. A hűtőfolyadéknak a töltőnyílás nyakának aljáig kell érnie. Ha a szint alacsony, töltsön utána hűtőfolyadékot.

A hűtőfolyadékot lassan és óvatosan töltse. Ha melléfolyik, azonnal törölje le, mert az a motortérben található alkatrészeket tönkreteheti.

5. Tegye vissza a sapkát. Húzza meg erősen.

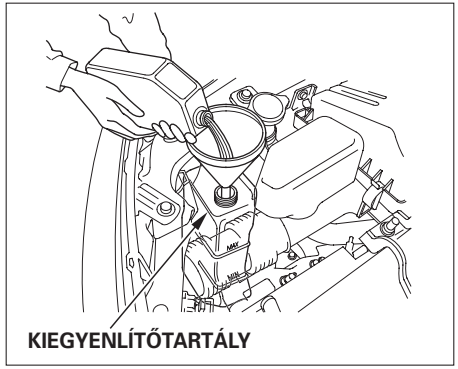

6. Töltsön hűtőfolyadékot a kiegyenlítőtartályba. Töltse meg a MAX és a MIN jelzések közötti távolság feléig. Helyezze vissza a tartály sapkáját.

Ne öntsön a hűtőrendszerbe rozsdásodásgátló vagy egyéb adalékanyagokat, ezek néha nem felelnek meg a motor egyes részeinek.

Hűtőfolyadék-csere
A hűtőrendszert teljesen le kell ereszteni és újra kell tölteni friss hűtőfolyadékkal a karbantartási tervben található kilométeróra-állásoknál vagy időpontoknál. Csak ajánlott eredeti Honda fagyállót/hűtőfolyadékot használjon (Honda négy évszakos hűtőfolyadék/típus 2). Bármilyen nem eredeti Honda hűtőfolyadék vagy tiszta víz használata korróziót és a hűtési rendszer meghibásodását, sérülését okozza.

A hűtőfolyadék leeresztésekor hozzá kell férnie az autó aljához. Ha nincs gyakorlata és nincsenek szerszámai, ezt a munkát bízza szakképzett szerelőre.

1. Fordítsa a gyújtáskapcsoló kulcsot ON (II) állásba. Állítsa a fűtéskapcsoló tárcsát a legerősebb fokozatba. Vegye le a gyújtást.

2. Nyissa ki a motorháztetőt. Győződjön meg róla, hogy a motor és a hűtő hideg.

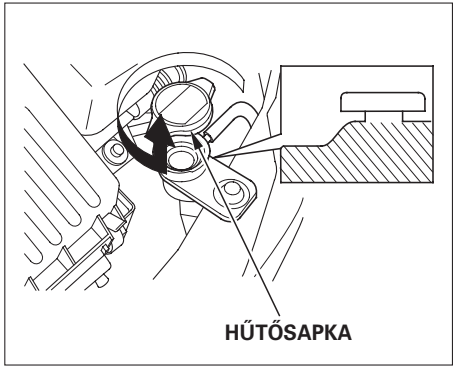

3. Vegye le a hűtősapkát.

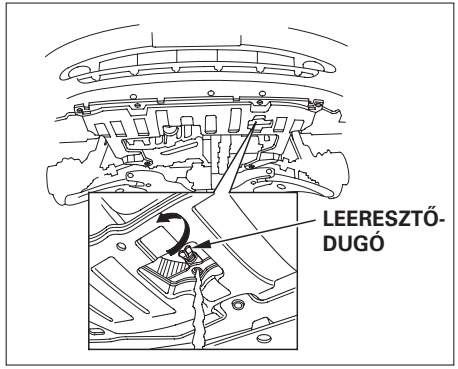

4. Lazítsa meg a leeresztődugót a hűtő alján. A hűtőfolyadék a lyukon keresztül kifolyik.

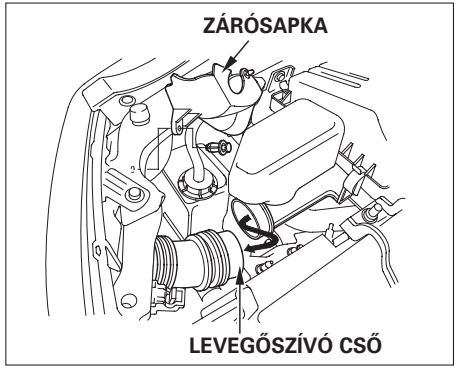

5. A hűtőfolyadék leengedése a hűtőfolyadék-kiegyenlítő tartályból csak akkor lehetséges, ha először kiveszi a levegőszívó csövet és a borítást.

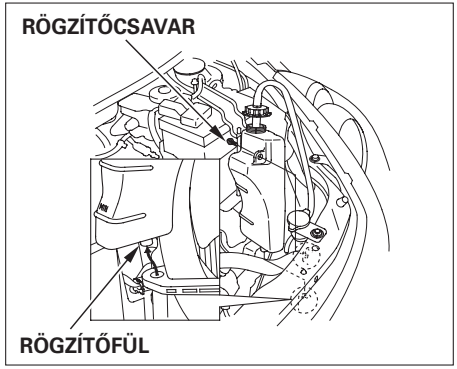

6. Csavarja le a kiegyenlítőtartály záró sapkáját. Megfelelő szerszámmal vegye ki a kiegyenlítőtartályt tartó rögzítő csavart. Húzza le felfelé egyenesen a tartályt a tartójáról, és öntse ki a hűtőfolyadékot egy megfelelő edénybe.

FOLYTATÓDIK

7. A kiegyenlítőtartályt helyezze vissza és húzza meg a tartályrögzítő csavart.

8. Tegye vissza a levegőszívó csövet, a borítást és a kiegyenlítőtartály sapkáját.

9. Amikor a hűtőfolyadék kifolyt, húzza meg a hűtő alján a leeresztődugót.

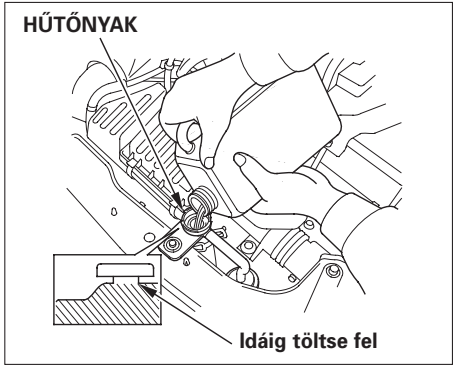

10. Töltse meg a hűtőt a hűtő nyakának aljáig az eredeti ajánlott hűtőfolyadékkal (Honda négy évszakos hűtőfolyadékkal/típus 2).

A hűtőrendszer űrtartalma:

Ötfokozatú, kézi sebességváltó:
3,9 l*[1]
3,3 l*[2] (motortípus: L12A1, L12A3, L13A1, L13A2, L13A5)
3,8 l (motortípus: L15A1)
3,7 l (motortípus: GD1)

Automata sebességváltó (CVT):
3,8 l*[1]
3,2 l*[2] (motortípus: L12A1, L12A3, L13A1, L13A2, L13A5)
3,7 l (motortípus: L15A1)
3,6 l (motortípus: GD1)

*[1]: Légkondicionáló berendezéssel szerelt modellek
*[2]: Légkondicionáló nélküli modellek

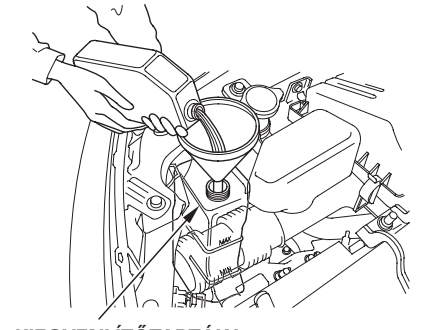

KIEGYENLÍTŐTARTÁLY

11. Indítsa el a motort, és 30 másodpercig járassa. Állítsa le a motort.

12. Ellenőrizze a hűtőfolyadék mennyiségét a hűtőben. Amennyiben szükséges, töltsön utána.

13. Töltse fel a kiegyenlítőtartályt a MAX jelzésig. Csavarja vissza a tartály sapkáját.

14. Csavarja a sapkát a hűtőre első ütközésig.

15. Indítsa be a motort, és hagyja felmelegedni (amíg a ventilátor legalább kétszer be nem kapcsol). Állítsa le a motort.

16. Győződjön meg arról, hogy a motor és a hűtő eléggé lehűlt, és meg lehet érinteni.
Csavarja le a hűtősapkát. Töltsön hűtőfolyadékot a hűtőbe a hűtő nyakának aljáig.

17. Indítsa be a motort, és tartsa 1500-as fordulatszámon, amíg a ventilátor kétszer be nem kapcsol. Állítsa le a motort. Ellenőrizze a hűtőfolyadék szintjét a hűtőben, és szükség esetén újra töltsön bele.

18. Teljesen zárja vissza a hűtősapkát.

19. Ha szükséges, töltse fel ismét a kiegyenlítőtartályt a MAX jelig. Csavarja vissza a kiegyenlítőtartály sapkáját.

Legalább havonta ellenőrizze az ablakmosó folyadék szintjét a tartályban. Rossz időben, amikor az ablakmosót gyakrabban használja, minden tankoláskor ellenőrizze a folyadékszintet. Az ablakmosó folyadék tartály mind az első, mind a hátsó szélvédőmosóhoz biztosítja a folyadékot.

Az ablakmosó folyadék tartálya a fényszóró mögött található.

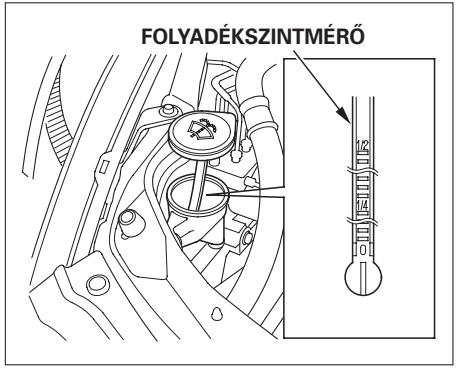

A folyadékszintet ellenőrizze az alábbi módon: Pattintsa le a tartály sapkáját, majd ujjával fogja be a sapkán található nyílást, és húzza ki teljesen a sapkához rögzített csővel együtt.
A sapkához rögzített folyadékszintmérőn olvassa le az ablakmosó folyadék szintjét.

A tartályt mindig jó minőségű ablakmosó folyadékkal töltse fel; ez javítja a tisztítási képességet és a folyadék hideg időben nem fagy be.

A tartály újratöltésekor tisztítsa meg az ablaktörlő gumik törlő élét egy ablakmosó folyadékkal nedvesített tiszta ruhával. Ez segít megfelelő állapotban tartani az ablaktörlő gumik élét.

MEGJEGYZÉS

Ne használjon motorba való fagyálló folyadékot vagy ecet-víz keveréket.

A motorba való fagyálló megrongálhatja az autó fényezését, az ecet-víz keverék árthat az ablakmosó szivatytyúnak.

Csak a kereskedelemben kapható ablakmosó folyadékot használjon.

Automata sebességváltó (CVT)
Folyamatosan változó áttételű sebességváltó (CVT)
A folyadékszint ellenőrzéséhez a motornak és a sebességváltónak normál üzemi hőmérsékleten kell lennie.

1. Vízszintesen helyen álljon meg az autóval. Indítsa el a motort, és tartsa 1500-as fordulatszámon, amíg a ventilátor kétszer be nem kapcsol. Állítsa le a motort. Hatékony eredmény eléréséhez a motor leállítása után várjon legalább 60 másodpercet, de 90 másodpercnél semmivel se többet.

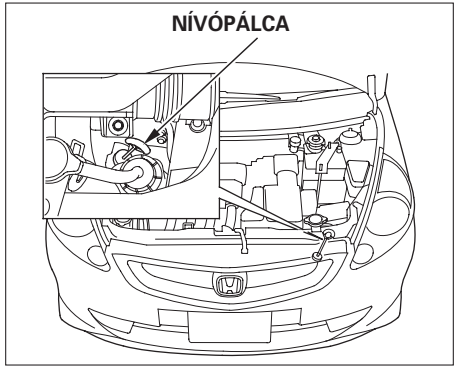

2. Húzza ki a nívópálcát (sárga fogantyú) a váltóból, és törölje le tiszta ruhával.

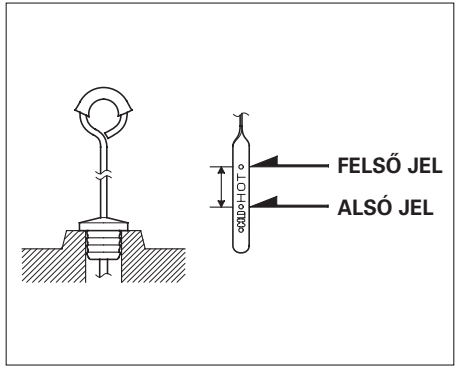

3. Dugja vissza a nívópálcát teljesen a váltóba az ábrának megfelelően.

4. Húzza ki a nívópálcát, és ellenőrizze a folyadékszintet. Az alsó és felső jel között kell lennie.

FOLYTATÓDIK

5. Ha a szint az alsó jel alatt van, töltsön utána folyadékot a betöltőnyíláson keresztül úgy, hogy a szint ismét elérje a felső jelzést.

6. A megfelelő szint ellenőrzéséhez újra kell indítania a motort. Tartsa 1500-as fordulatszámon, amíg a ventilátor kétszer be nem kapcsolt.

Az utántöltéshez mindig eredeti Honda ATF-Z1 (Automata Sebességváltó Folyadék) folyadékot használjon, vagy amennyiben ez nem elérhető, akkor ideiglenesen a DEXRON® III automata sebességváltó folyadékot használja. Ennek folyamatos használata azonban hatással lehet a sebességváltó működésére. Arra kérjük, hogy amint lehetséges, mossa át és töltse fel a váltót eredeti Honda ATF-Z1 automata sebességváltó folyadékkal.

EU-modellek esetén
Amennyiben magas hőmérsékleten (32 °C felett) nagy sebességgel vezet, a váltófolyadékot először 80 000 km-nél vagy 5 éves korban (amelyiket előbb eléri) kell cserélni, ezután viszont minden 60 000 km-nél vagy 4 évente.

7. Tegye vissza az ellenőrző pálcát teljesen a helyére.

Az automata sebességváltó folyadékot a karbantartási táblázatban meghatározott kilométer vagy időintervallumoknak megfelelően kell cserélni.

Ötfokozatú, kézi sebességváltó

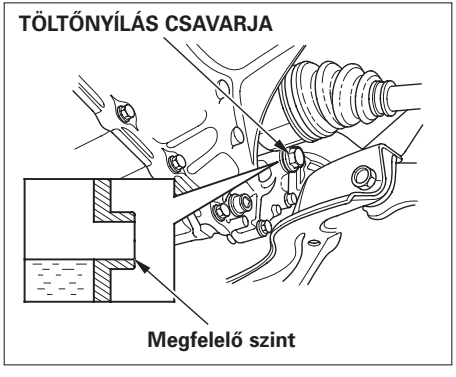

Az olajszintet a motor normális üzemi hőmérsékletén ellenőrizze. Győződjön meg róla, hogy az autó vízszintesen áll. Ezután távolítsa el a váltó töltőnyílásának csavarját. Az olajnak a furat alsó peremének széléig kell érnie. Dugja be az ujját a furatba. Ha nem érez olajat, lassan töltsön bele eredeti Honda Kézi Sebességváltó Olajat (MTF), míg el nem kezd kifolyni. Ezután csavarja vissza a töltőnyílás csavarját, s húzza meg szorosan.

Amennyiben Honda MTF nem érhető el, akkor ideiglenesen használhat SAE 10W-30 vagy 10W-40 viszkozitású, SJ vagy magasabb osztályú motorolajat. A motorolaj nem tartalmaz bizonyos szükséges adalékokat és nagyobb váltóerő-szükségletet fog eredményezni. Lehetőség szerint mihamarabb cserélje le eredeti Honda váltóolajra.

A kézi sebességváltó olajat az autó Szervizkönyvében meghatározott kilométer- vagy időintervallumoknak megfelelően kell ellenőrizni és cserélni.

Fék- és tengelykapcsoló folyadék

Ellenőrizze a folyadékszintet a tartályban havonta. Modelltől függően összesen 2 tartály lehet.
Ezek a következők:

- Fékfolyadéktartály (minden modellnél)
- Tengelykapcsoló-folyadék tartály (csak kézi sebességváltó esetén)

A fékfolyadékot az autó Szervizkönyvében meghatározott kilométer- vagy időintervallumoknak megfelelően kell ellenőrizni és cserélni.

Mindig használjon eredeti Honda fékfolyadékot vagy annak megfelelő minőségű DOT3, illetve DOT4 jelzésű más fékfolyadékot. A DOT5 fékfolyadékok nem felelnek meg autója fékrendszerének.

Fék- és tengelykapcsoló folyadék

A fékrendszer

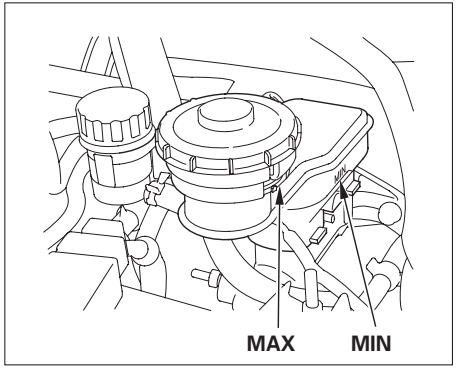

A folyadékszintnek a tartály falán látható MIN és MAX jelek között kell lennie. Ha a szint a MIN jel alatt van, különös gonddal figyelje a fékrendszert. Ilyenkor előfordulhat szivárgás, vagy elkophattak a fékbetétek.

Tengelykapcsoló rendszer (csak kézi sebességváltóval felszerelt modellek esetén)

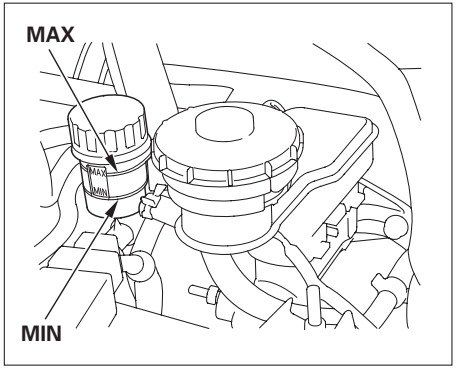

A folyadékszintnek a tartály falán látható MIN és MAX jelek között kell lennie. Ha a szint a MIN jel alatt van, öntsön fékfolyadékot utána a helyes szint eléréséhez. Ugyanolyan folyadékot használjon, mint a fékrendszer esetén.

Alacsony folyadékszint a rendszer szivárgását is jelentheti, ezért ilyen esetben minél hamarabb vizsgáltassa meg Honda-márkaszervizben.

A levegőszűrőt az autó Szervizkönyvében meghatározott kilométer- vagy időintervallumoknak megfelelően kell ellenőrizni és cserélni.

Száraz típusú levegőszűrővel szerelt modellek esetén
A levegőszűrőt az autó Szervizkönyvében meghatározott kilométer- vagy időintervallumoknak megfelelően kell ellenőrizni és cserélni.

Tisztítás
Tisztítsa meg a levegőszűrőt oly módon, hogy a normál levegőúttal ellentétes oldalról nagynyomású levegővel fújja át. Amennyiben nincs hozzáférése nagynyomású levegőhöz, kérjük, vigye el Honda-márkaszervizbe.

Kövesse a levegőszűrő cseréjénél leírtakat a levegőszűrő ki- és visszaszereléséhez.

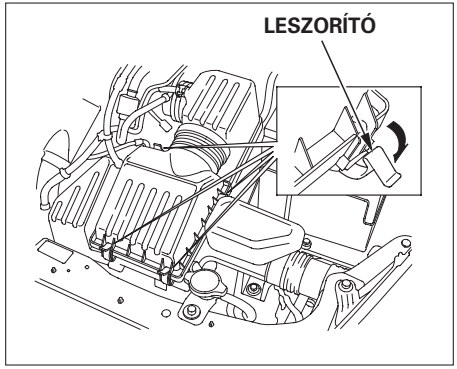

A levegőszűrő a motortér jobb oldalán, a levegőszűrő házban található.

Kövesse az alábbiakat a szűrő kicserélésénél:

1. Pattintsa le a négy leszorítót, és emelje le a levegőszűrő ház tetejét.

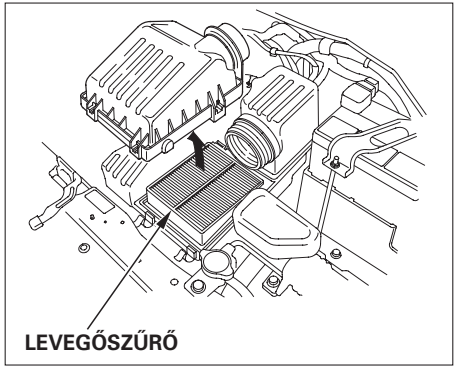

2. Vegye ki az elhasználódott levegőszűrőt.

3. Figyelmesen tisztítsa ki a ház belsejét egy nedves ruhadarabbal.

4. Tegye be az új levegőszűrőt a házba.

5. Tegye vissza a levegőszűrő ház tetejét, és pattintsa vissza a négy leszorítót a helyére.

Üzemanyagszűrő, Motorháztető zár

Üzemanyagszűrő
Az üzemanyagszűrőt az autó Szervizkönyvében meghatározott kilométer- vagy időintervallumoknak megfelelően kell ellenőrizni és cserélni.

A cserét szakember végezze. Az üzemanyagrendszer nyomás alatt van, ezért igen óvatosan kell dolgozni, mert az üzemanyag kifolyhat, másrészt veszélyforrássá válhat, ha az üzemanyag-vezeték csatlakozásai szivárognak.

A szűrő cseréjét hamarabb is el kell végeztetnie, ha szennyezett üzemanyagot vásárol. Ennek gyanúja esetén vizsgáltassa meg és tisztíttassa meg a régi szűrőt, vagy cseréltesse ki újra.

Motorháztető zár

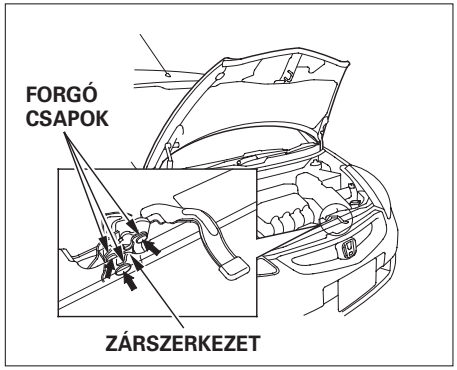

Enyhe tisztítószerrel tisztítsa meg a motorháztető zárszerkezetét, majd kenje meg zsírral. Minden mozgó alkatrészt (lásd az ábrán) kenjen be zsírral, beleértve a forgó csapokat is. Amennyiben nem biztos abban, hol kell megtisztítani és megzsírozni a motorháztető zárszerkezetét, forduljon Honda-márkaszervizbe.

A gyújtógyertyákat az autó Szervizkönyvében meghatározott kilométer- vagy időintervallumoknak megfelelően kell ellenőrizni és cserélni.

Gyertyacsere
(kivéve az 1,5 literes SOHC VTEC motorral szerelt modellek)

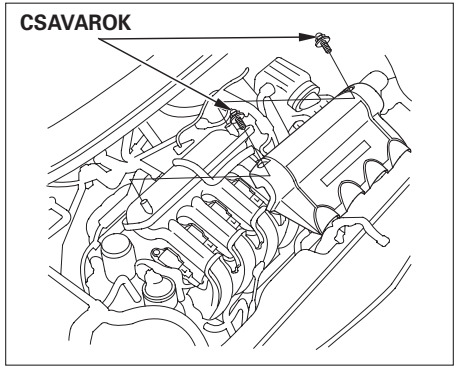

1. Megfelelő szerszámmal távolítsa el a két tartócsavart, majd felfelé egyenesen vegye le a borítást.

2. Tisztítsa meg a gyújtótekercsek környékét a kosztól és olajtól.

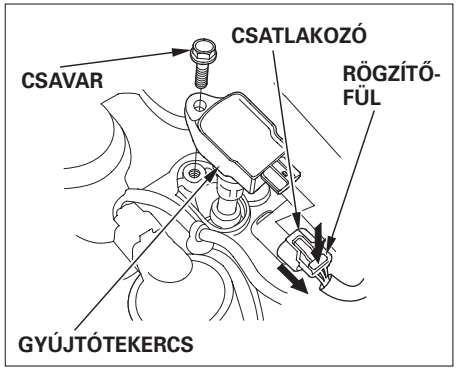

3. A gyújtótekercset tartó csavart csavarja ki. Húzza a gyújtótekercset finoman felfelé, és vegye ki.

4. Ha a csatlakozón található rögzítőfüleket benyomja, akkor a csatlakozót le tudja húzni a gyújtótekercsről. Mindig a műanyag csatlakozóházat húzza, és ne a vezetéket.

FOLYTATÓDIK

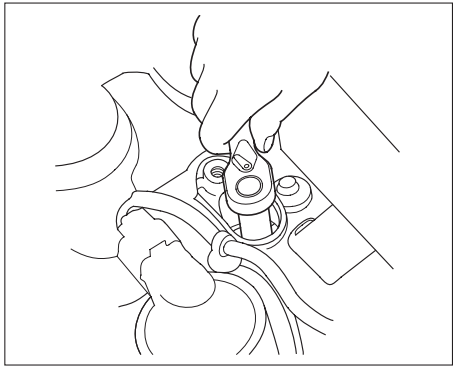

5. Vegye ki a gyertyát. Használjon gyertyakulcsot – 16 mm-es (5/8 inch) méret.

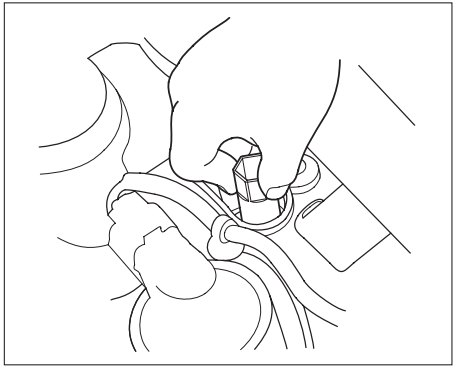

6. Az új gyertyát a gyertyakulcsot használva, de kézzel csavarja be, vigyázzon, nehogy mellékapjon a menet.

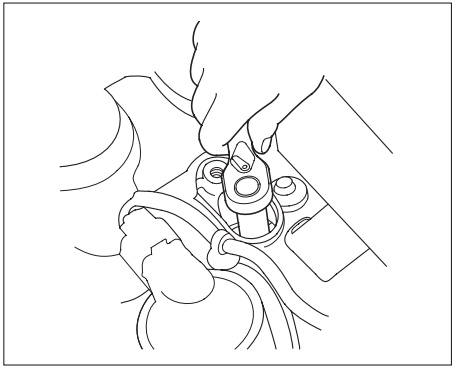

7. Nyomatékkulccsal húzza meg a gyertyákat. Ha nincs nyomatékkulcsa, 2/3 fordulatot húzzon még a gyertyákon a hengerfejjel való érintkezése után.
   Meghúzási nyomaték:
   18 Nm

MEGJEGYZÉS

Igen óvatosan húzza meg a gyertyákat. Ha laza marad, a motor felmelegedhet és károsodhat, túlhúzás esetén pedig megszakadhat a menet a hengerfejben.

8. Tegye vissza a gyújtótekercset. Nyomja a gyújtótekercset teljesen a helyére. Csavarja vissza a csavart.

9. A csatlakozót tegye vissza a gyújtótekercsre. Győződjön meg arról, hogy a helyére került.

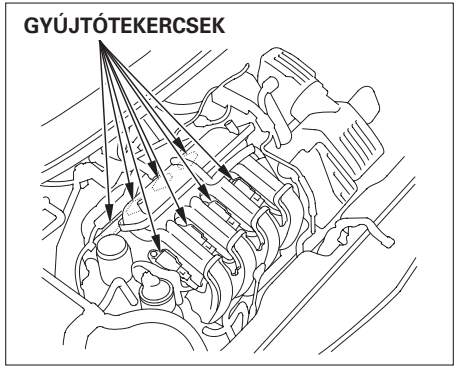

10. Ismételje meg az előbb leírtakat a többi hét gyertyánál.

11. Tegye vissza a borítást, majd a két rögzítőcsavart csavarja vissza.

Előírások:
1,2 literes, 1,3 literes, 1,4 literes és 1,5 literes SOHC motorral szerelt modellek

NGK:	BKR6E-11
DENSO:	K20PR-U11

Gyertyahézag:
1,1 mm $^{+0}_{-0,1\ mm}$

FOLYTATÓDIK

Gyertyacsere
(1,5 literes SOHC VTEC motorral szerelt modellek esetén)

1. Tisztítsa meg a gyújtótekercsek környékét a kosztól és olajtól.

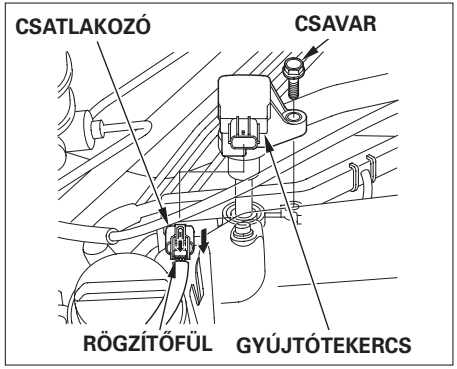

2. A gyújtótekercset tartó csavart csavarja ki. Húzza a gyújtótekercset finoman felfelé és vegye ki.

3. Ha a csatlakozón található rögzítőfüleket benyomja, akkor a csatlakozót le tudja húzni a gyújtótekercsről. Mindig a műanyag csatlakozóházat húzza, ne a vezetéket.

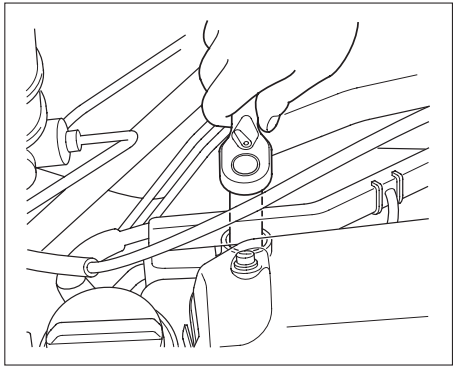

4. Vegye ki a gyertyát. Használjon gyertyakulcsot – 16 mm-es (5/8 inch) méret.

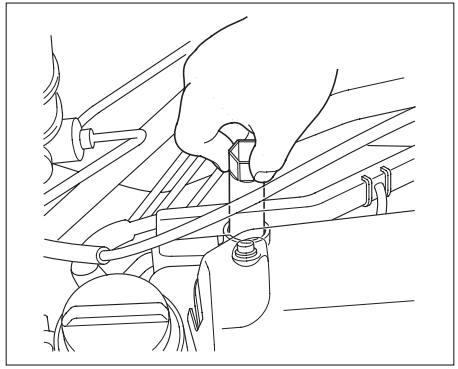

5. Az új gyertyát a gyertyakulcsot használva, de kézzel csavarja be, vigyázzon, nehogy mellékapjon a menet.

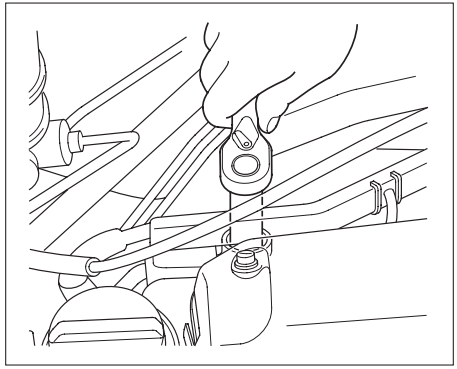

6. Nyomatékkulccsal húzza meg a gyertyákat. Ha nincs nyomatékkulcsa, 2/3 fordulatot húzzon még a gyertyákon a hengerfejjel való érintkezése után.
   Meghúzási nyomaték:
   18 Nm

MEGJEGYZÉS

Igen óvatosan húzza meg a gyertyákat. Ha laza marad, a motor felmelegedhet és károsodhat, túlhúzás esetén pedig megszakadhat a menet a hengerfejben.

7. Tegye vissza a gyújtótekercset. Nyomja a gyújtótekercset teljesen a helyére. Csavarja vissza a csavart.

8. A csatlakozót tegye vissza a gyújtótekercsre. Győződjön meg arról, hogy a helyére került.

FOLYTATÓDIK

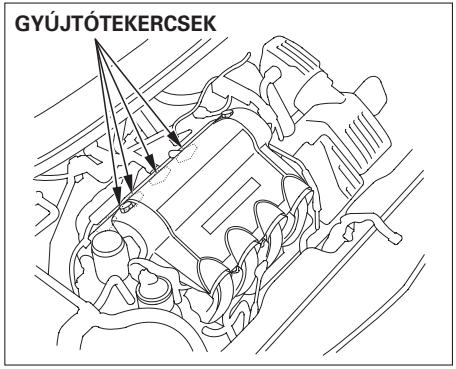

9. Ismételje meg az előbb leírtakat a másik három gyertyánál.

Előírások:
1,5 literes SOHC VTEC motorral szerelt modellek

NGK:	IZFR6K-13
DENSO:	SKJ20DR-M13

Gyertyahézag:
1,1 mm $^{+0}_{-0,1\ mm}$

Havonta ellenőrizze az akkumulátor állapotát. Vizsgálja meg az elektrolitszintet és a pólusok tisztaságát, elkorrodálását.

⚠ VIGYÁZAT

Az akkumulátor működése közben hidrogéngáz keletkezik. Szikra vagy nyílt láng hatására felrobbanhat, és halálos vagy súlyos sérülést okozhat.

Tartson távol az akkumulátortól minden nyílt lángot, szikrát okozó anyagot.

Védőruhát és álarcot viseljen, vagy bízza a munkát a szakemberre.

⚠ VIGYÁZAT

Az akkumulátorban erősen maró és mérgező kénsav van.

A bőrre és szembe kerülő akkumulátorsav súlyos égést okozhat. Viseljen védőruhát és szemüveget, amikor az akkumulátorral dolgozik.

Az elektrolit lenyelése életveszélyes mérgezést okozhat, ha nem történik azonnali beavatkozás.

GYERMEK NE KERÜLHESSEN A KÖZELBE!

Teendők baleset esetén

Szem – Ha az akkufolyadék a szembe jut, legalább 15 percen keresztül mossa szemét egy edényből vagy más víztartályból. (A nyomás alatt levő víz szemkárosodást okozhat). Azonnal hívjon orvost!

Bőr – Távolítsa el a savtól szennyezett ruházatot. A bőrt bő vízzel mossa le. Azonnal hívjon orvost.

Lenyelés – Igyon vizet vagy tejet. Azonnal hívjon orvost.

FOLYTATÓDIK

Akkumulátor

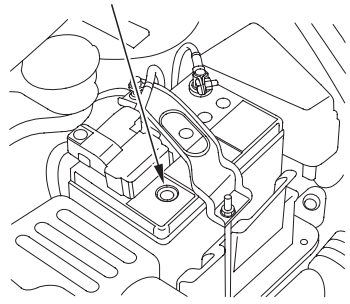

Ellenőrizze az akkumulátor töltöttségét a varázsszem színének megállapításával. Az akkumulátoron levő címke ismerteti a különböző állapotokat jelző színeket.

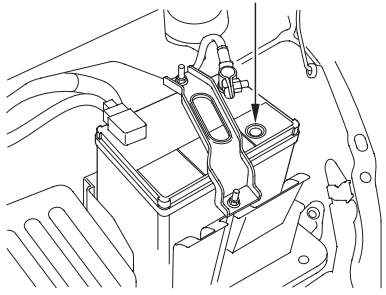

Néhány modell esetén

Ha az akkumulátor csatlakozói korrodáltak, szódával és vízzel tisztítsa meg őket. Ez pezsegni fog és barna színű lesz. Amikor befejeződött, tiszta vízzel mossa le. Törölje szárazra az akkumulátort ronggyal vagy papír törlőkendővel. Ezután kenje be zsírral a csatlakozókat.

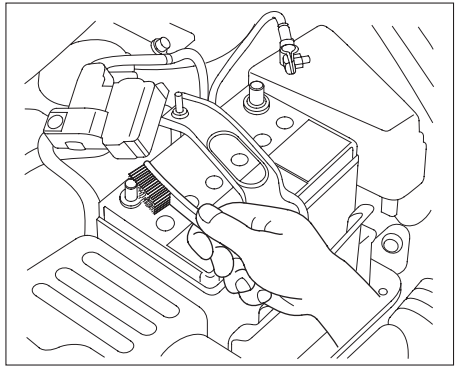

Ha az akkumulátor csatlakozói erősen korrodáltak, szódával és vízzel tisztítsa meg őket. Ezután oldja meg villáskulccsal a saruk szorítócsavarjait és vegye le a sarukat a pólusokról. Először mindig a negatív (–) sarut vegye le, s azt is tegye vissza utoljára. A sarukat drótkefével vagy csiszolóvászonnal alaposan tisztítsa meg. Helyezze vissza a kábeleket, és szorítsa meg a csavarokat. Ezután kenje be zsírral a csatlakozókat.

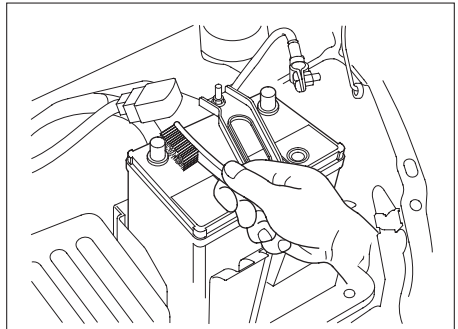

Néhány modell esetén

Ha az akkumulátort tölteni kell, az autó elektromos hálózatának védelmében mindig vegye le mindkét akkumulátorsarut.

Vezetőoldali ablak AUTO tulajdonsággal felszerelt modellek esetén
Amennyiben az akkumulátor lemerült, vagy levette a sarukat, a vezetőoldali ablak AUTO tulajdonsága nem működik. Ezt újra be kell állítani (lásd 138. oldal).

FOLYTATÓDIK

MEGJEGYZÉS

Az akkumulátor töltése súlyos károsodást okozhat gépkocsija elektronikus rendszerében. Az akkutöltőre való csatlakozás előtt mindig vegye le az akkumulátorsarukat a pólusokról.

Audiorendszerrel felszerelt modellek esetén
Az akkumulátor saruinak levételekor a rádióba integrált digitális óra beállítása törlődik. Az audiorendszer fejezetben leírtaknak megfelelően állítsa be újra a helyes időt.

MEGJEGYZÉS

Automata sebességváltóval felszerelt modellek esetén (Néhány modell esetén)
Ha az akkumulátor saruit leveszi, akkor annak visszatétele után forgassa a gyújtáskapcsoló kulcsot ON (II) állásba, majd várjon 10 másodpercet az autó elindításáig.

Legalább hathavonta ellenőrizze az ablaktörlők állapotát. A gumilapon vizsgálja meg a repedéseket és a megkeményedett részeket. Ha ilyeneket talál rajta vagy csíkosan, kihagyásokkal töröl a lapát, cserélje ki.

Az első ablaktörlők cseréje:

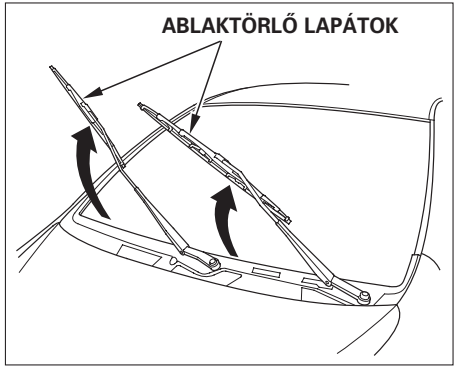

1. Emelje fel a karokat a szélvédőről, először a vezető, majd az utasoldalon.

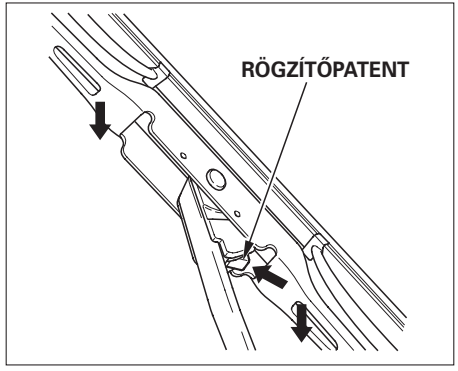

2. A törlőlapátot le lehet húzni a karról. Tolja a kar töve irányába, miközben a rögzítőpatentet benyomva tartja.

FOLYTATÓDIK

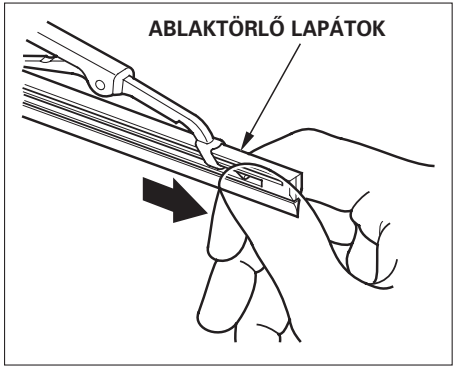

3. A gumilap végét megfogva húzza erősen kifelé azt a tartójából.

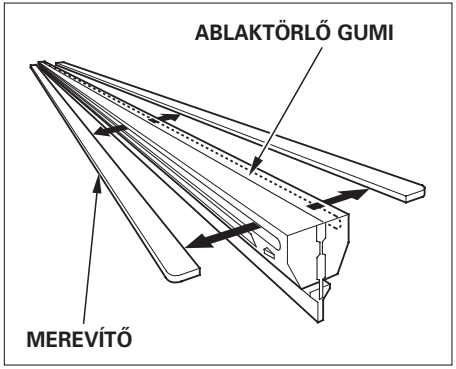

4. Vizsgálja meg az új törlőgumikat. Ha a hátsó éle mentén nem talál végig műanyag vagy fém merevítést, akkor a régi ablaktörlő gumiból távolítsa el a fémmerevítőt, és ezt helyezze be az új gumi éle mentén végigfutó nyílásba.

5. Csúsztassa be az új ablaktörlő gumikat a tartóba, amíg a rögzítőpatentok a helyükre nem pattannak.

6. Tegye fel az új ablaktörlő lapátokat a karokra, s ellenőrizze a rögzítőpatentok bepattanását a helyükre.

7. Hajtsa vissza a karokat a szélvédőre.

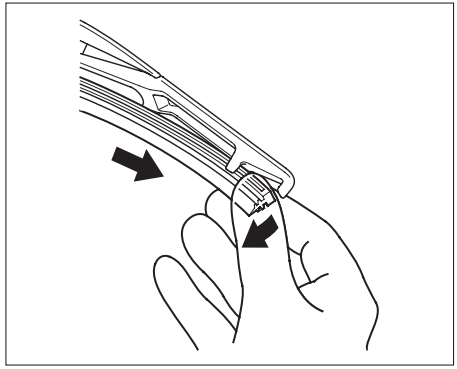

A hátsó ablaktörlő cseréje:

1. Emelje fel a kart a hátsó ajtó üvegéről.

2. A gumilap egyik végét húzza ki a tartójából.

3. Csúsztassa a gumilapot teljesen ki a tartójából.

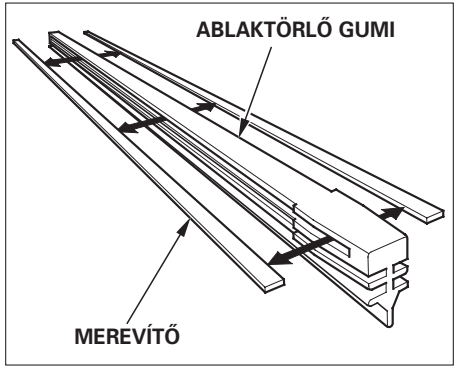

4. Vizsgálja meg az új törlőgumikat. Ha a hátsó éle mentén nem talál végig műanyag vagy fémmerevítést, akkor a régi ablaktörlő gumiból távolítsa el a fém merevítőt, és ezt helyezze be az új gumi éle mentén végigfutó nyílásba.

5. Csúsztassa be az új ablaktörlő gumikat a tartóba.

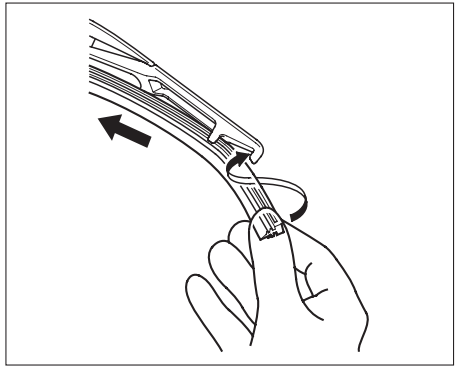

6. A gumik mindkét végét tegye be a tartóba. Győződjön meg, hogy biztosan rögzítve lett.

7. Hajtsa vissza az ablaktörlő kart.

Légkondicionáló (Néhány modell esetén)

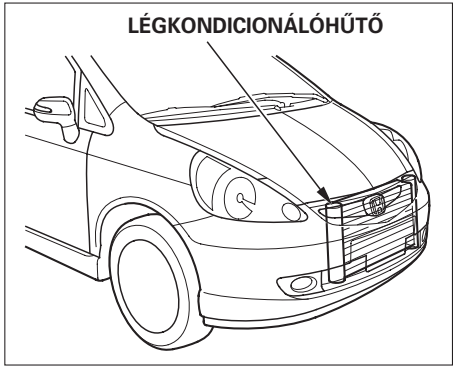

Autója légkondicionálója zárt rendszerű. Karbantartásához, újratöltéséhez szakemberre van szükség. Néhány egyszerű módszerrel Ön is ellenőrizheti, hogy a légkondicionáló rendesen működik-e.

Időnként ellenőrizze a motor hűtőjét és a légkondicionáló hűtőjét, nem tapadtak-e bogarak, levelek a felületükre. Ezek megakadályozzák a levegő érintkezését a hűtőlamellákkal, csökkentik a hűtő hatásfokát. Gyenge vízpermettel és finom kefével tisztítsa meg a lamellákat.

MEGJEGYZÉS

A hűtőlamellák könnyen elhajlanak. Csak alacsony víznyomást és nagyon finom kefét használjon tisztításukhoz.

Télen legalább hetente egyszer kapcsolja be a légkondicionálót. Legalább 10 percig hagyja bekapcsolva, miközben állandó sebességgel vezet és a motor üzemi hőmérsékleten van. Ezzel keringteti a kenőolajat, amely a gázban található.

Ha a klíma a korábban megszokottnál kevésbé hűt, akkor valószínűleg szivárog valahol a rendszerből a gáz. Forduljon márkaszervizhez a feltöltéshez, használjanak HFC-134a (R-134a) gázt hozzá.

MEGJEGYZÉS

Ellenőrizze, hogy a szervizben, ahol légkondicionáló berendezését javítják, rendelkeznek-e zárt gáz újrafelhasználó rendszerrel vagy sem. A szabadba kiengedett gáz veszélyt jelent környezetünkre.

A pollenszűrő kiszűri és megakadályozza a klímaszabályozó (hűtés, fűtés) rendszer által a külvilágból az autó belseje felé áramló levegőben található pollenek és a por továbbhaladását.

A pollenszűrőt az autó Szervizkönyvében meghatározott kilométer- vagy időintervallumoknak megfelelően kell ellenőrizni és cserélni.

A pollenszűrőt sűrűbben kell cserélni, ha inkább városi körülmények között használja az autót, mivel a városban az ipari üzemekből és a dízeljárművekből származó korom nagyobb koncentrációban van jelen a levegőben. Amennyiben a klímaszabályozó rendszer által szállított levegő mennyisége kevesebb, mint normális esetben, akkor is sűrűbben kell cserélni a pollenszűrőt.

Csere

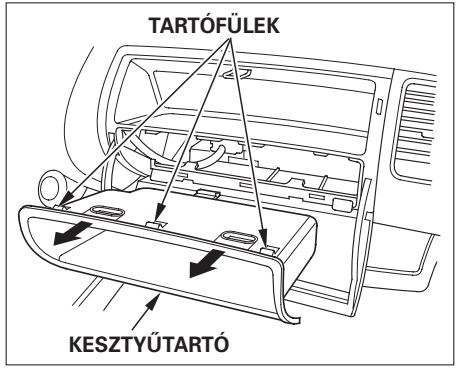

A pollenszűrő a kesztyűtartó mögött található.

Amennyiben cserélni szeretné, a következőket tegye:

1. Nyissa ki a kesztyűtartót.

2. Húzza ki a tárolórekeszt a három rögzítőfül megnyomásával.

FOLYTATÓDIK

Pollenszűrő (Néhány modell esetén)

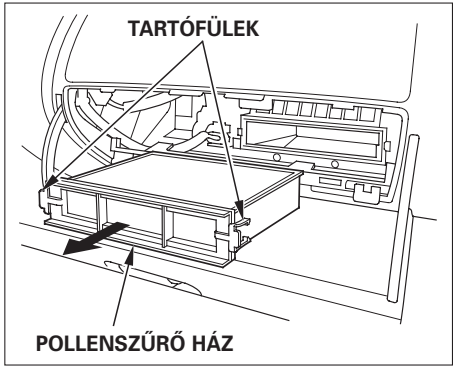

3. Vegye ki a tárolórekesz mögött található pollenszűrő házat. A művelethez a ház két oldalán lévő két fület meg kell húzni.

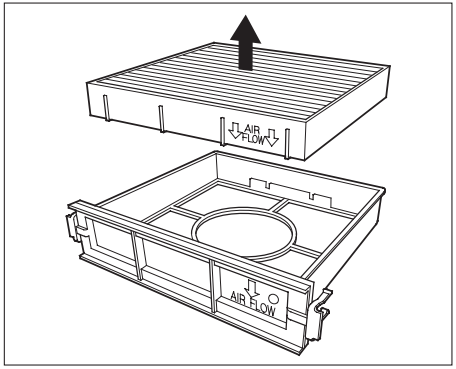

4. Húzza ki a pollenszűrőt egyenesen felfelé a házból.

5. Tegyen be új pollenszűrőt. Győződjön meg arról, hogy a szűrőn és a kereten található AIR FLOW (LÉGÁRAM) nyíl jelölés egy irányba mutat (lefelé).

6. Hajtsa vissza, és zárja be a kesztyűtartót.

Ha nem biztos abban, hogy a pollenszűrők cseréjét el tudja végezni, akkor a cserét hivatalos Honda-márkaszervizben végeztesse.

Ékszíjak

Légkondicionáló nélküli modellek

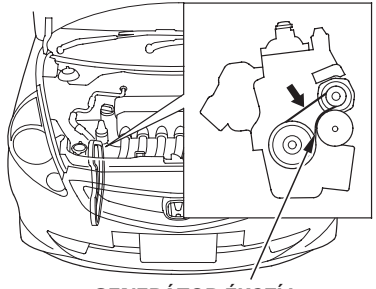

Ellenőrizze a motor ékszíjainak állapotát. Nézze meg a peremüket, nincsenek-e kirepedezve, kirojtosodva. Ellenőrizze az ékszíjak feszességét oly módon, hogy a tárcsák között körülbelül félúton a szíjat a nagyujjával benyomja.

Elektronikus szervorendszerrel rendelkező modelleken (EPS) nincs szervokormány-ékszíj. Ellenőrizze a kompresszor-ékszíjat (légkondicionálóval nem felszerelt modellek esetén a generátorékszíjat).

Légkondicionálóval felszerelt modellek

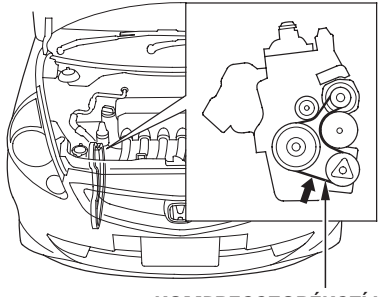

(Légkondicionáló rendszer nélküli modellek)
Generátorékszíj
7,5–10,5 mm

(Légkondicionálóval szerelt modellek)
Kompresszorékszíj
5,5–8,5 mm

Gumiabroncsok

A biztonságos autózáshoz elengedhetetlen, hogy megfelelő méretű és minőségű gumikat használjon, amelyek egyformán kifogástalan állapotban vannak és kellően fel vannak fújva. A következő oldalak részletes információkkal szolgálnak, mikor és hogyan kell a guminyomást ellenőrizni, hogyan kell a sérülések szempontjából megvizsgálni a gumikat, mit kell tenni kerékcsere esetén.

⚠ VIGYÁZAT

Az elhasználódott vagy helytelenül felfújt gumik használata könnyen balesethez vezethet, amelyben Ön, illetve más megsérülhet, meghalhat.

Fogadja meg a következő tanácsokat, amelyek a gumiabroncsok karbantartására, helyes használatára vonatkoznak.

Guminyomás

Az előírt guminyomás alkalmazásával optimalizálja az autó jó kezelhetőségét, a gumik élettartamát, az utazási komfortot. A nem kellően felfújt gumik egyenetlenül kopnak, rontják az autó vezethetőségét, növelik az üzemanyag-fogyasztást és könnyebben túlmelegedhetnek. A túlzottan felfújt gumik miatt az autó rázkódik, az úthibák károsítják a szerkezeti elemeket, és a gumik is egyenetlenül kopnak.

Azt tanácsoljuk, hogy mindennap vegye szemügyre a gumiabroncsokat. Ha úgy találja, hogy a gumik laposak, azonnal ellenőrizze guminyomásmérővel.

Havonta egyszer mérje meg a gumik nyomását guminyomásmérővel. Még ha a gumik kifogástalan állapotban vannak is, 7-15 kPa nyomást veszíthetnek havonta. A gumik ellenőrzésekor és mérésekor ne felejtkezzen meg a pótkerékről sem.

A gumik nyomását azok hideg állapotában ellenőrizze. Hidegnek akkor tekinthetők, ha az autó legalább három órát állt egy helyben. Amennyiben a mérés előtt mindenképpen mennie kell az autóval, a gumik akkor tekinthetők hidegnek, ha nem ment többet 1,6 km-nél.

Ha a gumik meleg állapota mellett méri meg nyomásukat, 30-40 kPa-lal nagyobb nyomást mér, mint hideg állapotban. Ez teljesen normális. Ne engedjen ki levegőt a kerékből, mert az lapos lesz.

A legcélszerűbb, ha saját légnyomásmérője van és azt használja. Így mindig kiderül, valóban csökkent-e a levegőnyomás a gumiban, hiszen a különféle pontosságú műszerek miatt is adódhatnak eltérések.

Előírt guminyomásértékek
Az előírt guminyomások (hideg állapotban) a vezetőoldali ajtóküszöbön elhelyezett címkén pontosan fel vannak tüntetve.

A tömlő nélküli gumik képesek a defekt által okozott levegőkiáramlás lassítására, az önzárásra. Ezért, mivel a szivárgás gyakran lassú, ha a gumi laposodását tapasztalja, vizsgálja meg, nem kapott-e defektet.

Gumik ellenőrzése
Valahányszor ellenőrzi a nyomást, meg kell vizsgálnia, hogy a gumiban nincsenek-e szögek, nincs-e rajta látható sérülés, nem kopik-e rendellenesen.

A következőket kell megvizsgálnia:

- Kidudorodások a gumi futófelületén, oldalán. Ilyenkor cserélje ki a gumit.
- Vágások, hasadások és repedések a gumi oldalán. Ki kell cserélni a gumit, ha valahol kilátszik a szövet vagy egyéb szálszerkezet.
- A futófelület erős kopása.

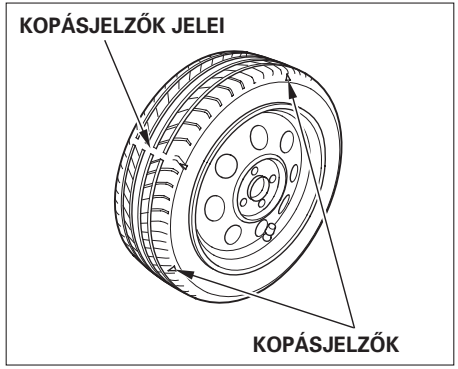

Az abroncsokba kopásjelzőket égetnek. Amikor a futófelület elkopik, a futófelületen keresztül előtűnik egy 12,7 mm széles fehér sáv. Ez azt mutatja, hogy már kevesebb mint 1,6 mm mély a mintázat. Az olyan gumi, amelyen ez a sáv már látható, nagyon rosszul tapad nedves úton. Ha a kopásjelzőt már három vagy több helyen látja, ki kell cserélnie a gumit.

Gumiabroncsok

Karbantartás
A helyes légnyomás mellett a helyes futómű-beállítás is csökkenti az abroncs kopását. Ha valamelyik gumi rendellenesen kopik, keresse fel márkaszervizét a futómű ellenőrzése végett.

A kerekeket pontosan kiegyensúlyozták a gyárban. Ennek ellenére, ha kellemetlen rázást érez vezetés közben, újra ki kell egyensúlyoztatni azokat. Ugyanez a teendő akkor is, ha valamilyen okból a gumit leszerelték az abroncsról.

Amikor új gumikat szerelnek fel, győződjön meg arról, hogy a kerekek ki vannak egyensúlyozva. Ez növeli a gumik élettartamát, a vezetés komfortját és a menetbiztonságot. Az eredeti kerekeket a gyárban dinamikusan egyensúlyozták ki. Ezt javasoljuk Önnek a későbbiekre is.

MEGJEGYZÉS

(Csak könnyűfém keréktárcsákkal szerelt gépjárművek esetén)
Nem megfelelő kiegyensúlyozó súlyok használata miatt megrongálódhatnak az autó könnyűfém keréktárcsái. Mindig eredeti Honda súlyokat használjon a kiegyensúlyozásnál.

Kerekek felcserélése

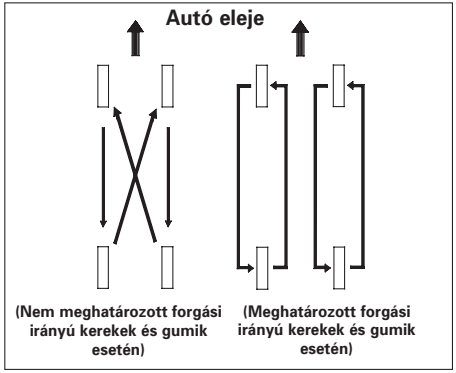

Ahhoz, hogy a gumik élettartamát a kopási igénybevétel elosztásával megnövelje, minden 10 000 km után cserélje fel a kerekeket az ábrának megfelelően. Az ábra felül azt mutatja, hogyan kell a kerekeket megcserélni, ha az autóban speciális pótkerék található, vagy ha a pótkereket nem vonja bele a felcserélésbe.

Vásárlás esetén találkozhat úgynevezett „meghatározott forgási irányú” gumiabroncsokkal. Ez azt jelenti, hogy egy ilyen gumiabroncsot csak egy irányban történő forgásra tervezték. Ennek használata esetén csak azonos oldalon elölről hátra lehet felcserélni.

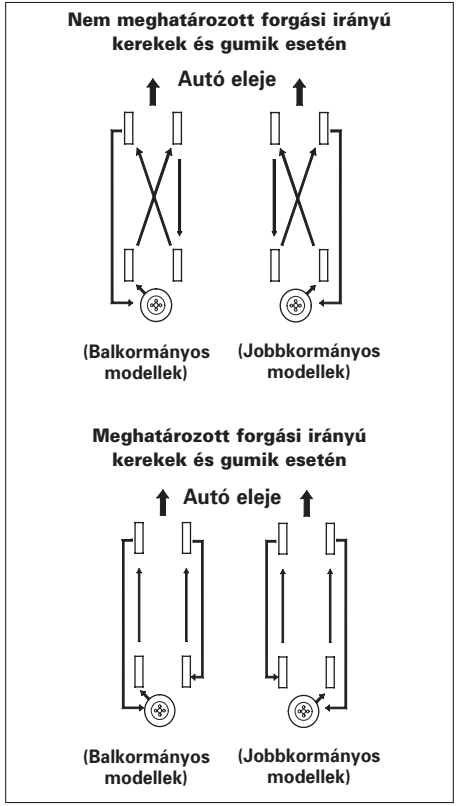

A gumiabroncsok és keréktárcsák cseréje

Autóját olyan abroncsokkal látták el, amelyek megfelelnek az autó teljesítményének és a kormányozhatóság, az utazási kényelem és az élettartam kiváló kombinációját nyújtják. Csere esetén a méretet, a terhelhetőséget, a használható sebességet és a hideg gumi nyomását tekintve (amint az a gumi oldalfalán látható) az eredetiekkel megegyező radiálabroncsokat vásároljon. Egymástól és az eredetiektől eltérő tulajdonságú gumik felszerelése csökkenti a fékezés hatásosságát, az úttapadást és a kormányozhatóságot.

FOLYTATÓDIK

Gumiabroncsok

⚠ VIGYÁZAT

Helytelen gumik használata az autó kormányozhatósága és útstabilitása rovására mehet, és ez olyan balesethez vezethet, melyben Ön megsérülhet, esetleg meghalhat.

A legjobb, ha mind a négy kereket egyidejűleg cseréli. Ha ez nem lenne lehetséges, vagy nem szükséges, javasoljuk, hogy a két első vagy a két hátsó gumit párban cserélje. Csak egyetlen gumi lecserélése kedvezőtlenül befolyásolja az autó menettulajdonságait.

Az ABS és a VSA (ha felszerelés) az egyes kerekek sebességének összehasonlítása alapján működik. Amikor gumiabroncsot cserél, mindig az eredeti gyárival megegyező méretű gumiabroncsot használjon. Miután a gumiabroncsok mérete és konstrukciója hatással van a keréksebességekre, ezért a rendszer hibás működését okozhatják.

Ha keréktárcsát kell cserélni, nagyon ügyeljen arra, hogy ugyanolyan acél- vagy könnyűfém tárcsát használjon, mint amilyen eredetileg volt az autóján. Ezeket Honda-márkaképviselőjénél beszerezheti. Gumicsere előtt szintén kérje ki márkaszervize tanácsát.

Keréktárcsák és gumiköpenyek

Keréktárcsaméretek:
14 x 5 1/2 JJ
15 x 6 JJ

Gumiméretek:
175/65 R14 82T
185/55 R15 82V
185/60 R14 82H
175/65 R14 82H
165/80 R13 83S

A keréktárcsák és gumiköpenyek mérete modelltől függő. Nézze meg a vezetőoldali ajtóküszöbön elhelyezett címkén feltüntetett gumiméreteket, vagy kérdezze meg márkaképviselőjét a helyes adatokról.

Téli gumik
Havas és jeges úton a nyári gumik képessége korlátozott, ezért ilyen körülmények esetén javasoljuk a téli gumik (M+S gumik) használatát. Ha M+S téli gumikat használ, mind a négy kerékre ilyet szereltessen. Csak azonos méretű és profilú gumikat használjon. Vásárláskor ügyeljen a méretre, a terhelhetőségre és az igénybe vehető maximális sebességre.

Az európai szabványoknak megfelelően téli gumi használata esetén, amennyiben az autó maximális sebessége meghaladja a felszerelt téli gumira megengedett maximális sebességi határt, a szélvédőn kötelező a téli gumi megengedett maximális sebességét egyértelműen matricával feltüntetni. Ez a matrica elérhető a gumiabroncs forgalmazójánál. Amennyiben bármilyen kérdése merül fel ezzel kapcsolatban, forduljon Honda-márkakereskedőjéhez.

Hóláncok
Hóláncot csak veszélyhelyzetben vagy akkor használjon, ha azt előírják. A láncot mindig az első két kerékre szerelje fel. Hólánc használatakor óvatosan közlekedjen a jégen és a havon. Az autó menettulajdonságai ilyenkor rosszabbak lehetnek, mint jó téli gumikkal. Egyes hóláncok alkalmazása károsíthatja a gumiköpenyt, a keréktárcsát, a felfüggesztést és a karosszériát. Csak olyan hóláncot válasszon, amelynek elég helye van a kerékjáratban. A hólánchoz mellékelt előírásokat gondosan tartsa be. Mielőtt hóláncot vásárolna, kérjen tanácsot Honda-márkakereskedőjétől.

FOLYTATÓDIK

Gumiabroncsok

Hólánccal az autó maximális sebessége 30 km/h lehet a hóval és jéggel fedett úton. A gumi és a lánc kímélése érdekében ne vezessen száraz úton hólánccal.

(EU-modellek esetén)
Az autóján található gumikhoz használja az alábbi hóláncokat vagy az azzal megegyezőt.

Gumiméret	Hólánc típusa
175/65 R14*	RUD Kantenspur 46173 vagy ezzel megegyező
185/55R15	RUD Kantenspur 46176 vagy ezzel megegyező

*: Ha autóján gyárilag 175/65 R14 82T méretű gumik vannak, akkor 15”-nál nagyobb átmérőjű gumit ne szereljen fel, mert mind a gumik, mind az autó karosszériája megsérülhet.

Legalább havonta ellenőrizze a világításokat. A kiégett izzó csökkenti a biztonságot, mert csökken az autó láthatósága és annak lehetősége, hogy közlekedési partnereivel pontosan közölje irányváltoztatási, fékezési stb. szándékát.

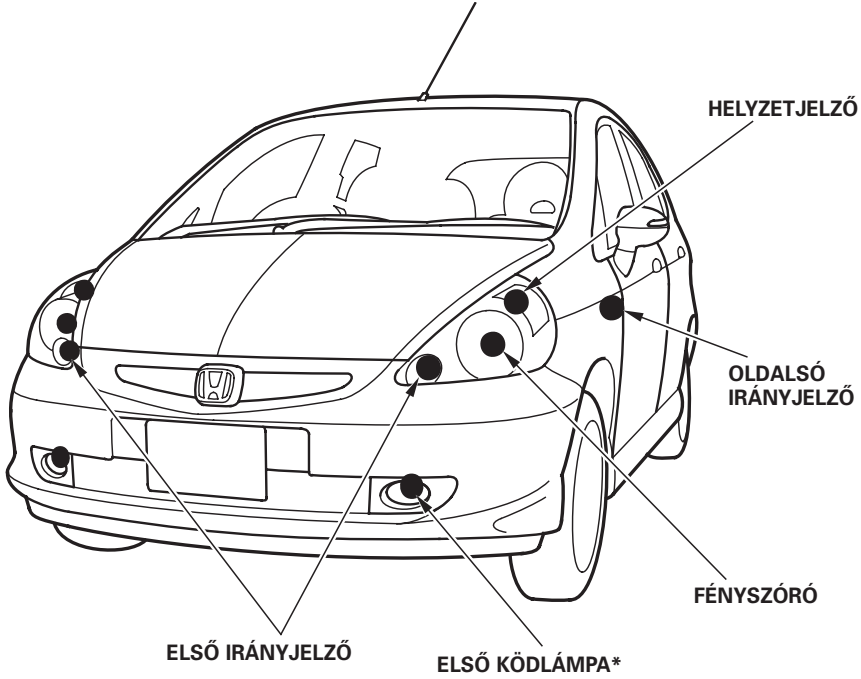

***: Néhány modell esetén**

FOLYTATÓDIK

Világítás

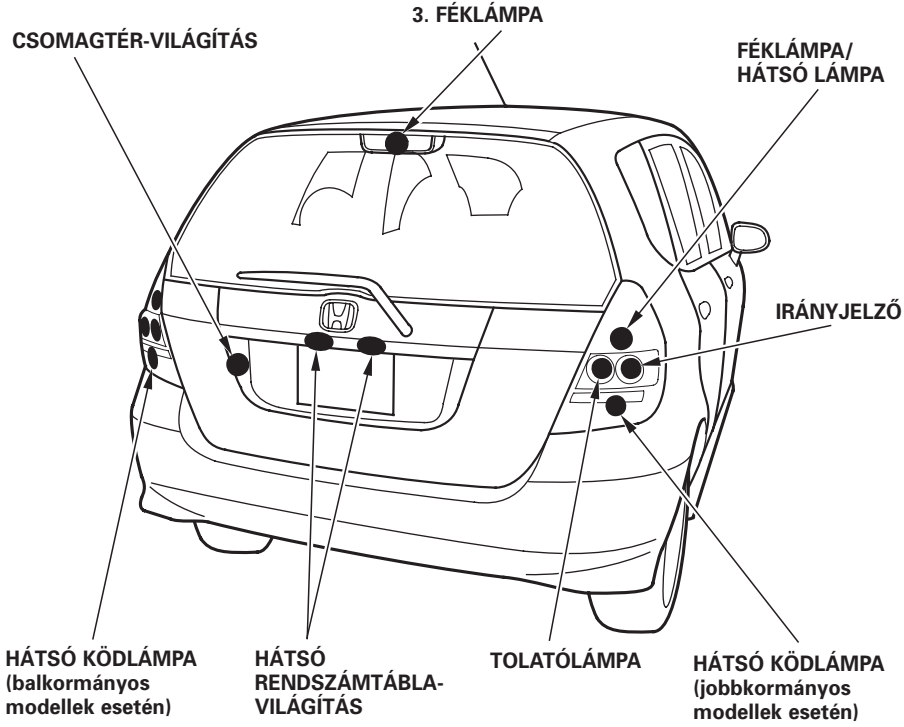

*: Néhány modell esetén

A következőket ellenőrizze:

- Tompított világítások és fényszórók
- Helyzetjelzők
- Hátsó világítások
- Féklámpák
- Irányjelzők
- Oldalsó irányjelzők
- Tolatólámpák
- Vészvillogó
- Rendszámtábla-világítás
- 3. féklámpa
- Hátsó ködlámpa (néhány modell esetén)
- Első ködlámpa (néhány modell esetén)

A kiégett izzót minél előbb ki kell cserélni. Az izzó típusára vonatkozóan a 383. oldalon talál információt.

Fényszóró beállítása (Néhány modell esetén)

Fényszórómagasság-állítóval felszerelt modellek kivételével

Az autó újkorában a fényszórói gyárilag be lettek állítva. Ha rendszeresen nagy terhet szállít a csomagtartójában, vagy utánfutót vontat, akkor előfordulhat, hogy újra be kell állítani. A fényszóró beállítását az Ön Honda-márkakereskedőjénél végeztesse el.

Fényszórómagasság-állítóval felszerelt modellek esetén

A fényszórók függőleges szöge állítható. Az ezzel kapcsolatos információ a 111. oldalon olvasható.

Nagyfeszültségű gázkisülés elvén működő fényszórók (Néhány modell esetén)

A tompított világítás izzói nagyfeszültségű kisülés elvén működnek. Ez azt jelenti, hogy az áramkörben még lekapcsolt világítás és gyújtás esetén is nagyfeszültség maradhat, ezért ennek vizsgálata vagy cseréje tilos. Minden ilyen típusú izzó kiégése esetén forduljon a Honda-márkaszervizéhez csere végett.

Fényszóróizzó cseréje

Autójában halogénizzók vannak a fényszórókban. Cserénél ne fogja meg az üvegrészt, csak a fémrészt, ha ez mégis megtörténne, denaturált szesszel mossa le a kéznyomokat. Óvakodjon a kemény tárgyakhoz ütésétől.

MEGJEGYZÉS

A halogén izzók magas hőmérsékletre hevülnek fel használat közben. Az olaj, a nedvesség, a karcolás az égő túlhevülését és szétrobbanását okozhatja.

FOLYTATÓDIK

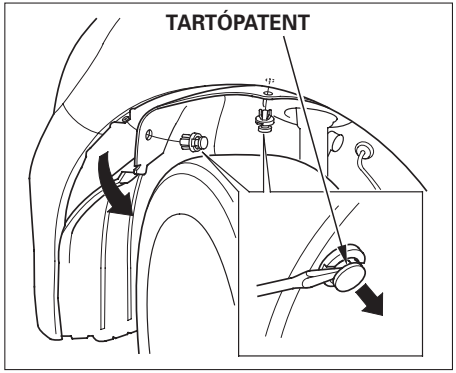

1. Ha a bal oldali izzót kell kicserélni, akkor indítsa el az autót, tekerje a kormányt teljesen jobbra, majd állítsa le az autót. Ha a jobb oldali izzót kell cserélni, akkor forgassa a kormányt teljesen balra.

2. Laposfejű csavarhúzó segítségével pattintsa ki a dobbetét tartó patentjait.

3. Húzza a dobbetétet hátrafelé.

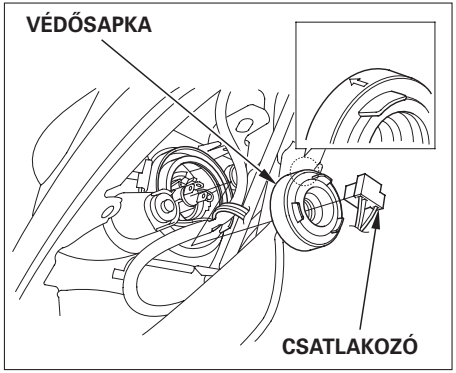

4. Húzza le a csatlakozót az izzóról úgy, hogy a csatlakozót húzza egyenesen hátra.

5. Húzza le a gumi védősapkát füleinek meghúzásával.

6. Akassza ki a leszorítórugót úgy, hogy kicsit jobbra megnyomja. Forgassa el, majd vegye ki az izzót.

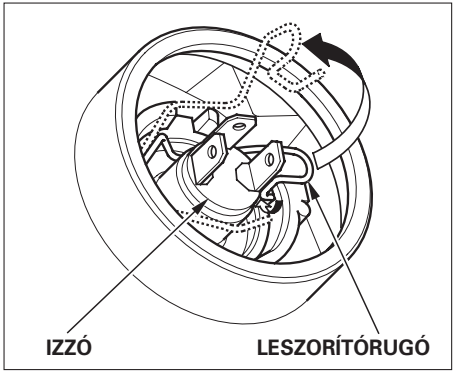

7. Tegye be az új izzót, győződjön meg róla, hogy biztosan a helyén van. Forgassa vissza, majd akassza vissza a leszorítórugót.

8. Tegye vissza a gumisapkát. Győződjön meg arról, hogy a megfelelő módon került a helyére.

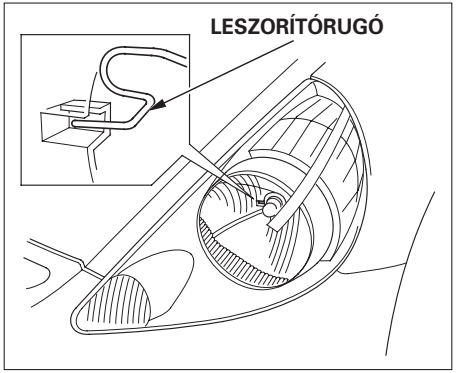

9. Dugja vissza az elektromos csatlakozót az új izzóra. Győződjön meg róla, hogy megfelelően a helyére került.
   Kapcsolja fel a világítást az izzó kipróbálására.

10. Tegye vissza a dobbetétet a helyére, majd nyomja a helyére a két tartópatentot. Úgy tudja rögzíteni, hogy a patentok közepét benyomja.

Az első irányjelző izzóinak cseréje
(Bal oldalon)

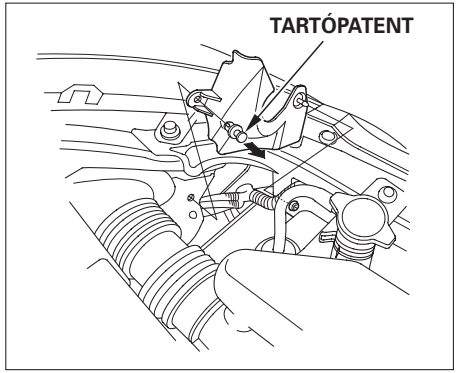

1. Nyissa ki a motorháztetőt.
   Az irányjelző izzója a fényszóróizzó mellett található. Pattintsa ki a tartópatentot egy lapos csavarhúzóval, majd vegye le a borítást.

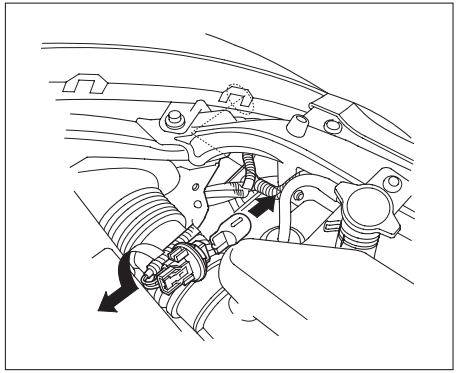

2. Az óramutató járásával ellentétes irányban 1/4 fordulattal elforgatva húzza ki a foglalatot a fényszóró lámpatestből.

FOLYTATÓDIK

3. Egyenesen húzza ki az izzót a foglalatból.
   Ütközésig nyomja be az új izzót.

4. Tegye vissza a foglalatot a fényszóró lámpatestbe és forgassa az óramutató járásával megegyező irányba zárásig.

5. Győződjön meg arról, hogy az izzó megfelelően működik.

6. Szerelje vissza a borítást és a tartópatentokat. Úgy tudja rögzíteni azokat, hogy a patentok közepét benyomja.

(Jobb oldal)

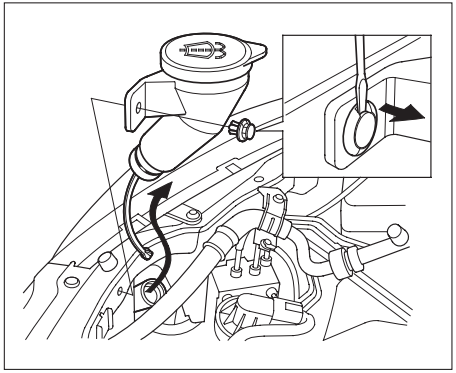

1. Nyissa ki a motorháztetőt.
   Az irányjelző izzója a fényszóróizzó mellett található. Az izzó cseréjéhez ki kell venni az ablakmosó folyadék tartályát. Sima laposfejű csavarhúzóval távolítsa el a kiegyenlítőtartályt rögzítő patentot.

2. Az óramutató járásával ellentétes irányban 1/4 fordulattal elforgatva húzza ki a foglalatot a fényszóró lámpatestből.

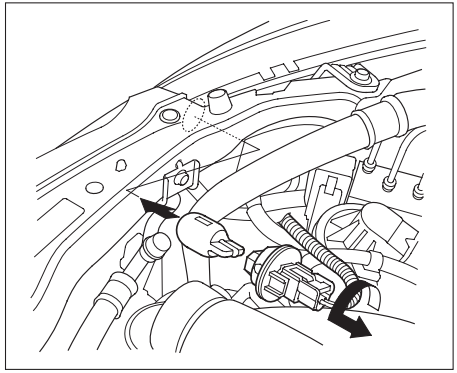

3. Egyenesen húzza ki az izzót a foglalatból.
   Ütközésig nyomja be az új izzót.

4. Tegye vissza a foglalatot a fényszóró-lámpatestbe és forgassa az óramutató járásával megegyező irányba zárásig.

5. Tegye az ablakmosó tartályt vissza a helyére. Nyomja vissza a tartó-patentot és ellenőrizze, hogy megfelelően rögzít.

6. Győződjön meg arról, hogy az izzó megfelelően működik.

Az első helyzetjelző izzójának cseréje

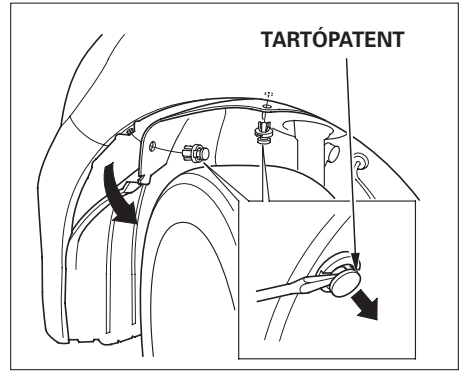

1. Ha a bal oldali izzót kell kicserélni, akkor indítsa el az autót, tekerje a kormányt teljesen jobbra, majd állítsa le az autót. Ha a jobb oldali izzót kell cserélni, akkor forgassa a kormányt teljesen balra.

2. Laposfejű csavarhúzóval pattintsa ki a dobbetét tartópatentjait. Úgy tudja rögzíteni azokat, hogy a patentok közepét benyomja.

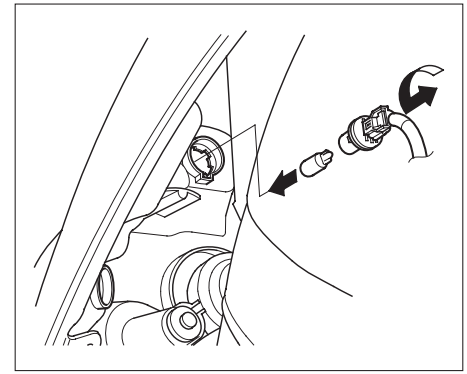

3. Húzza a dobbetétet hátrafelé.

4. Az óramutató járásával ellentétes irányban 1/4 fordulattal elforgatva húzza ki a foglalatot a fényszóró lámpatestből.

5. A kiégett izzót úgy tudja kivenni a foglalatból, hogy egyenesen kihúzza. Tegye be az új izzót teljesen ütközésig.

FOLYTATÓDIK

6. Tegye vissza a foglalatot a fényszóró lámpatestbe, és forgassa az óramutató járásával megegyező irányba zárásig.

7. Győződjön meg arról, hogy az izzó megfelelően működik.

8. Hajtsa vissza a dobbetétet a helyére. Nyomja vissza a tartópatentokat a helyükre. Úgy tudja rögzíteni azokat, hogy a patentok közepét benyomja.

Hátsó világítás izzóinak cseréje

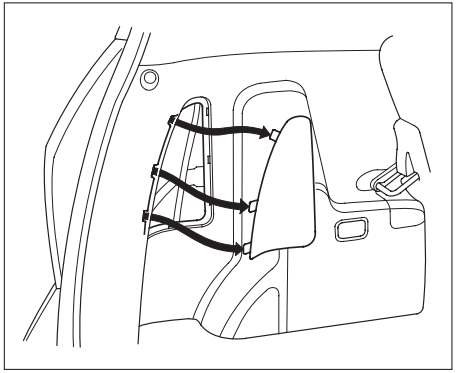

1. Nyissa ki a csomagtérajtót. A belső borítást a pereménél fogva laposfejű csavarhúzóval finoman pattintsa le.

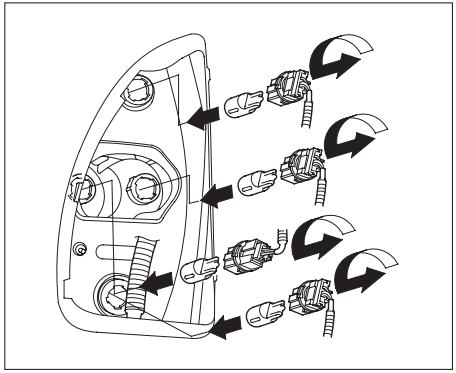

2. Határozza meg, hogy a hátsó lámpatestben melyik izzó – fék, hátsó lámpa, tolatólámpa, irányjelző vagy hátsó ködlámpa (néhány modell esetén) – égett ki.

3. Az óramutató járásával ellentétes irányban, 1/4 fordulattal elforgatva vegye ki a foglalatot.

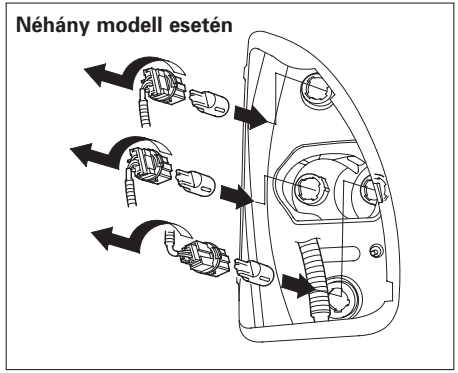

4. A kiégett izzót úgy tudja kivenni a foglalatból, hogy egyenesen kihúzza.

5. Tegye be az új izzót a foglalatba.

6. Győződjön meg arról, hogy az izzó megfelelően működik.

7. Tegye vissza a foglalatot a fényszóró lámpatestbe, és forgassa az óramutató járásával megegyező irányba zárásig.

8. Tegye vissza a belső borítást a helyére.

Az oldalsó irányjelző izzójának cseréje (Néhány modell esetén)

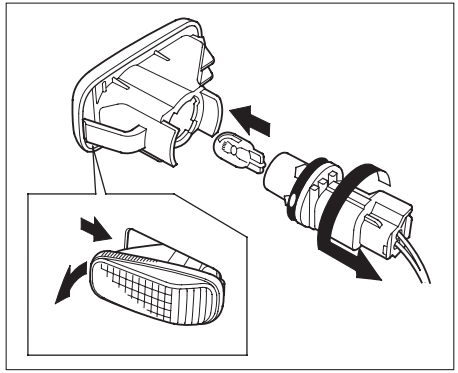

1. Nyomja a lámpatest elülső részét az autó hátulja felé, amíg ki nem ugrik a helyéről.

2. Forgassa el a foglalatot 1/4 fordulattal az óramutató járásával ellentétesen, és húzza ki a lámpatestből.

FOLYTATÓDIK

3. Egyenesen húzza ki az izzót a foglalatból.
   Ütközésig nyomja be az új izzót.

4. Tegye vissza a foglalatot, s forgassa el az óramutató járásával megegyezően zárásig.

5. Az izzó kipróbálásához működtesse az irányjelző kart.

6. Tegye vissza a lámpatestet a helyére. Először a hátsó részét tegye be, majd nyomja az elülső peremét, amíg bepattan a helyére.

A hátsó rendszámtábla-világítás izzójának cseréje

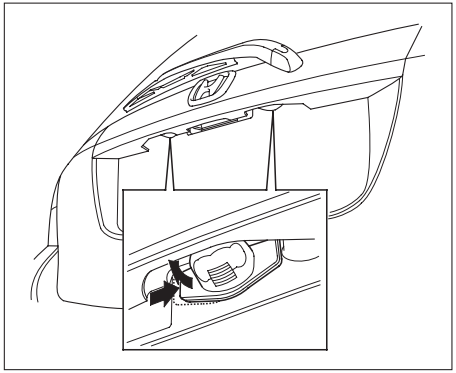

1. Nyissa ki a csomagtérajtót. Nyomja meg a rendszámtábla-világítás egységet jobbra, és húzza ki a csomagtérajtóból.

2. Vegye ki a rendszámtábla-világítás egységet oly módon, hogy a mindkét oldalán található fület egyszerre benyomja.

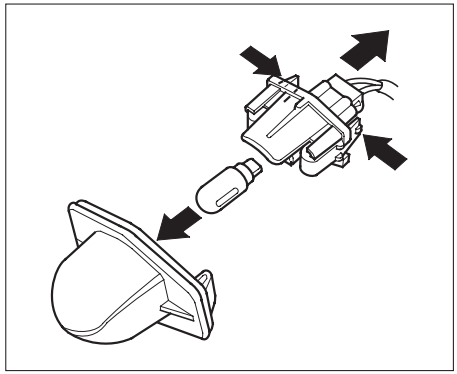

3. Egyenesen húzza ki az izzót a foglalatból. Ütközésig nyomja be az új izzót.

4. Kapcsolja fel a helyzetjelző-világítást, és ellenőrizze az új izzó működését.

5. Tegye vissza a hátsó rendszámtábla-világítás egységet, először a jobb oldalát. Ezután nyomja meg a bal oldalát, hogy az is bepattanjon a helyére.

Első ködlámpa izzójának cseréje (Néhány modell esetén)

Autójában halogénizzók vannak a fényszórókban. Cserénél ne fogja meg az üvegrészt, ám ha ez mégis megtörténne, denaturált szesszel mossa le a kéznyomokat. Óvakodjon a kemény tárgyakhoz ütésétől.

MEGJEGYZÉS

A halogénizzók magas hőmérsékletre hevülnek fel használat közben. Az olaj, a nedvesség, a karcolás az égő túlhevülését és szétrobbanását okozhatja.

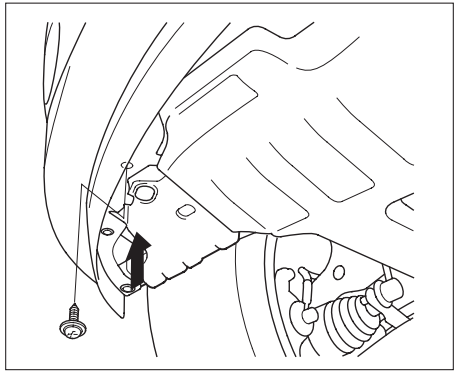

1. Távolítsa el az alsó borítást tartó csavart.

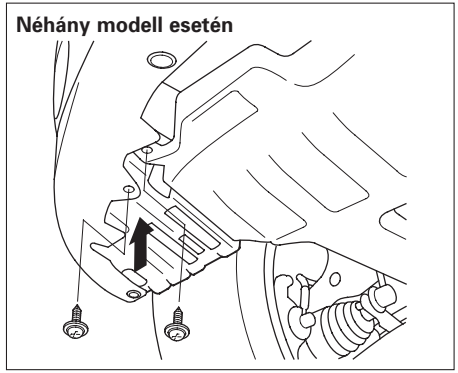

1. Néhány modell esetén
   Távolítsa el az alsó borítást tartó csavarokat.

2. Nyomja az alsó borítást befelé.

FOLYTATÓDIK

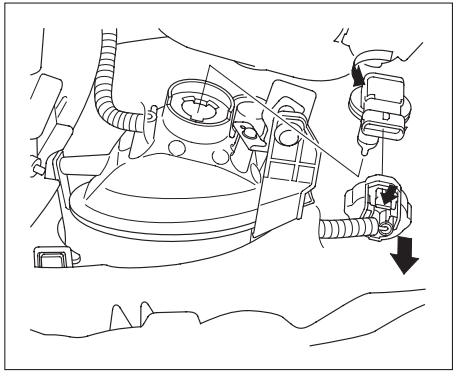

3. Nyomja össze a csatlakozó házát, majd húzza le az elektromos csatlakozót az izzóról.

4. Forgassa el az izzót 1/4 fordulattal az óramutató járásával ellentétesen, és húzza ki a lámpatestből.

5. Tegyen be új izzót, és az óramutató járásával megegyező irányban, 1/4 fordulattal forgassa el zárásig.

6. Tegye vissza a csatlakozót az új izzóra. Ellenőrizze, hogy teljesen a helyére került.

7. Kapcsolja fel a ködlámpa-világítást, és ellenőrizze az új izzó működését.

8. Tegye vissza az alsó borítást a helyére, csavarja vissza az egy vagy két (néhány modell esetén) rögzítőcsavart, és ellenőrizze, hogy megfelelően rögzítenek.

Belső világítás izzóinak cseréje

ELŐLSŐ UTASTÉR-VILÁGÍTÁS
(Néhány modell esetén)

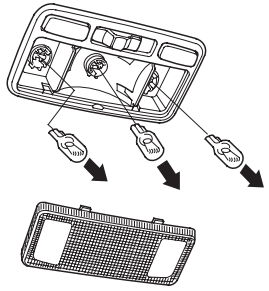

Az utastér- és a csomagtér-világítás izzóinak cseréje megegyezik, de más-más izzót kell használni a két esetben.

1. Vékony, lapos csavarhúzóval pattintsa le a burát. Ne a burát körülvevő peremet feszegesse.

HÁTSÓ UTASTÉR-VILÁGÍTÁS

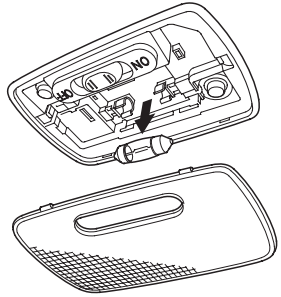

2. Egyenesen húzza ki az izzót a foglalatból.

3. Helyezzen új izzót vissza a foglalatba, majd pattintsa vissza a helyére a burát.

CSOMAGTÉR-VILÁGÍTÁS

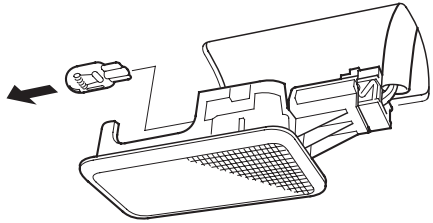

Térképolvasó lámpák izzóinak cseréje (Néhány modell esetén)

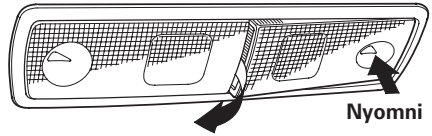

1. Ellenőrizze, hogy melyik izzó égett ki. Ha az egyik oldali izzót akarja cserélni, akkor ahhoz nyomja be a burát az ellenkező oldalon.

2. Vékony, lapos csavarhúzóval a két bura találkozásánál található élnél pattintsa le azt a burát, amely alatt a kiégett izzó van.

FOLYTATÓDIK

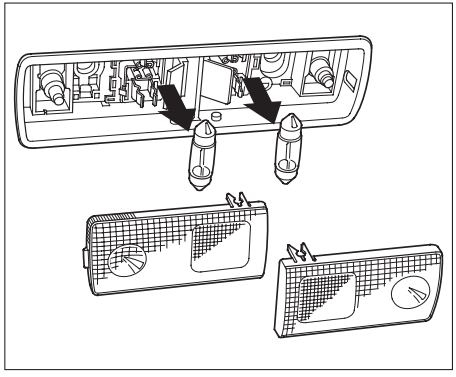

3. Egyenesen húzza ki az izzót a foglalatából.

4. Helyezzen új izzót vissza a foglalatba.

5. Pattintsa vissza a helyére a burát oly módon, hogy először a külső élét, majd a belső élét illeszti a helyére.

3. féklámpa izzójának cseréje

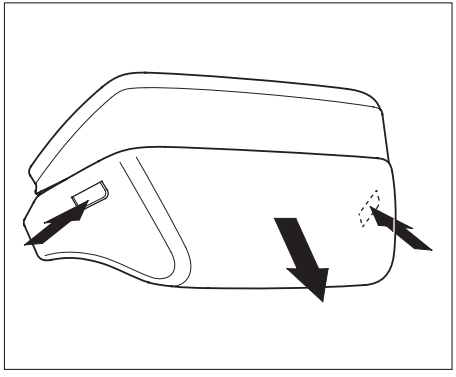

1. Nyissa ki a csomagtérajtót. Mindkét oldalon a tartófüleknél nyomja meg a lámpaegység borítását, amíg le nem tudja húzni azt a helyéről.

2. Forgassa el a foglalatot 1/4 fordulattal az óramutató járásával ellentétesen, és húzza ki a lámpatestből.

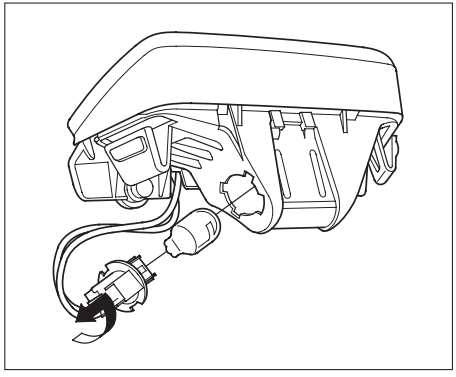

3. Húzza ki az izzót egyenesen a tartóból.
   Nyomja be az új izzót a tartóba ütközésig.

4. Ellenőrizze az új izzó működését.

5. Tegye vissza a foglalatot, s forgassa el az óramutató járásával megegyezően zárásig.

6. Tegye vissza a borítást a lámpaegységre. Nyomja addig, amíg be nem pattan a helyére.

Az autó tárolása

Ha egy hónapnál hosszabb időre akarja leállítani autóját, számos dolgot el kell végeznie, hogy megteremtse a megfelelő körülményeket a tároláshoz. Ezek az előkészületek megelőzik az autó károsodását és könnyebbé teszik az újabb üzembe helyezést. Lehetőleg zárt helyen tárolja az autót.

- Töltse tele az üzemanyagtartályt.
- Cserélje le a motorolajat és szűrőt (lásd 279. oldal).
- A karosszériát mossa le és szárítsa meg.
- Takarítsa ki az utasteret. Győződjön meg arról, hogy a szőnyegek, a kárpit, a padlózat teljesen szárazak.
- Ne húzza be a kéziféket. Kézi váltó esetén tegye a váltót hátramenetbe, automata esetében P állásba.
- Támassza ki a hátsó kerekeket.
- Ha hosszabb ideig tárolja az autót, meg kell emelni, hogy a kerekek ne érintkezzenek a talajjal.
- Vegye le az akkumulátor saruit.
- Tegyen az ablaktörlő lapátok alá összehajtott törülközőt vagy törlőrongyot, hogy közvetlenül ne érintkezzenek a szélvédővel.

FOLYTATÓDIK

Az autó tárolása

- A későbbi ajtó- és csomagtérnyitás megkönnyítése végett fújja be szilikonnal az összes ajtó és a csomagtartófedél szigetelőgumiját. Emellett a fényezett felületeket olyan vékony viaszréteggel lássa el, amely nem okoz kárt az ajtó és csomagtartófedél szigetelőgumijában.

- Takarja be a járművet valamilyen légáteresztő anyaggal, például pamutborítással. A nem porózus anyagok, mint amilyenek a műanyagok, nem alkalmasak, mert a benn maradó pára károsíthatja a fényezést.

- Ha lehetséges, járassa néha a motort (lehetőleg havonta egyszer).

Ha egy évig vagy ennél hosszabb időre állítja le autóját, annak végeztével Honda-márkaszervizben azonnal végeztesse el a 24 hónapos, illetve a 40 000 kilométernél esedékes normál karbantartást (lásd Szervizkönyv). Az egyes alkatrészek cseréje nem feltétlenül szükséges ilyenkor, hacsak az autó nem érte el az előírt időt vagy kilométert.

Az autó ápolása

A rendszeres tisztítás, ápolás újszerű állapotban tartja az Ön Hondáját. Ebben a fejezetben útmutatást adunk, hogyan ápolja autóját: a fényezést, a festést, a kerekeket, az utasteret. Emellett számos tanácsot adunk a korrózióvédelemmel kapcsolatban is.

Külső ápolás 336
Mosás 336
Tetőantenna 337
Viaszolás és polírozás 337
Alumínium keréktárcsák 338
Festésjavítás 338
Az utastér ápolása 339
Szőnyegek 339
Padlószőnyegek 339
Kárpitok 340
Műanyag részek 340
Bőr 340
Biztonsági övek 340
Ablakok 341
Levegőfrissítés 341
Korrózióvédelem 342

Mosás
A gyakori mosás az autó előnyös, szép megjelenését szolgálja. A kosz, a szennyeződés árthat a festéknek, míg a fákról és a madaraktól származó anyagok maradandó foltot hagyhatnak.

Az autót ne napfényben, hanem árnyékos helyen mossa. Ha autójával napon állt, előbb hajtson árnyékba, várjon, míg a karosszéria lehűl, majd utána mossa le.

Csak olyan oldó- és tisztítószereket használjon, amelyeket ebben a használati utasításban megtalál.

MEGJEGYZÉS

Egyes vegyi anyagok, oldószerek és igen erős tisztítószerek károsodást okozhatnak az autó fényezésén, fém és műanyag alkatrészein.

MEGJEGYZÉS

(Néhány modell esetén)
Nagynyomású vízzel történő mosáskor az üzemanyag-betöltő nyílás fedele kinyílhat, és az autó sérülését okozhatja. Mielőtt nagynyomású vízzel mosatja vagy mossa autóját, győződjön meg arról, hogy az üzemanyag-betöltő nyílás fedele zárva van.

- Bő hideg vízzel öblítse le autóját, és távolítsa el a szennyeződéseket.
- Egy vödröt töltsön tele hideg vízzel, ehhez keverjen autósampont.
- Az autót ezzel az oldattal mossa le, puha kefét, szivacsot vagy finom ruhát használjon. Mindig a tetőrésznél kezdje, innen haladjon lefelé. Gyakran öblítse ki a mosóeszközt.
- Keresse meg az útról felverődött kátrányszemcséket, fáról származó foltokat stb. Folttisztítóval vagy terpentinnel távolítsa el a foltokat, majd azonnal bő vízzel öblítse le a karosszériarészt. Ezeket a helyeket újból be kell vonni viasz védőréteggel, még akkor is, ha az autót máshol nem kell viaszozni.
- Ha lemosta és bő vízzel leöblítette az autót, utána lágy anyagú textillel vagy szarvasbőrrel törölje szárazra. Ne hagyja, hogy a levegőn magától megszáradjon, mert foltos marad a karosszéria.

Szárításkor figyelje az esetleges karcolásokat, amelyek helyén rozsdásodás keletkezhet. Ezeket javítófestékkel javítsa ki (338. oldal).

Antenna
Tetőantenna

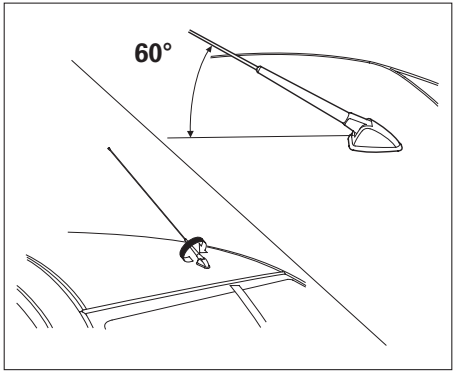

A tetőlemez elülső, középső részén kézzel lecsavarható antenna található. Amennyiben autóját gépi mosóban mosatja, előtte feltétlenül szerelje le az antennát. Ezzel megelőzi az antenna esetleges sérülését, amelyet a mosó keféi okoznak.

Tetőantenna
(Néhány modell esetén)

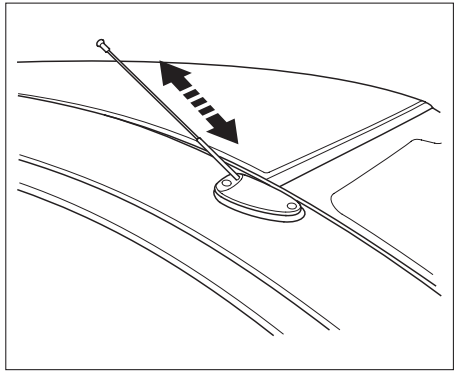

A tetőlemez elülső, jobb oldali részén kézzel benyomható antenna található. Amennyiben autóját gépi mosóban mosatja, előtte feltétlenül nyomja be az antennát. Ezzel megelőzi az antenna esetleges sérülését, amelyet a mosó keféi okoznak.

Viaszolás és polírozás
E művelet előtt mindig alaposan mossa végig és szárítsa meg autóját. Még a fémléceket és azokat a helyeket is be kell vonni viasszal, amelyeken a víz nagy foltokban áll meg. Kezelés után a víz csak cseppekben vagy egyáltalán nem marad meg ezeken a helyeken.

A viaszt folyadék vagy paszta formájában árulják. Mindig a használati utasításnak megfelelően járjon el. Általában kétféle anyag használatos:

Viasz – A viasz vékony réteget képez a felületen, így megvédi az erős napfény, légszennyeződés stb. káros hatásától. Új autóját mindig célszerű vékony viasszal bevonni.

Polír – A polírozás és tisztítás/viaszolás elősegíti a már oxidálódott, színét vesztett felületek újbóli csillogását. Rendszerint enyhe tisztítószereket is tartalmaznak, amelyek eltávolítják a fényezés legfelső, szennyezett rétegét. A karosszériát polírozni kell, ha a viaszolás után nem nyerte vissza eredeti csillogását.

A kátrány vagy rovarok tisztítószerrel való eltávolítása után mindig használjon viaszt, még akkor is, ha az autó egyéb részeit nem kell viasszal védenie.

Alumínium keréktárcsák (Néhány modell esetén)

Amikor autóját mossa, ugyanazzal a folyadékkal tisztítsa meg a könnyűfém keréktárcsákat is. Bő vízzel öblítse le a tárcsákat.

A keréktárcsákon különleges védőréteg van, amely az oxidációtól és a feketedéstől óvja az alumíniumot. Néhány erős, általában kerekekre ajánlott tisztítószer vagy kefe megsértheti ezt a vékony réteget. A keréktárcsák tisztításakor mindig csak finom tisztítószert, lágy kefét vagy szivacsot használjon.

Javítófesték

A Honda-márkakereskedésben segítségére lesznek, hogy autójához a megfelelő színű javítófestéket szerezze be. A festék színének kódját a vezetőoldali ajtóoszlopra rögzített címkén találja. Ahhoz, hogy a megfelelő színű festéket kapja, ezt a színkódot kell a Honda-márkakereskedőnek megmondania.

Minden mosásnál figyelje a karcolásokat, az esetleges hibákat. A korrózió megelőzésére minél előbb ki kell javítani a fényezést. A kevésbé sérült helyeken a festést kézzel végezze el. Nagyobb károsodás esetén forduljon szakemberhez.

Egyes vegyi anyagok, oldószerek és igen erős tisztítószerek elszíneződést, mattulást vagy egyéb károsodást okozhatnak az autó ülésein vagy más belső alkatrészein. Járjon el óvatosan a különböző vegyi anyagok használatában az autó belső tisztítása során.

Szőnyegek
Gyakran tisztítsa a szőnyegeket porszívóval. A szőnyegben hagyott szennyeződés idő előtti elhasználódáshoz vezet. A szőnyegeket időnként samponnal tisztítsa ki. A szokásos szőnyegtisztító habzó anyagokat használjon a tisztításhoz. Mindig gondosan ügyeljen az előírások betartására. A tisztításhoz szivacsot vagy puha kefét használjon. Ügyeljen arra, hogy a szőnyegeket szárazon tartsa, amennyire lehet.

Padlószőnyegek

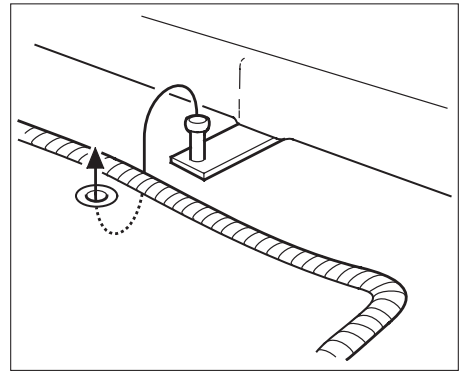

Az eredeti Honda padlószőnyeg a vezetőoldalon, az ülés felőli részén egy kiképzett kampóra rögzíthető. Ez segít annak megelőzésében, hogy a szőnyeg előrecsússzon és a pedálok működését akadályozza.

Ha a padlószőnyeget eltávolítja és visszateszi, ne felejtse el a kampóra rögzíteni.

Ha kicseréli a szőnyeget, mindig használjon eredeti Honda padlószőnyeget, amely megfelelően illeszkedik az autójához.

Amennyiben nem eredeti padlószőnyeget használ a vezetőoldalon, győződjön meg arról, hogy rögzíthető-e a beszerelt kampóra és nem zavarja a pedálok működését.

Egy rögzített szőnyegre ne tegyen másik szőnyeget, amelyet már nem lehet rögzíteni, így az elcsúszhat és akadályozhatja a pedálok működését.

Kárpit
A kárpitot porszívóval tisztíthatja. Lemosásához enyhén szappanos meleg vizet használjon. Mosás után hagyja természetes úton megszáradni. Ha nehezen eltávolítható foltokat talál, először takart, nem látható helyen próbálja ki a tisztítószer hatását, majd utána végezze el a tisztítást. Mindig kövesse a tisztítószeren található előírásokat.

Műanyag részek
A port és a szennyeződést porszívóval távolítsa el. Magát a műanyagot vizes, szappanos, lágy ruhával tisztítsa. Az erősebb szennyeződések tisztításához használjon puha kefét.
A tisztításhoz a kereskedelemben is használatos műanyag tisztító spray vagy habféleség is alkalmas.

Bőr
(Néhány modell esetén)
Gyakran porszívózza. Helyezzen hangsúlyt a hajlatokra és a varratokra. Tiszta vízzel megnedvesített puha ruhával tisztítsa, majd egy másikkal törölje szárazra. Amennyiben további tisztítás szükséges, használjon speciális, bőrhöz alkalmazható szappant. Puha megnedvesített ruhával tisztítsa, majd törölje szárazra.

Ha bőrtisztítót használ, gyorsan törölje le puha, száraz ruhával. Soha ne hagyja hosszabb ideig a bőrtisztító folyadékkal átitatott ruhát az utastérben. Néhány bőrtisztító elszíneződést, repedezést okozhat a belső díszléceken és a kárpitozásban.

Biztonsági övek

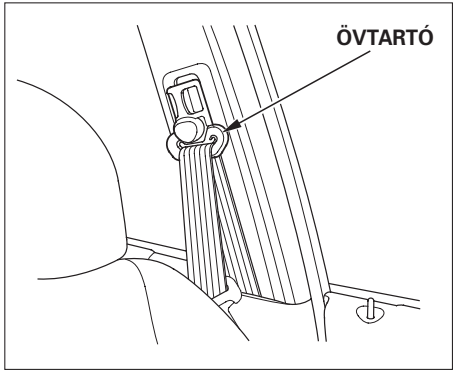

Ha a biztonsági öv bepiszkolódna, puha kefével és szappanos meleg vízzel végezze el a tisztítást. Ne használjon fehérítő- vagy tisztítószereket, mert gyengíthetik az öv anyagát. Mielőtt használja az öveket, várja meg, amíg természetes úton megszáradnak.

Ha az ajtóoszlopon különféle magasságban rögzíthető övtartó elszennyeződik, meggátolja az automata működését, és csökkentheti a visszahúzás sebességét. Ezért a tartó csúszófelületét időnként tisztítsa meg alkohollal átitatott textillel vagy meleg vizes, szappanos ruhával.

Ablakok
Az ablakokat kívül-belül tisztítsa meg a kereskedelemben kapható ablaktisztítóval. A fehérecet és a víz 1:10 arányú keveréke is alkalmas a műveletre. Ez eltávolítja az ablakok belső felén található párásságot és ködfátyolt. Az üvegek és az átlátszó műanyagok tisztításához puha ruhát vagy papírtörülközőt használjon.

MEGJEGYZÉS

A hátsóablak-fűtés fémszála az üveg belső felületéhez tapad. Az erős függőleges irányú törlés elmozdíthatja és megsértheti a vezetéket. A hátsó ablak tisztításakor finoman lenyomva vízszintes irányban töröljön.

Levegőillatosító
Ha autójában levegőillatosítót szeretne használni, feltétlenül szilárd anyagokat javasolunk. Néhány levegőillatosító folyadék olyan kémiai anyagokat tartalmaz, amelyek repedezést vagy színváltozást okozhatnak a kárpiton.

Amennyiben folyadékot használ, megfelelően rögzítse a tartályt, nehogy vezetés közben kiömöljön.

Korrózióvédelem

Az autó rozsdásodását rendszerint két tényező okozza:

1. A nedvességnek a karosszéria üregeiben történő lecsapódása. Az autó alján található üregekben, lyukakban összegyűlt szennyeződés és só alatt megmarad a nedvesség, ami elősegíti a korrózió kialakulását.

2. Az autó fényezésének és alvázvédelmének meghibásodása.

Az Ön Honda autójába többszörös védelem van a korrózió megelőzésére, de emellett néhány időszakosan elvégzendő műveletet is javasolunk a védelem megtartására:

- A fényezésen levő pattogzást, karcokat javítsa ki, amint felfedezte őket.

- Az ajtóknál és az alvázon található üregeket ellenőrizze, és ha szükséges, végezze el tisztításukat.

- Ellenőrizze az autó padlózatának állapotát. A szőnyegekben és alattuk könnyen összegyűlik a nedvesség, különösen télen. Ez az autó padlólemezének rozsdásodását okozhatja.

- Az autó aljának tisztításakor nagynyomású vizet használjon. Ez különösen télen fontos, amikor sózzák az utakat. Nedves klíma és sós tengeri levegő esetén szintén fontos ez a művelet. Néhány – ABS fékrendszerrel felszerelt – modellnél a jeladók és a vezetékek a kerekeknél találhatók. Ügyeljen arra, hogy ezeket ne sértse meg.

- Az alvázvédelem állapotát időnként ellenőriztesse. Ha szükséges, végeztesse el javítását.

Ebben a fejezetben a leggyakrabban előforduló hibákat ismertetjük. Utalást talál arra, hogyan tudja biztonságosan felismerni a felmerült problémát és hogy tudja azt kijavítani, illetve ha valamilyen ok miatt az autó mozgásképtelenné válik, hogyan tudja ismét működésbe hozni. Ha mégsem sikerülne újból elindulni, ismertetjük az autó elszállításának szabályait is.

Speciális pótkerék 344
Kerékcsere 346
Ha a motor nem indul 352
Semmi sem történik, vagy az önindító lassan működik . . 352
Az önindító jól működik 353
Indítás segédakkumulátorról . . . 354
Ha a motor túlmelegszik 357
Alacsony olajnyomás 359
Akkumulátor töltésének ellenőrzése 360
Motorellenőrző lámpa 361
Fékrendszer-ellenőrző lámpa . . . 362
Üzemanyag-betöltő nyílás fedelének nyitása 363
Napfénytető zárása 364
Biztosítékok 365
Ellenőrzés és csere 366
Autó vontatása 372

Speciális pótkerék

Az Ön autója egy speciális pótkereket tartalmaz, amely kis helyet foglal. Ezt a pótkereket kizárólag ideiglenesen használja. A lehető leggyorsabban gondoskodjon az esetlegesen sérült normál kerék javításáról vagy cseréjéről.

A speciális pótkerék nyomását minden olyan alkalommal ellenőrizze, amikor a többi gumiét is ellenőrzi. Előírt guminyomás: 420 kPa

Amennyiben a speciális pótkereket használja, az alábbi előírásokat kövesse:

- Semmilyen körülmények között se menjen gyorsabban 80 km/h-nál.
- Ez a speciális pótkerék keményebb útfekvést ad, és kisebb tapadást biztosít az úton, ezért fokozott elővigyázatossággal használja.
- A speciális pótkerékre sohase szereljen hóláncot.
- Ezt a speciális pótkereket úgy tervezték, hogy tökéletesen illeszkedik az Ön autójához. Sohase használja ezt a pótkereket más autókon, kivéve akkor, ha ugyanaz a márka és ugyanaz a modell.
- Egyidejűleg csak egyetlen speciális pótkereket használhat az autóján.
- A speciális pótkerék kisebb, mint a normál. Ez azt jelenti, hogy amennyiben speciális pótkereket szerel fel, akkor az autója szabadmagassága csökken. Útegyenetlenségeken, gödrökön vagy huppanókon való áthaladáskor az autó alja sérülésnek van kitéve.
- Kapcsolja ki a VSA rendszert (ha felszerelés). (Lásd 257. oldal.)

Speciális pótkerékkel történő vezetés esetén a VSA rendszer működésbe léphet.

A speciális pótkerék futófelületének élettartama jóval rövidebb, mint a normál kerekeké. Amikor a pótkerék futófelületén megjelennek a kopást jelző sávok, a kereket le kell cserélni. A speciális pótkereket csak ugyanolyan méretű és tervezésű, valamint ugyanarra a keréktárcsára felszerelt másik pótgumival lehet helyettesíteni. A speciális pótkerék gumiját nem lehet normál keréktárcsán használni, illetve a speciális pótkerék tárcsájára nem lehet normál gumit felszerelni.

Defektes gumi cseréje

Ha kilyukadt az autó gumija, biztonságos helyre húzódjon félre autójával. A forgalomban vagy nagy forgalmú út padkáján veszélyes megállni. Az útpadkán lassan haladva keressen lehajtót vagy forgalomtól távoli helyet.

MEGJEGYZÉS

Csak azt az emelőt használja, amely az autójával gyárilag érkezett. Ha más autót próbál az Ön emelőjével felemelni vagy Ön próbálja autóját más autó emelőjével felemelni, mind az autó, mind pedig az emelő megsérülhet.

⚠ VIGYÁZAT

Az emelőről az autó könnyen leeshet, súlyos sérülést okozhat.

Pontosan kövesse a gumicserére vonatkozó tanácsokat, és sohase feküdjön a kocsi alá, ha az csak kézi emelővel van felemelve.

1. Álljon le az autóval szilárd talajon, távol a forgalomtól. Az automata sebességváltóval kapcsoljon P állásba, kézi sebességváltónál hátramenetbe. Húzza be a kéziféket. Amennyiben utánfutót vontat, akassza azt le először.

   Néhány modell esetén
   Amennyiben utánfutót vontat, akassza azt le az autóról.

2. Kapcsolja be a vészvillogót, és a gyújtáskulcsot helyezze LOCK (0) állásba. A művelet idején senki ne tartózkodjon az autóban.

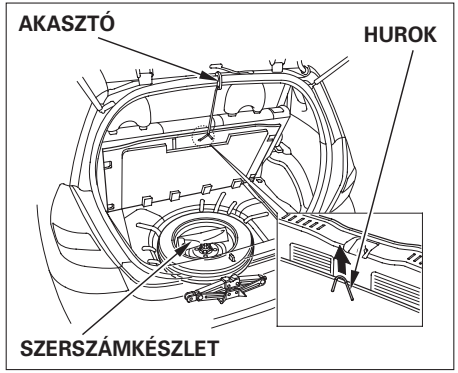

3. Nyissa ki a csomagtérajtót. A hurok segítségével emelje fel a csomagtér padlóborítását, és az ábrán látható módon akassza fel a csomagtérnyílás peremére.

4. A pótkerék belsejéből vegye ki a szerszámkészletet.

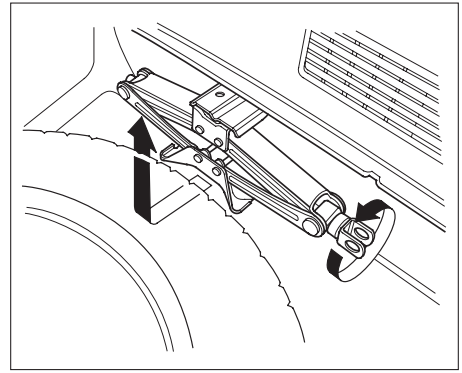

5. Vegye ki az emelőt a pótkerék mellől.

Az emelő végén található tartófület forgassa az óramutató járásával ellentétes irányba, majd vegye ki az emelőt.

6. Csavarja ki a szárnyas csavart, és emelje ki a pótkereket.

7. Ékelje ki az emelendő ponttal átellenes kereket mindkét oldalról.

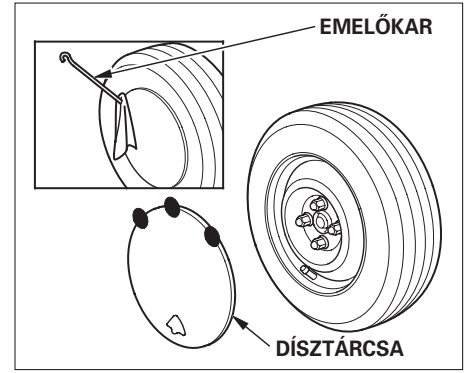

Néhány modell esetén az emelőkar segítségével távolítsa el a dísztárcsát.

FOLYTATÓDIK

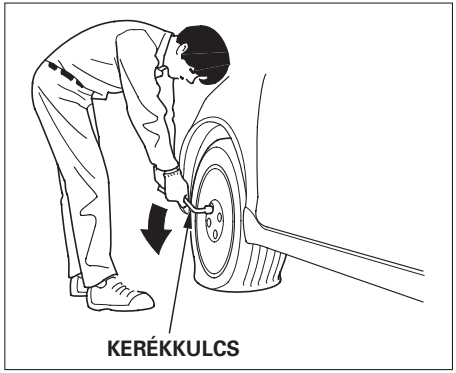

8. Lazítsa meg a négy kerékcsavart, félfordulatot téve a kerékkulccsal.

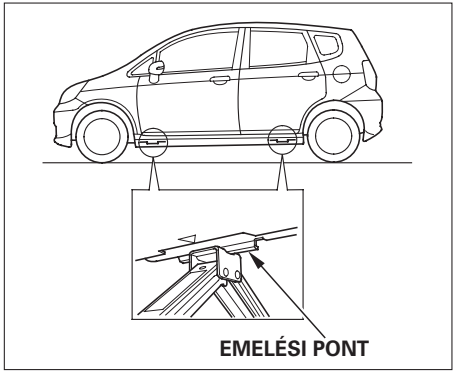

9. Keresse meg a cserélendő kerékhez legközelebb eső emelési pontot. Helyezze az emelőt e pont alá, és győződjön meg arról, hogy az emelő alja biztonságosan fekszik a földön. Forgassa az emelő karját az óramutató járásával megegyezően, amíg az emelő nem érintkezik az emelési ponttal. Győződjön meg arról, hogy az emelési pont kiemelkedése belefekszik-e az emelő hornyába.

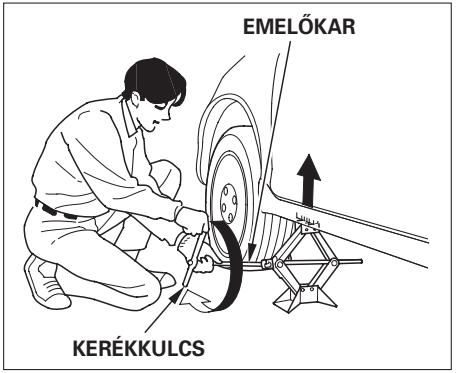

10. Emelje az autót olyan magasra a kerékkulcs és az emelőkar segítségével (az óramutató járásával megegyezően forgatva), amíg a gumi alja már nem érintkezik a talajjal.

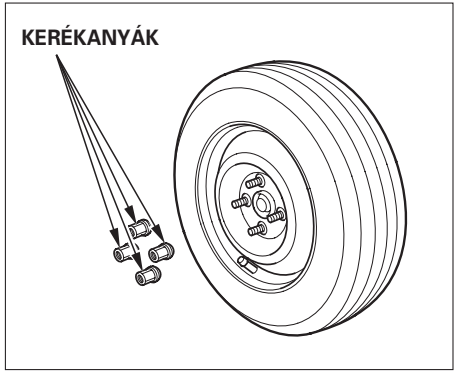

11. Csavarja ki a kerékanyákat.

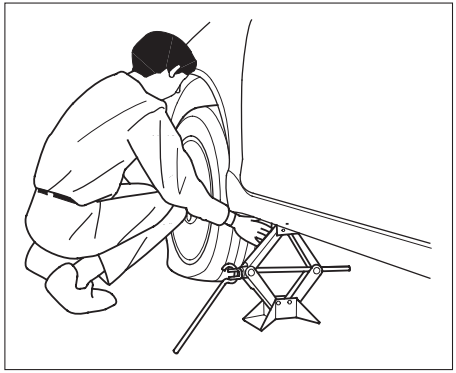

12. Vegye le a defektes kereket. A belső részét lefelé fordítva tegye le a földre. A külső oldal felülete a földdel való érintkezéskor megsérülhet, összekarcolódhat.

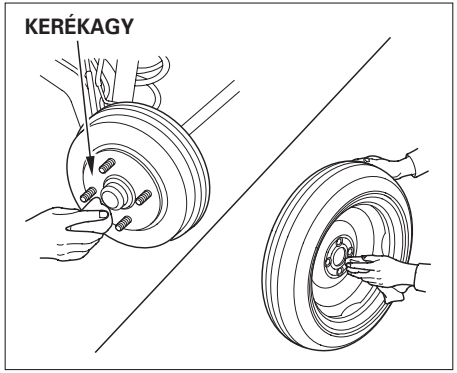

13. A pótkerék felhelyezése előtt tisztítsa meg ruhával a kerék belső részét és a kerékagyat. A kerékagyat óvatosan tisztítsa, mivel a haladás során felforrósodhatott.

FOLYTATÓDIK

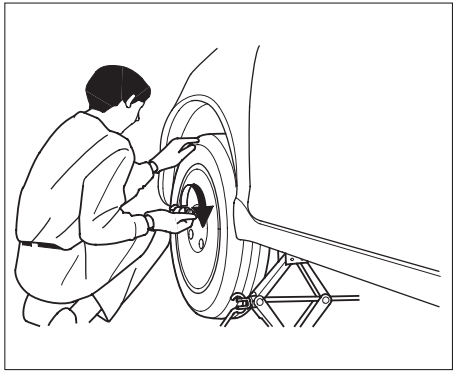

14. Tegye fel a pótkereket. Először kézzel csavarja vissza a kerékcsavarokat, majd kulccsal. Egymás után mindig az egymással szemben lévő csavarokat húzza meg úgy, hogy a kerék szilárdan csatlakozzon a kerékagyhoz. Ne húzza meg őket teljesen.

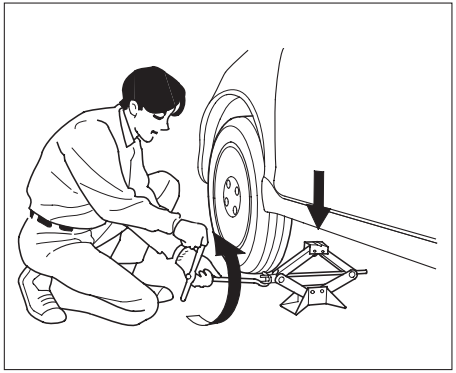

15. Engedje le az autót a földre, majd távolítsa el az emelőt.

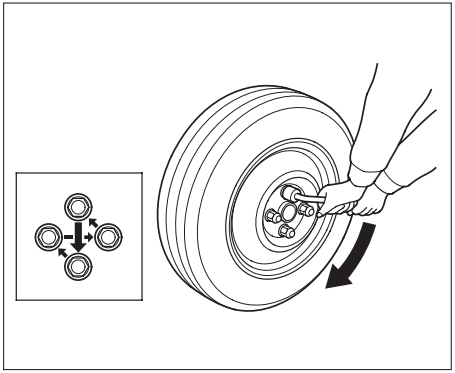

16. Húzza meg a csavarokat – átlós irányban. A legközelebbi szervizben ellenőriztesse a csavarok meghúzási nyomatékát.

    Az előírt nyomaték: 108 Nm

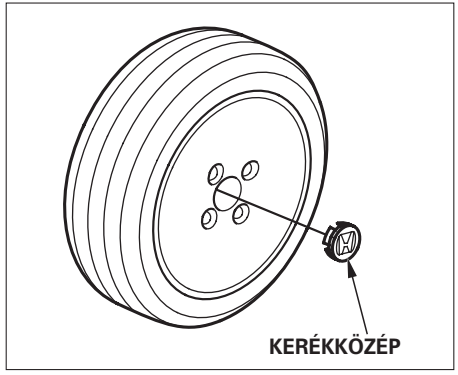

17. Néhány modell esetén mielőtt a defektes kereket a pótkerék helyére teszi, a műanyag kerékközepet távolítsa el.

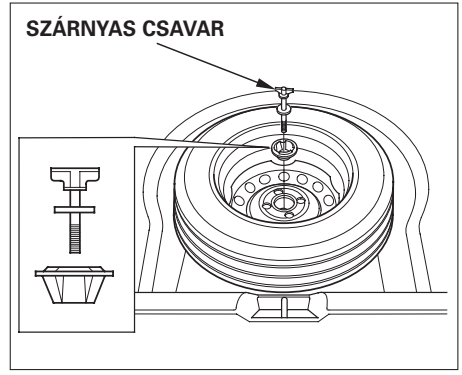

18. Tegye a defektes kereket a pótkerék helyére a külső felével lefelé.

19. A szárnyas csavarról vegye le a távtartót, fordítsa meg és tegye úgy vissza a csavarra.

20. A szárnyas csavart tegye vissza a helyére, és rögzítse megfelelő módon.

21. Helyezze vissza az emelőt a helyére. Forgassa az emelő végén található tartófület addig, amíg biztonságosan rögzítődik. Tegye el a szerszámkészletet. Engedje le a pótkerékborítást.

⚠ VIGYÁZAT

Egy esetleges ütközés során az autó belsejében a rögzítetlen tárgyak szétrepülhetnek, és súlyos sérüléseket okozhatnak a bennülőknek.

A pótkereket, az emelőt és a szerszámkészletet biztonságosan rögzítse a vezetés előtt.

A dísztárcsát és a kerékközepet a csomagtérben tárolja, és győződjön meg arról, hogy nincs-e elrepedve vagy megsérülve.

22. Zárja le a csomagtérajtót.

Ha a motor nem indul

Autójának motorja két fő ok miatt nem indulhat. Ezekre abból lehet következtetni, amit akkor hall, amikor indítózik, azaz a gyújtáskulcsot START (III) állásba forgatja.

- Alig hall valamit vagy esetleg semmit, az önindító egyáltalán nem, vagy csak nagyon lassan működik.
- Az önindító motorja jól hallhatóan működik, vagy esetleg gyorsabban forog, mint normálisan, ennek ellenére a motor mégsem ugrik be.

Semmit nem hallani, vagy az önindító nagyon lassan működik

Ha a gyújtáskulcsát START (III) állásba fordítja, nem hallja a motor jellegzetes indítási hangját. Esetleg egyetlen kattanó hangot hall vagy sorozatban hallja a kattogásokat, avagy semmit sem hall. Ilyenkor a következőket ellenőrizze:

- Mivel az autóban indításgátló van, ezért a motor indításához a megfelelő kódolt kulcsra van szükség (lásd 114. oldal). Ha olyan kulcsot használ, amely nem a megfelelő kódot tartalmazza, akkor az indításgátlórendszer-visszajelző lámpa a műszerfalon folyamatosan villog.
- Ha az autóban automata sebességváltó (CVT) van, akkor ellenőrizze a váltókar állását. A váltónak P vagy N állásban kell lennie.

Néhány kézi sebességváltós modellben a kuplungpedált teljesen le kell nyomni, különben az önindító nem működik.

- Fordítsa a gyújtáskulcsot ON (II) állásba és kapcsolja be a világítást. Ha a fényerő gyenge vagy a lámpák egyáltalán nem világítanak, akkor lemerült az akkumulátor. A 354. oldalon megtalálja, hogyan kell segédakkumulátorról indítani.
- Fordítsa a gyújtáskulcsot START (III) állásba. Ha a világítás nem gyenge, akkor ellenőrizze a biztosítékok állapotát. Ha a biztosítékok jók, akkor valószínűleg a gyújtáskapcsoló vagy az önindító motor elektromos rendszerében van a hiba. Ilyen esetben szakemberhez kell fordulnia. A 372. oldalon megtalálja az autó vontatásával kapcsolatos tudnivalókat.

Ha a motor indításakor a világítás igen gyenge, indítózás közben elhalványodik, akkor vagy lemerült az akkumulátor, vagy az érintkezései szennyeződtek. Ellenőrizze az akkumulátor és csatlakozóinak állapotát (lásd 301. oldal). Ilyen esetben meg kell kísérelnie, hogy egy másik akkumulátorról indítsa el autóját (lásd 354. oldal).

Az önindító megfelelően működik
Ebben az esetben az önindító hangja a megszokott, talán gyorsabb a normálisnál, amikor a gyújtáskulcsot START (III) állásba fordítja, a motor ennek ellenére nem indul.

- Biztos, hogy megfelelően indít? A tudnivalókat a motor indításáról a 239. oldalon olvashatja.
- Van üzemanyag? A gyújtáskulcs ON (II) állásba fordítása után körülbelül egy perccel figyelje meg az üzemanyagszint-jelző állását. Előfordulhat, hogy bizonyos okok miatt a kevés üzemanyagot jelző lámpa nem ég, így nem tudta, hogy fel kell tölteni a tartályt.
- Elektromos hiba is lehet, például az üzemanyag-szivattyú nem kap áramot. Ellenőrizze a biztosítékokat (lásd 365. oldal).
- Üzemanyag-ellátást elzáró kapcsolóval felszerelt modellek esetén az üzemanyagot a rendszer elzárhatta. Ilyenkor a rendszert alapállapotba kell helyeznie a kapcsoló megnyomásával. Ezután a motor indítható (lásd 229. oldal).

Ha mindezeket ellenőrizte, ám a motor mégsem indul, szakemberre van szüksége. Lásd az Autó vontatása fejezetet a 372. oldalon.

Indítás segédakkumulátorról

Ha az akkumulátora lemerült, egy másik akkumulátorról elindíthatja a motort. Jóllehet ez egyszerű műveletnek látszik, mégis sok mindenre kell figyelnie. A következő utasításokat pontosan tartsa be.

⚠ VIGYÁZAT

Az akkumulátor felrobbanhat és súlyos sérülést okozhat a közelben tartózkodóknak, ha nem tartja be az előírt utasításokat.

Nyílt láng, szikrát keltő eszköz és gyúlékony anyag ne legyen az akkumulátor közelében.

Az automata sebességváltós (CVT) autót nem lehet betolással, behúzással indítani.

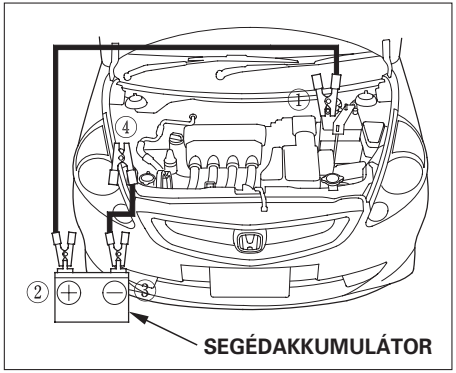

Az ábrán látható számok mutatják a kábelek csatlakoztatási sorrendjét. A kábelek eltávolítása a csatlakoztatás ellenkező sorrendjében kell hogy történjen.

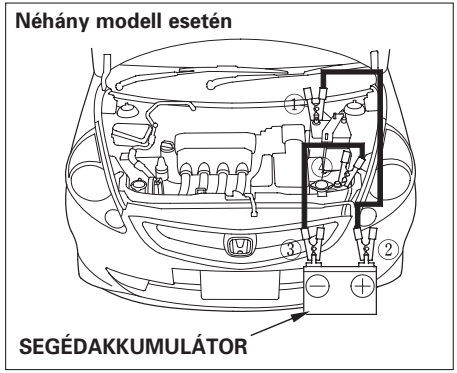

A segédakkumulátorról való indítás előtt a következőket kell tennie:

1. Nyissa ki a motorháztetőt, és ellenőrizze az akkumulátor fizikai állapotát (lásd 301. oldal). Igen hideg időben ellenőrizze az elektrolit állapotát. Ha jeges vagy fagyott, ne próbálkozzon másik akkumulátorról indítani, míg a fagyott folyadék fel nem enged.

MEGJEGYZÉS

Ha az akkumulátor nagy hidegben van, akkor a folyadék megfagyhat. Fagyos akkumulátorfolyadék esetén TILOS az autó külső akkumulátorról való indítása, mert az autó saját akkumulátora szétrepedhet vagy felrobbanhat.

2. Kapcsolja ki az összes elektromos fogyasztót: a fűtés- és légkondicionáló-kapcsolót, a rádiót, a világítást stb. A váltót helyezze N vagy P állásba, és kézifékkel rögzítse az autót.

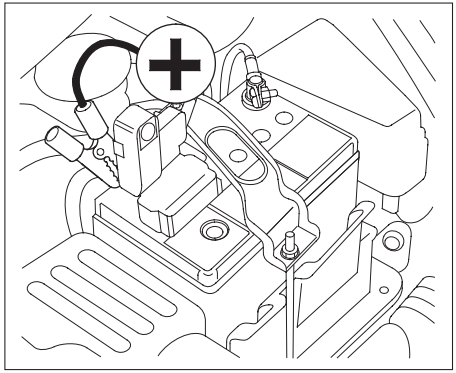

3. Kösse az indítókábelt a segédakkumulátor pozitív (+) pólusára. Másik végét kapcsolja autója akkumulátorának pozitív (+) pólusára.

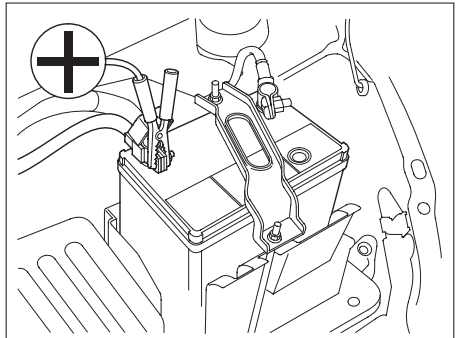

Néhány modell esetén

FOLYTATÓDIK

Indítás segédakkumulátorról

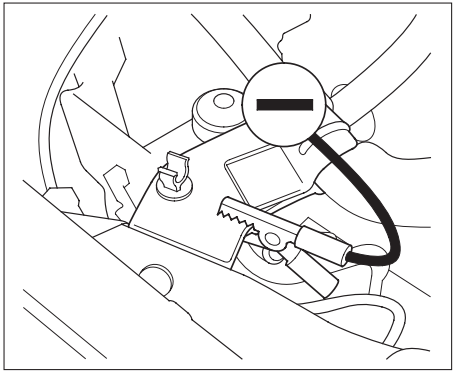

4. A másik indítókábelt kapcsolja a segédakkumulátor negatív (–) pólusára. Ennek másik végét – az ábrának megfelelően – csatolja a testponthoz. Ez a kábel nem érhet a motor más részeihez.

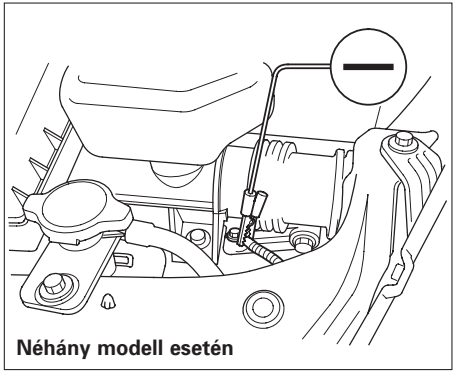

Néhány modell esetén

5. Ha segédakkumulátorként másik autó akkumulátorát használja, a segítő autó motorját járassa magas alapjárati fordulatszámon.

6. Indítózzon saját autójával. Ha az önindító még mindig lassan működne, ellenőrizze, hogy a kábelek jól, „fémesen” érintkeznek-e.

7. Miután beindult a motorja, előbb a negatív (–) kábelt vegye le autójáról, majd ennek másik végét a segédakkumulátorról. Ugyanebben a sorrendben vegye le a pozitív kábelt is.

Az indítókábelek végeit tartsa távol egymástól és más, az autón található fémtárgytól, amíg mindet el nem távolította. Ellenkező esetben rövidzárat okozhat.

Az autó hűtővizének hőmérséklet-mutatója többnyire középső állásban van. Ha nagy melegben emelkedőn vezet, feljebb kúszik. Ha eléri a vörös mezőt, az rendellenességnek számít, ezért meg kell keresni az okát.

MEGJEGYZÉS

Ha a hűtővíz hőmérsékletének mutatója tartósan a vörös mezőben van, a motort súlyos károsodás érheti.

Autója több ok miatt is túlhevülhet, például, ha az előírtnál kevesebb a hűtővíz, de a jelenséget más műszaki hiba is kiválthatja. Akár csak a hőmérő mutatója jelzi, akár már gőz csap fel a motorháztető alól, vagy folyik a hűtőfolyadék, minden esetben azonnal kell cselekedni.

⚠ VIGYÁZAT

A túlmelegedett motorból feltörő gőz súlyos égési sérülést okozhat.

Ne nyissa ki a motorháztetőt, ha gőzölgést észlel.

1. Húzódjék autójával biztonságos helyre az út szélén. Az automata sebességváltót helyezze P vagy N állásba, majd kézifékkel rögzítse az autót. Kapcsolja ki a hűtő-, a fűtő- és minden más elektromos berendezést. Kapcsolja be a vészvillogót.

2. Ha gőz jön a motorháztető alól, vagy a hűtővíz folyik, állítsa le a motort.

3. Ha egyik jelenséget sem észleli, hagyja alapjáraton járni a motort, és figyelje a hőmérő mutatóját. Ha a túlmelegedést túlterhelés okozza (hosszú, meredek szakaszon való vezetés, igen nagy melegben, bekapcsolt légkondicionálóval), akkor a motor nagyon gyorsan elkezd lehűlni. Ilyenkor várjon, amíg a mutató a fehér mezőbe ér, csak azután vezessen tovább.

4. Ha a mutató továbbra is a vörös mezőben marad, állítsa le a motort.

5. A motorháztetőt csak akkor nyissa ki, ha már nem jön ki gőz alóla.

FOLYTATÓDIK

6. Keressen esetleges szivárgást a hűtőrendszerben, például a hűtőcsőnél. Ha a rendszer szivárog, előbb meg kell javíttatni, csak azután vezethet tovább (lásd Autó vontatása fejezet, 372. oldal).

7. Ha nem talál szivárgást, ellenőrizze a hűtőfolyadék szintjét a kiegyenlítőtartályban (lásd 228. oldal). Ha a hűtőfolyadék szintje a MIN jelzés alatt van, töltsön utána, amíg a szint a MIN és MAX jelzés közé nem kerül.

8. Ha nincs hűtőfolyadék a tartályban, valószínűleg a hűtőben is utána kell töltenie. A hűtőben levő szintet csak akkor ellenőrizze, ha a motor már lehűlt.

⚠ VIGYÁZAT

Ha forró a motor, a hűtősapka lecsavarásakor a hűtővíz kifröcscsenhet, ezzel égési sérülést okozhat.

Mielőtt a hűtősapkát kinyitná, mindig várja meg, hogy a motor lehűljön.

9. A hűtősapkát az óramutató járásával ellentétesen kell lecsavarni, amíg nem ütközik, s közben ne nyomja le. Ehhez a művelethez kesztyűt vagy vastag rongyot használjon. Ezzel kiengedi az esetleges túlnyomást a hűtőből. Amikor a nyomás lecsökkent, nyomja le a sapkát, majd teljesen csavarja le.

10. Indítsa el a motort, a fűtést állítsa a legerősebb fokozatra. Töltsön hűtőfolyadékot a hűtőbe, a hűtő nyakának alsó részéig. Ha nincs hűtőfolyadék, vizet is használhat. A későbbiekben ne felejtse el, hogy a lehető leghamarabb eredeti hűtőfolyadékkal kell feltölteni a hűtőrendszert.

11. Tegye vissza a hűtősapkát a helyére, és szorítsa meg. Indítsa el a motort, és figyelje a hűtővíz hőmérőjét. Ha visszamenne a vörös jelig, akkor a motort javíttatni kell (lásd Autó vontatása, 372. oldal).

12. Ha a hőmérséklet normális értéken marad, ellenőrizze a szintet a kiegyenlítőtartályban. Ha lecsökkent, töltse fel hűtőfolyadékkal egészen a MAX jelig. Ezután tegye vissza, és húzza meg a hűtősapkát.

ALACSONY OLAJNYOMÁST JELZŐ LÁMPA

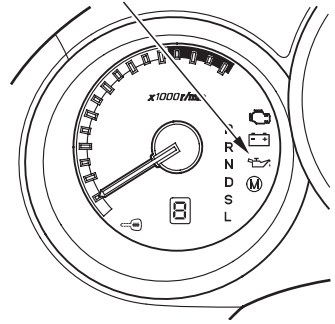

Ez a lámpa kigyullad, amikor a gyújtáskulcsot ON (II) állásba fordítja, majd elalszik, ha elindítja a motort. Amikor a motor jár, ennek a lámpának sohasem szabad kigyulladnia. Ha elkezd villogni, az azt jelenti, hogy az olajnyomás egy pillanatra leesett, de azután visszatért a normális értékre. Ha a lámpa járó motor mellett folyamatosan ég, az azt jelenti, hogy az olajnyomás megszűnt, és súlyos motorkárosodás léphet fel. Minden esetben azonnal cselekednie kell.

MEGJEGYZÉS

Az alacsony olajnyomásnál járó motorban nagyon rövid idő alatt is már súlyos károsodások történhetnek. Biztonságos helyre érve azonnal állítsa le a motort.

1. Húzódjék az út szélére, és állítsa le a motort. Kapcsolja be a vészvillogót.

2. Várjon néhány percet. Nyissa ki a motorháztetőt, és ellenőrizze az olajszintet (lásd 226. oldal). Jóllehet az olajszint és az olajnyomás nincsenek közvetlen kapcsolatban egymással, az alacsony olajszint kanyarodáskor és más manővereknél a nyomás csökkenéséhez vezet.

3. Ha szükséges, annyi olajat töltsön utána, hogy az a nívópálca felső szintjéig érjen (lásd 278. oldal).

4. Indítsa el a motort, és figyelje az olajnyomást jelző lámpát. Ha 10 másodpercen belül nem alszik ki a fény, állítsa le a motort. Ilyenkor valószínűleg javítást kívánó szerkezeti hiba következett be. Az autót csak a javítás után lehet használni (lásd Autó vontatása, 372. oldal).

Töltésellenőrzés

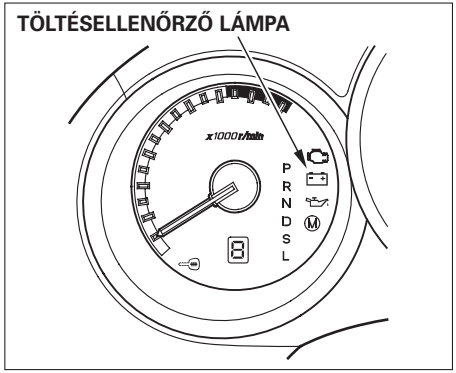

A töltésellenőrző lámpa a gyújtáskulcs ON (II) állásba történt forgatása után kigyullad, majd a motor beindulása után el kell aludnia. Ha járó motor mellett fényesen világít, akkor a generátor nem tölti az akkumulátort.

Azonnal kapcsoljon ki minden elektromos berendezést: rádiót, fűtést, légkondicionálót, hátsóablak-párátlanító, sebességtartó automatika stb. Lehetőleg semmilyen elektromos berendezést (pl. elektromos ablakemelőt) ne használjon, ne állítsa le a motort, és különösen vigyázzon arra, nehogy magától leálljon. A motor újraindítása ugyanis az akkumulátor gyors lemerüléséhez vezet.

Ha az elektromos fogyasztók használatát a minimumra csökkentette, még jó néhány kilométert vezethet, mielőtt az akkumulátor teljesen lemerül. Így eljuthat a legközelebbi szervizhez és szerelőhöz.

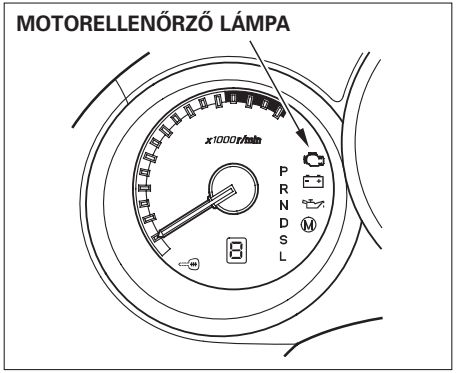

Ha a gyújtáskulcsot ON (II) állásba fordítja, akkor a motorellenőrző lámpa felgyullad néhány másodpercre. Ha a motorellenőrző lámpa menet közben felgyullad, akkor a motorban vagy a befecskendezés és károsanyagkibocsátás-ellenőrző rendszerben keresendő a hiba. Ez az állapot még akkor is növeli a fogyasztást és a kipufogógáz károsanyag-tartalmát, ha az autó teljesítőképességében nem észlelne változást. Ilyen körülmények között a motor megrongálódhat.

Ha a lámpa felgyullad, biztonságosan húzódjon az út szélére, és állítsa le a motort. Ismét indítsa el a motort és figyelje az ellenőrző lámpát. Ha változatlanul ég, minél előbb szervizhez kell fordulnia. Ilyenkor nyugodtan vezessen, kerülje a hirtelen gyorsításokat és a nagy sebességen való vezetést.

Ha a lámpa többször felgyullad, jóllehet a fenti eljárás során megszűnik, szintén feltétlenül keresse fel a szervizt.

MEGJEGYZÉS

Ha ég a motorellenőrző lámpa és mégis továbbmegy az autójával, a motorban, illetve a befecskendező és károsanyagkibocsátás-ellenőrző rendszerben jelentős károsodás keletkezhet. Az ilyen jellegű meghibásodásra nem érvényes a jótállás.

Fékrendszer-ellenőrző lámpa

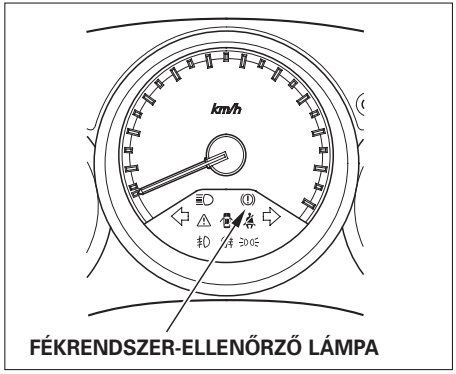

Figyelmezteti Önt a kézifék ellenőrzésére. Néhány modell esetén normálisan a gyújtáskapcsoló ON (II) állásában gyullad ki.
A fékrendszer-ellenőrző lámpa normálisan csak akkor gyullad ki és marad égve, ha a kézifék nincs teljesen kiengedve.

Ha egyéb más esetben gyullad fel, az azt jelenti, hogy az autó fékrendszere meghibásodott.

Legtöbbször ez a fékfolyadéktartályban lévő fékfolyadék alacsony szintjét jelenti. Óvatosan nyomja le a fékpedált, hogy normálisan működik-e. Ha igen, akkor ellenőrizze a fékfolyadék szintjét a következő szervizlátogatás alkalmával (lásd 291. oldal). Ha alacsony a fékfolyadék szintje, akkor vigye autóját egy Honda-márkaszervizbe, ahol ellenőrzik, nincs-e szivárgás, illetve fékbetétkopás.

Amennyiben azonban a fékpedál nem működik normálisan, azonnali ellenőrzésre van szükség. Miután az Ön autójának fékrendszere kétkörös, még mindig két keréken működik a fék. Érezni fogja, hogy a fékpedált sokkal erősebben kell lenyomni és hosszabb úton tudja lenyomni, mielőtt az autó lassulni kezdene. A megállási út megnövekszik.

Úgy lassítson, hogy alacsonyabb sebességi fokozatokba kapcsol. Húzódjon le az út szélére, ahol biztonságosabban haladhat. Miután a fékút jelentősen megnő, ezért kockázatos az autó további vezetése. Célszerű és biztonságosabb az autót ilyenkor mihamarabb elvontatni és megjavíttatni (lásd Autó vontatása, 372. oldal).

Ha feltétlenül szükséges ilyen állapotban az autó további vezetése egy rövid szakaszon, lassan és óvatosan vezessen.

ABS-szel felszerelt modellek esetén
Amennyiben a fékrendszer-ellenőrző lámpa az ABS-visszajelző lámpával együtt gyullad ki, azonnal vigye autóját Honda-márkakereskedésbe és vizsgáltassa meg.

Üzemanyag-betöltő nyílás fedelének nyitása

Amennyiben nem tudja kinyitni az üzemanyag-betöltő nyílás fedelét, sürgős megoldásként mozgassa a zár egységet kifelé, és a fedél kinyitható.

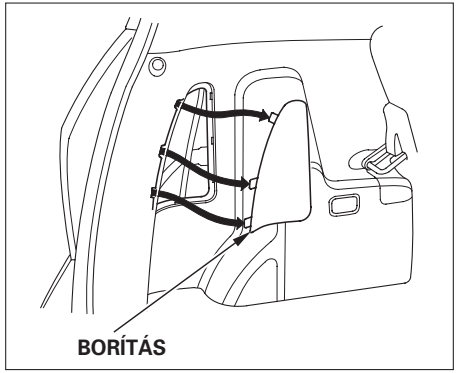

1. Nyissa fel a csomagtérajtót. Tegyen egy puha rongyot a borítás pereméhez. Sima, kisméretű lapos csavarhúzóval a középső részénél óvatosan pattintsa ki a borítást.

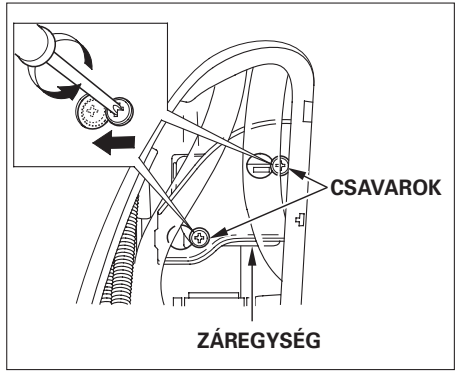

2. Lazítsa meg a két csavart, és mozgassa a záregységet hátrafelé.

Ahogy a záregységet az eredeti állapotába mozgatja, a betöltőnyílás fedele záródik, és nem lehet kinyitni.

Napfénytető zárása

Ha az elektromotor nem zárja a napfénytetőt, a következők a tennivalók:

1. Ellenőrizze a megfelelő biztosítékot (lásd 366. oldal). Ha a biztosíték kiégett, cserélje ki ugyanolyannal, szükség esetén gyengébb teljesítményűvel.

2. Próbálja meg bezárni a tetőt. Ha a biztosíték ismét kiég, vagy a tetőmozgató motor nem működik, kézzel is be tudja zárni a tetőt.

3. Vegye ki a tetőjavító szerszámokat a csomagtartóban található szerszámkészletből.

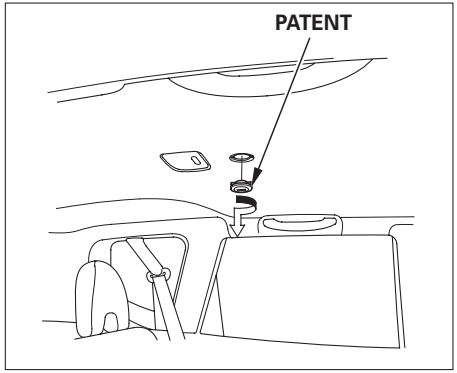

4. Csavarhúzóval vagy pénzérmével vegye ki a kerek patentot a tetőkárpit közepén.

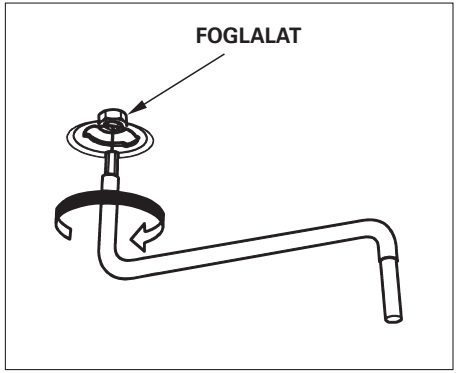

5. Helyezze a napfénytetőkulcsot a patent helyén a foglalatba. Forgassa addig a kulcsot, amíg a tető teljesen bezárul.

6. Ezután vegye ki a kulcsot, majd tegye vissza a patentot a helyére.

Az autó minden elektromos berendezését biztosítékok védik a rövidzárlat vagy a túlterhelés ellen. A biztosítékok két dobozban találhatók.

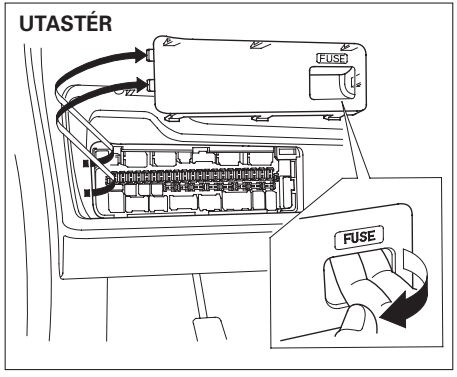

Az utastéri biztosítéktábla a kormányoszlop alatt található. Vegye le a fedelét a nyitógomb jobbra forgatásával.

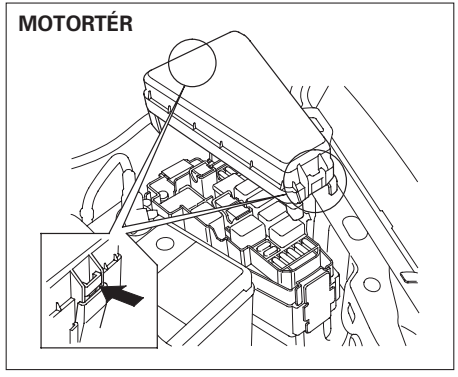

A motortéri biztosítékdoboz a motortér bal oldalának hátsó részén van. A fedél levételéhez nyomja be a fület az ábrának megfelelően.

A biztosítékok ellenőrzése és cseréje

Ha az autó valamelyik elektromos egysége nem működik, az első teendő a biztosítékok ellenőrzése kell legyen. A biztosítékdoboz fedelén levő leírás, illetve a 368. és 371. oldalon található táblázat megmutatja, melyik biztosíték milyen feladatot lát el. Először a működésképtelen egységek biztosítékait ellenőrizze, de a legjobb, ha minden egyes biztosítékot megnéz, mielőtt másutt keresné a hibát. Cserélje ki a kiégett biztosítékokat, majd ellenőrizze a megfelelő egység működését.

1. A gyújtáskulcsot fordítsa LOCK (0) állásba. Ellenőrizze, hogy a világítás és minden más fogyasztó kikapcsolt állapotban legyen.

2. Vegye le a biztosítékdoboz vagy -tábla fedelét.

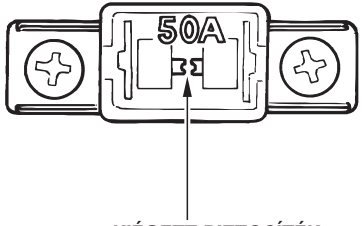

3. Ellenőrizzen minden egyes nagyméretű biztosítékot a motortérben. Szabad szemmel is látszik, ha valamelyik fémszál megszakadt. A biztosítékokat csillagcsavarhúzóval tudja kivenni.

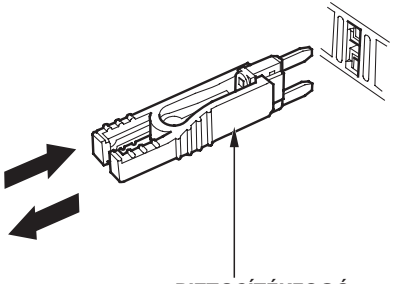

4. Ellenőrizze a kisebb biztosítékokat a motortérben, és az összes biztosítékot az utastérben. A biztosítékokat az utastéri biztosítékdobozban található fogóval tudja kivenni és visszatenni.

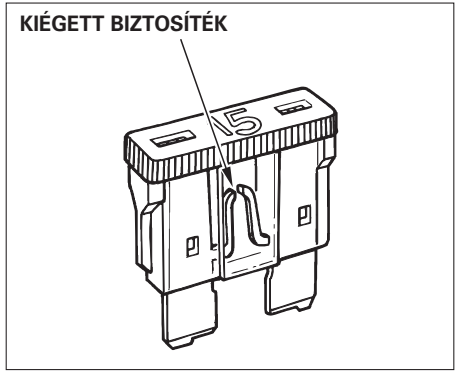

5. A kiégett biztosítékban a fémszál megszakadt. Ha szükséges, ugyanolyan vagy gyengébb tartalék biztosítékot tegyen a kiégett helyére.

Ha nem tud továbbhaladni az autóval és nincs tartalék biztosítéka, akkor olyan áramkörből vehet ki ugyanolyan vagy alacsonyabb értékűt, amelyiket nem kell bekapcsolnia. (Ha például nincs szüksége a rádióra, ennek biztosítékát ideiglenesen felhasználhatja stb.).

Ha a kiégett biztosítékot gyengébbel helyettesíti, előfordulhat, hogy az is kiég. Ez tulajdonképpen nem jelent hibát, a kiégettet a leghamarabb megfelelő teljesítményű biztosítékkal kell pótolni.

MEGJEGYZÉS

Az előírtnál nagyobb erősségű, azaz nagyobb amperszámú biztosíték használata miatt az autó elektromos rendszere károsodhat. Ezért javasoljuk a gyengébb biztosíték ideiglenes használatát.

6. Ha a megfelelő erősségű új biztosíték is rövidesen kiégne, akkor az autónak minden bizonnyal komoly elektromos hibája van. Ilyenkor hagyja a kiégett biztosítékot a helyén és forduljon szerelőhöz.

FOLYTATÓDIK

Olyan modellek esetén, ahol van a vezetőoldali ablaknak AUTO működése
Amennyiben az akkumulátor lemerült vagy levette a sarukat, akkor a vezetőoldali ablak AUTO tulajdonsága nem működik. Ezt újra be kell állítani (lásd 138. oldal).

Néhány modell esetén
Amennyiben az audiorendszer letiltja a működését, a rádióba integrált digitális óra beállítása is törlődik. Az audiorendszer leírásánál található utasításoknak megfelelően állítsa be az időt újra.

MOTORTÉRI BIZTOSÍTÉKDOBOZ

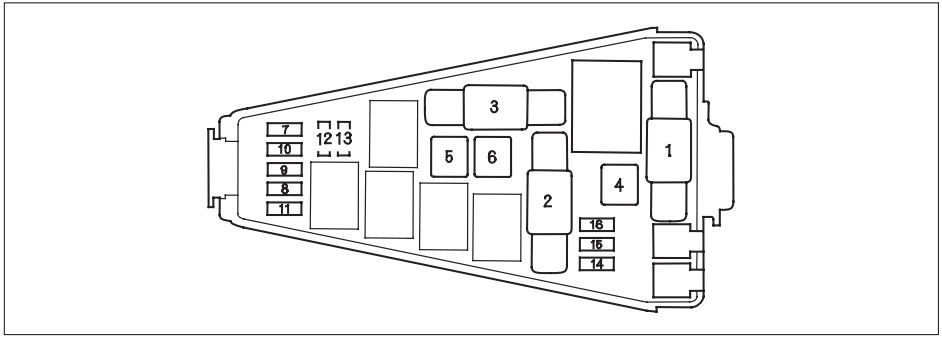

BIZTOSÍTÉKDOBOZ-CÍMKE (Néhány modell esetén)

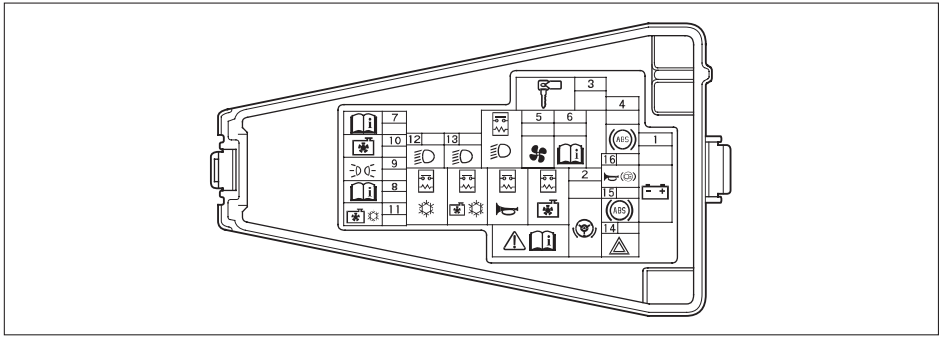

(Néhány modell esetén)

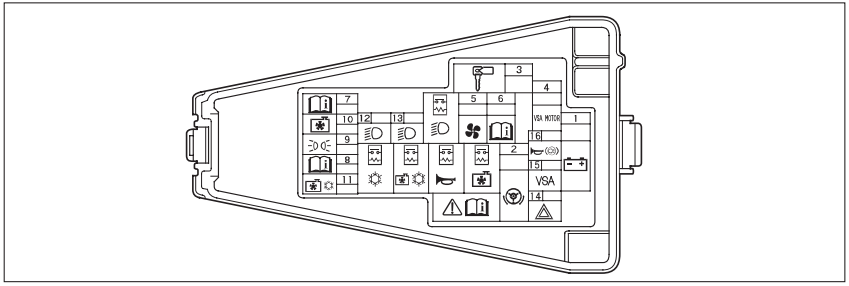

A motortéri biztosítékok fajtái a különböző modellekben kissé eltérhetnek egymástól. Néhány modell esetén a biztosítékok elhelyezkedése szimbólumokkal van megjelölve a biztosítékdoboz-címkén. Vegye figyelembe az előző oldalon található tábla értékeit autója biztosítékainak azonosítására.

MOTORTÉRI BIZTOSÍTÉKTÁBLA

Sorsz.	Védett áramkör
1.	Akkumulátor
2.	Elektronikus szervo (EPS) főbiztosíték
3.	Gyújtás főbiztosíték
4.	ABS motor*
	VSA motor*
5.	Ventilátorrelé
6.	Akkumulátor fő biztosíték
7.	Ködlámpa*
	Napfénytető*
8.	Tolatólámpa
9.	Belső világítás
10.	Hűtő ventilátor
11.	Kondenzátorventilátor
12.	Jobb oldali fényszóró
13.	Bal oldali fényszóró
14.	Vészvillogó
15.	ABS (F/S)*
	VSA (F/S)*
16.	Kürt, Féklámpa

*: Néhány modell esetén

Védett áramkör
Akkumulátor*

*: Néhány modell esetén (biztosítékok az akkumulátor „+” sarunál találhatók)

FOLYTATÓDIK

Biztosítékok

UTASTÉRI BIZTOSÍTÉKTÁBLA

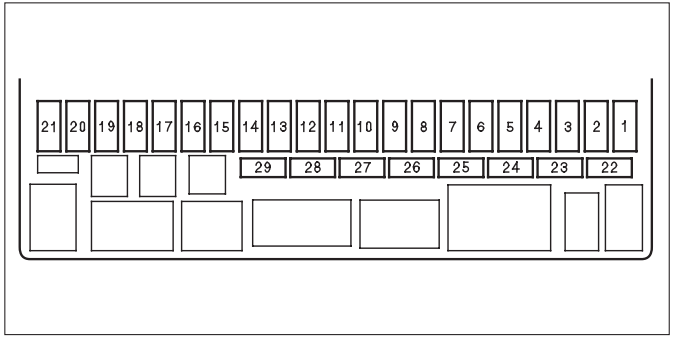

BIZTOSÍTÉKTÁBLA-CÍMKE (Néhány modell esetén)

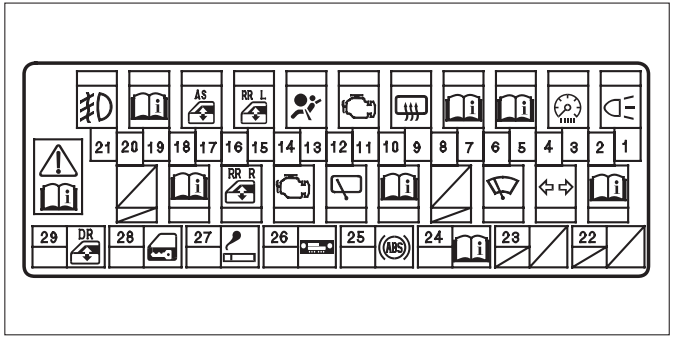

(Néhány modell esetén)

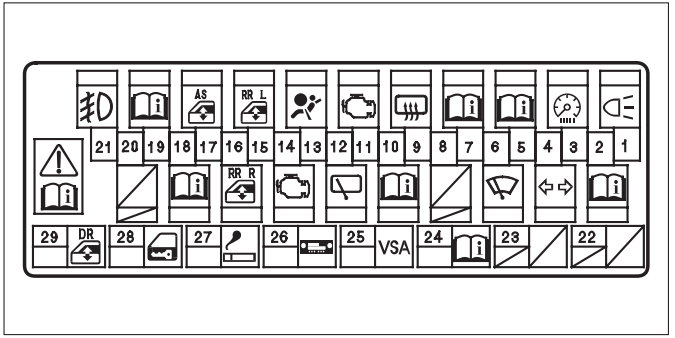

Az utastéri biztosítékok fajtái a különböző modellekben kissé eltérhetnek egymástól. Néhány modell esetén a biztosítékok elhelyezkedése szimbólumokkal van megjelölve a biztosítéktábla-címkén. Vegye figyelembe a következő oldalon található tábla értékeit autója biztosítékainak azonosítására.

UTASTÉRI BIZTOSÍTÉKTÁBLA

Sorsz.	Védett áramkör
1.	Hátsó világítások
2.	Gyújtótekercs 2
3.	Mérőműszercsoport
4.	Irányjelzők
5.	DBW (Elektromos gázpedál)*
6.	Első ablaktörlő
7.	OPDS (SRS utasfelismerő rendszer)*
8.	Nem használt
9.	Hátsó szélvédő-jégtelenítő
10.	Fűtés, Légkondicionáló
11.	Üzemanyag-szivattyú
12.	Hátsó ablaktörlő
13.	SRS (Légzsák)*
14.	IGP
15.	Elektromos ablakemelő, bal hátsó*
16.	Elektromos ablakemelő, jobb hátsó*

*: Néhány modell esetén

Sorsz.	Védett áramkör
17.	Elektromos ablakemelő, jobb első*
18.	Hátsó ködlámpa*
19.	Napfénytető,* Fűtött tükrök*
20.	Nem használt
21.	Első ködlámpa*
22.	Nem használt
23.	Nem használt
24.	Gyújtótekercs 1
25.	ABS*
	VSA*
26.	ACC gyújtáskulcs-pozícióban használt eszközök
27.	ACC szivargyújtó
28.	Elektromos ajtózár*
29.	Elektromos ablakemelő, bal első*

*: Néhány modell esetén

Az autó vontatása

Az autó elszállítására csak megfelelően képzett, hivatásos országúti segélyszolgálatot vegyen igénybe. Sose vontassák autóját egy másik személyautóval, pusztán kötél vagy lánc segítségével, mert ez nagyon veszélyes.

Három gyakori és népszerű módja van a vontatásnak.

Szállítás autóval – Az autómentő rakterére veszi az elromlott autót. **A mentésnek ez a legjobb módja.**

Szállítás kerékemeléssel – A vontató autóból az első vagy a hátsó kerekek alá gurulózsámolyt raknak. A vontatott autó másik kerékpárja a földön marad. **Az ilyen típusú vontatás elfogadható az Ön autója számára.**

Szállítás akasztással – Az autószállító ebben az esetben drótkötelet és kampókat használ. Ezeket a kampókat az autó egy bizonyos részénél a karosszériára vagy a futóműre akasztják és az autó azon részét megemelik. Ennél a módszernél megsérülhet a futómű is, a karosszéria is. **Az ilyen típusú vontatás nem megengedett az Ön autója számára.**

Ha nincs lehetőség autóját autómentőre emelve elszállítani, úgy a második módszert ajánljuk, úgy, hogy a vontatózsámoly az első kerekek alá kerüljön. Ha esetleg olyan károsodás érte az autóját, amelynek következményeként az első kerekeknek kell a földön gurulniuk, akkor a következőket kell tennie:

Ötfokozatú sebességváltó esetén
- Engedje ki a kéziféket.
- Tegye a sebességváltót üres fokozatba.

Automata sebességváltó esetén (CVT)
- Engedje ki a kéziféket.
- Indítsa be a motort.
- Kapcsoljon D, majd N állásba.
- Állítsa le a motort.

MEGJEGYZÉS

A nem megfelelő vontatás a sebességváltó károsodását okozza. Az említett műveleteket pontosan tartsa be. Ha nem tudná a váltót a megfelelő fokozatba kapcsolni vagy a motort elindítani (automata sebességváltó esetén), akkor az autó szállítását csak olyan autómentővel javasoljuk, amelyik platójára emeli, nem pedig húzza az autóját.

Autója vontatásakor a maximális megengedett sebesség 80 km/h, de inkább az 55 km/h sebességet javasoljuk.

Néhány modell esetén
Amennyiben autóján első alsó spoiler található, vontatás előtt szerelje le a sérülések elkerülése végett.

Amennyiben autóját úgy vontatják, hogy mind a négy kereke a földön gurul, akkor győződjön meg arról, hogy megfelelően tervezett és felszerelt vonóhorgot használ-e. Az előzőekben leírtaknak megfelelően készítse elő autóját vontatásra.
Hagyja a gyújtáskapcsoló kulcsot ACCESSORY (I) állásban, hogy ne kapcsoljon be a kormányzár.
A rádiót és az összes elektromos fogyasztót kapcsolja ki, hogy ne merítsék le az akkumulátort.

MEGJEGYZÉS

Ha a kormányzár be van kapcsolva, akkor a kormánymű megsérülhet. Hagyja a gyújtáskapcsoló kulcsot ACCESSORY (I) állásban, és vontatás előtt győződjön meg arról, hogy a kormánykerék szabadon elforgatható.

MEGJEGYZÉS

Az autót a lökhárítóknál fogva húzni vagy megemelni nem szabad, mert ez súlyos károsodást okoz. A lökhárítók nem bírják el az autó súlyát.

FOLYTATÓDIK

Teendők elakadás esetén
Ha homokban, sárban vagy hóban elakad az autójával, hívjon autómentőt, hogy kimentse Önt (lásd 372. oldal).

Autója vontatásához használja az autóban található vonószemet. Csak megfelelően tervezett, kiképzett és felszerelt vonószemet használjon.

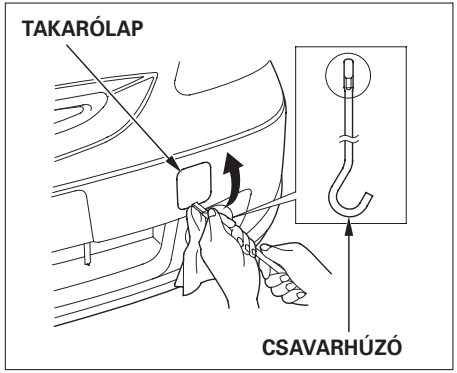

Az első vonószemet az alábbi módon tudja autójához rögzíteni:

3. Vegye ki a vonószemet és a csavarhúzót a csomagtartóban található szerszámkészletből.

2. Egy rongydarab és a csavarhúzó lapos fejű végének segítségével távolítsa el a takarólapot a lökhárítóról.

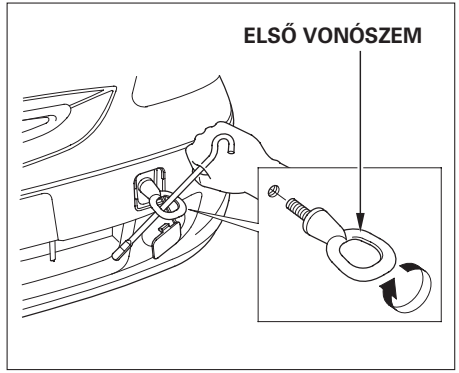

3. Csavarja be az első vonóhorgot a lökhárító kivágása mögött található csavarnyílásba.

MEGJEGYZÉS

Az autót a lökhárítóknál fogva húzni vagy megemelni nem szabad, mert ez súlyos károsodást okoz. A lökhárítók nem bírják el az autó súlyát.

Műszaki ismertető

Ebben a fejezetben autója műszaki adatait, az azonosítási számok elhelyezését ismertetjük. A műszaki érdeklődésű autótulajdonosok számos elektromos és mechanikai egység adatait is megtalálják. Szintén található itt néhány fejezet a károsanyagkibocsátásról.

Azonosítási számok 376
Műszaki adatok 378
Károsanyagkibocsátás-
ellenőrző rendszer 384
Háromfokozatú katalizátor 386

Azonosítási számok

Autójában több helyen is talál azonosítási számokat.

1. Az alvázszám a motortérben, a hűtőtartó keretbe van beleütve.

2. A motorszám a motorblokkba van beleütve.

3. A kézi sebességváltó száma a sebességváltó házának tetejére van felcímkézve.

4. Az automata sebességváltó száma a sebességváltó házának alján, az elülső részére van felcímkézve.

Ne tévessze össze a motorszámot és a sebességváltó azonosítási számát.

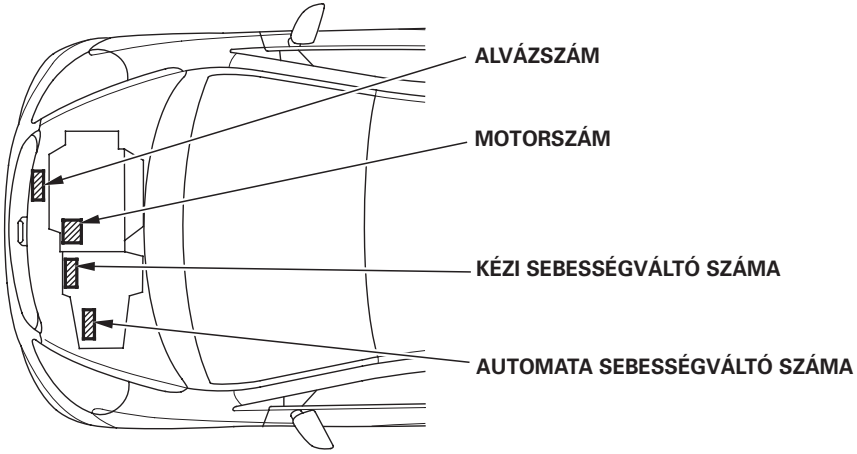

Néhány modell esetén az alvázszámot megtalálja a tűzfalra vagy a jobb oldali lengéscsillapító házra rögzített fémlapon.

Néhány modell esetén az alvázszám a műszerfal tetejére erősített táblán is megtalálható.

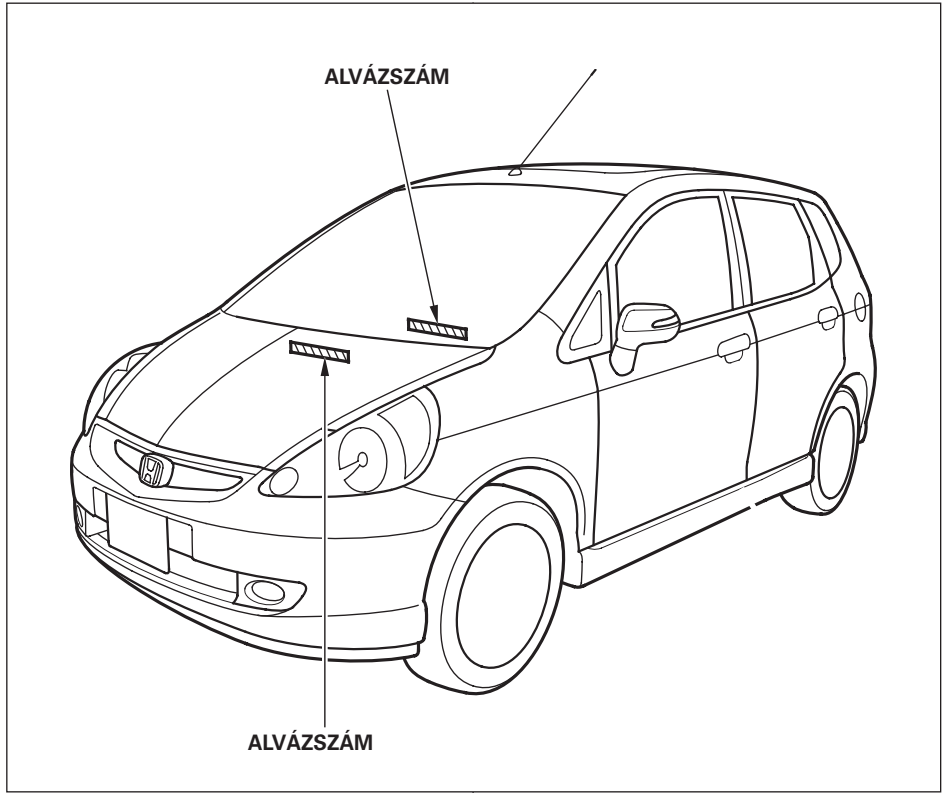

Műszaki adatok

Méretek

Hosszúság		3845 mm (normál lökhárító esetén) 3855 mm (sport lökhárító esetén)
Szélesség		1675 mm
Magasság		1600 mm*1
Tengelytáv		2450 mm
Nyomtáv	elöl	1460 mm*2 1445 mm*3 1440 mm*4
	hátul	1445 mm*2 1455 mm*3 1430 mm*4

*1: Tetőantennával együtt
*2: 175/65 R14 gumiméret esetén
*3: 175/65 R14 gumimérettől eltérő méret esetén
*4: 185/55 R15 gumiméret esetén

A vonóhorog felerősítési és csatlakozási pontjai

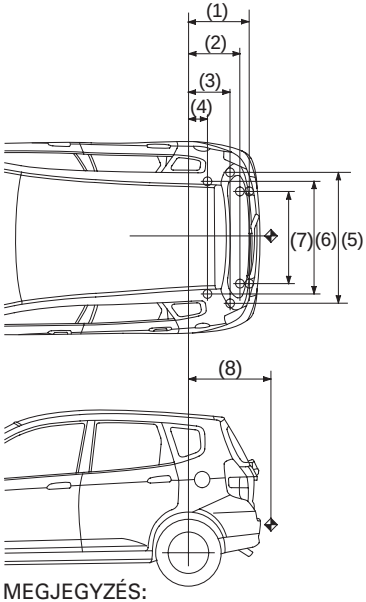

Sorsz.	Méretek (mm)
1.	484*1
2.	450*1
3.	410*1
4.	223*1
5.	994
6.	993
7.	984
8.	740

*1: terheletlen állapotban

MEGJEGYZÉS:
1. ○ jelzi a vonóhorog felerősítési pontjait.
2. ✦ jelzi a vonóhorog és az utánfutó csatlakozó pontját.

Tömeg

Saját tömeg	
Kézi sebességváltós modell	999–1075 kg
Automata sebességváltós (CVT) modell	1030–1093 kg
Max. megengedett össztömeg (EU)	Lásd a jobb oldali lengéscsillapító házon található címkét, vagy kérdezze márkakereskedőjét
Megengedett legnagyobb tengelyterhelés (EU)	

Legnagyobb vontatható tömeg (EU)*	
Nem fékezett utánfutó	M/T: 450 kg
Nem fékezett utánfutó	CVT: 450 kg
Fékezett utánfutó	M/T: 1000 kg CVT: 800 kg
Legnagyobb vonóhorog-terhelés	70 kg

*: A legnagyobb vontathatótömeg-adatok 12%-os emelkedőig érvényesek. Ennek növelése érdekében az autó dokumentumait kell irányadónak tekinteni, vagy a legközelebbi márkakereskedő segítségét kérni.

FOLYTATÓDIK

Műszaki adatok

Motor

Típus		Vízhűtéses, négyütemű SOHC soros, négyhengeres benzinmotor
Furat x löket	1,2 l motor	73 x 74,4 mm
	1,4 l motor	73 x 80 mm
Hengerűrtartalom	1,2 l motor	1246 cm^3
	1,4 l motor	1339 cm^3

Kompresszióviszony	10,8:1
Gyújtógyertya	Lásd a gyújtógyertyák karbantartásánál a 295–300. oldalt.

Folyadékmennyiségek

Üzemanyagtartály	kb. 42 l
Hűtőfolyadék	
Kézi sebességváltó	
Csere *1	3,9 l*2,*3 3,3 l*4
Teljes mennyiség	5,5 l*2,*3 4,9 l*4
Automata sebességváltó (CVT)	
Csere*1	3,8 l*2,*3 3,2 l*4
Teljes mennyiség	5,4 l*2,*3 4,8 l*4

*1: Beleértve a kiegyenlítőtartályban és a motorban maradó mennyiséget is.
A kiegyenlítőtartály kapacitása: 0,4 l
*2: L12A1, L12A3, L13A1, L13A2, L13A5 motortípusok esetén
*3: Légkondicionálóval felszerelt modellek esetén
*4: Légkondicionálóval nem felszerelt modellek esetén

FOLYTATÓDIK

Műszaki adatok

Folyadékmennyiségek

Motorolaj	
Csere*[1]	
Szűrővel	3,6 l
Szűrő nélkül	3,4 l
Teljes mennyiség	4,2 l
Kézi sebességváltó olaj	
Csere	1,5 l
Teljes mennyiség	1,6 l
Automata sebváltó (CVT) folyadék	
Csere	3,2 l
Teljes mennyiség	5,4 l
Ablakmosófolyadék-tartály	2,5 l

*[1]: Kivéve a motorban maradó olajat

Gumiabroncsok

Méret/nyomás	Nézze meg a vezetőoldali ajtó-oszlopon található címkén, illetve kérdezze meg márkakereskedőjét.

Futómű-beállítási értékek

Összetartás	elöl	0,0 mm
	hátul	2,0 mm
Dőlés	elöl	0°
	hátul	–1°
Utánfutás	elöl	2°10′

Felfüggesztés

Típus	elöl	McPherson felfüggesztés
	hátul	Torziós lengőkaros

Kormánymű

Típus	Fogasléces, elektromos szervorásegítéssel

Tengelykapcsoló

Típus	Száraz, egytárcsás, tányérrugós

Fék

Típus	Szervorásegítéses
Első	Belső ventilációs tárcsafék
Hátsó	Fékdob
Kézifék	Mechanikus

Akkumulátor

Kapacitás	12 V–28 AH/5 HR 12 V–35 AH/20HR

Biztosítékok

Utastéri	Lásd a 370. oldal, illetve a kormányoszlop alatt a biztosítéktábla fedelének belső oldalán található címkét.
Motortéri	Lásd a 368. oldal, illetve a motortéri biztosítékdoboz fedelén lévő címkét.

Világítás

Fényszóró*1		12 V–60/55 W (H4/HB2)
		12 V–35 W*1
Első irányjelzők		12 V–21 W
Első helyzetjelzők		12 V–5 W
Első irányjelzők/szélességjelzők*2		12 V–21/5 W
Oldalsó irányjelzők*2		12 V–5 W
Hátsó irányjelzők		12 V–21 W
Fék/hátsó világítás		12 V–21/5 W
Fék/hátsó/hátsó szélességjelzők*2		12 V–21/5 W
Tolatólámpa		12 V–21 W
Hátsó lámpák		12 V–5 W
Első ködlámpa*2		12 V–55 W
Hátsó ködlámpa*2		12 V–21 W
Rendszámtábla-világítás		12 V–5 W
3. féklámpa		12 V–21 W
Belső világítás*2		12 V – 5 W
Utastér-világítások	Első*2	12 V–5 W
	Hátsó	12 V-8 W
Térképolvasó lámpák*		12 V–8 W
Csomagtér-világítás		12 V–5 W

*1: Nagyfeszültségű gázkisülés elvén működő tompított fényszóróval szerelt modellek esetén. Az izzócserét Honda-márkakereskedőjénél végeztesse el.

*2 : Néhány modell esetén

Káros anyag kibocsátás ellenőrző rendszer (Benzines modellek)

Néhány országban
A motorban az üzemanyag elégetése során számos melléktermék képződik. Ezek közül a legfontosabbak a szén-monoxid (CO), nitrogén-oxidok (NO_x) és a szénhidrogének (HC). Az üzemanyagtartályban az üzemanyag párolgása során szintén szénhidrogének keletkeznek. A termelődő NO_x, CO és HC vegyületek szabályozása a környezetünk szempontjából rendkívül fontos. Bizonyos napsugárzási és hőmérsékleti körülmények között az NO_x és a HC olyan kémiai folyamatokban vesz részt, amely elősegíti a szmog létrejöttét. A szén-monoxid nem segíti ugyan a szmog képződését, de mérgező gáz.

Forgattyús ház károsanyag-kibocsátás-szabályozó rendszer
Autójában pozitív irányú forgattyús ház átszellőzési rendszer működik. Ez a rendszer lehetővé teszi, hogy a motor forgattyús házában képződő gázok ne jussanak ki a levegőbe. Egy megfelelő szelep ezeket a gázokat a forgattyús házból a szívócsőbe juttatja. Innen a motorba jutnak, majd elégnek.

Párolgásszabályozó rendszer
Az üzemanyagtartályban keletkező benzingőzöket a szabályozó rendszer aktív szénnel töltött tartálya leköti. Amíg a motor nem működik, addig a gőzök a tartályban vannak lekötve. A motor beindulása és felmelegedése után a rendszer a gőzöket a motor égésterébe vezeti és elégeti.

Kipufogási károsanyag-kibocsátás-szabályozó rendszer
Ez a szabályozó rendszer négy további rendszert foglal magába: PGM-FI, gyújtásvezérlő rendszer, kipufogógáz-visszavezető rendszer és a háromfokozatú katalizátor. A három alkotóelem folyamatosan együttműködik a motorban végbemenő minél tökéletesebb üzemanyag-levegő keverék égetés és a kipufogócső végén kiáramló HC, CO és NO_x gázok mennyiségének minimalizálása céljából. Ez a rendszer független a forgattyús ház- és a párolgási károsanyagkibocsátás-szabályozó rendszerektől.

PGM-FI rendszer
A PGM-FI rendszerben folyamatos, szekvenciális hengerenkénti befecskendezés valósul meg.
Három alrendszere van: Beszívott levegő rendszer, Üzemanyagrendszer, Vezérlőelektronika. A központi vezérlőegység (ECM vagy PCM) számos érzékelő jele alapján határozza meg a motorba jutó levegő mennyiségét, s ez meghatározza bármilyen működési körülmény esetén a befecskendezett üzemanyag mennyiségét.

Gyújtásvezérlő rendszer
Ez a rendszer folyamatosan szabályozza a gyújtási időpontot a keletkező HC, CO, NO_x gázok mennyiségének csökkentése céljából.

Háromfokozatú katalizátor
A háromfokozatú katalizátor a kipufogórendszer része. Kémiai folyamatok sorozatán keresztül a motorban keletkező HC, CO és NO_x gázokat szén-dioxiddá (CO_2), dinitrogénné (N_2) és vízgőzzé alakítja.

Háromfokozatú katalizátor

A háromfokozatú katalizátor nemesfémeket, platinát és ródiumot tartalmaz. Ezek a fémek meggyorsítják a vegyi reakciókat, és átalakítják az égéstermékeket. A katalizátort háromfokozatú katalizátornak hívják, mivel háromféle káros anyagot semlegesít: eredményesen állja útját a szén-monoxidnak, a nitrogén-oxidnak, valamint a szénhidrogéneknek. A katalizátort annak elhasználódása után csak eredeti Honda vagy azzal megegyező minőségű új katalizátorra cserélje ki.

A katalizátor igen magas hőfokon működik, ezért bármilyen égő anyagot lángra lobbanthat. Autójával ne álljon száraz, magas fűvel, levelekkel vagy egyéb gyúlékony anyaggal borított helyre.

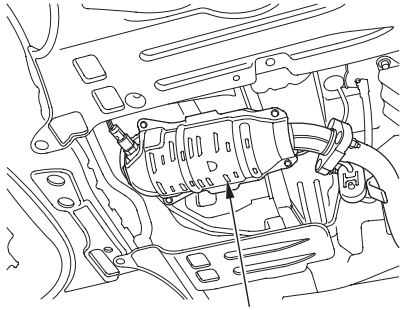

HÁROMFOKOZATÚ KATALIZÁTOR

Ha a katalizátor meghibásodik, szennyezi a környezetet, s a motor sem működik tökéletesen. A katalizátor hibátlan működése érdekében tartsa be a következőket:

- Mindig ólommentes benzint tankoljon. Már a legkisebb mennyiségű ólomtartalmú benzin is tönkreteszi a katalizátort.
- A motor mindig legyen előírásszerű állapotban.
- Műszerekkel ellenőriztesse és javíttassa meg autóját, ha tovább jár leállítása után, ha egyenetlenül jár, ha gyújtása nem előírt, ha nem működik megfelelően.

A

Ablakok
Tisztítása 341
Elektromos ablak
működése 137
Hátsó szélvédő-párátlanítás . . 108
AUTO működés 138
Ablaktisztítás 341
Ablaktörlő lapátok
Törlőgumik cseréje 305
Működése 106
Hátsó ablaktörlő és működése 107
ACCESSORY
(gyújtáskulcs-pozíció) 115
Adalékok, motorolaj 279
Adattáblák 378
Ajtók
Zárás és nyitás 116
Központi zár 117
Nyitva visszajelző 96
„Döglött zár” 118
Alacsony motorhűtőfolyadék-
szint 228
Alacsony olajnyomás-
visszajelző lámpa 92, 359
Alacsonyüzemanyag-szint jelző . . 96
Alvázszám 376
Alváz tisztítása 342
Akasztó, ruha 144
Akkumulátor
Töltésellenőrző lámpa . . . 92, 360
Segédakkumulátorról indítás . . 354
Karbantartás 301
Adatok 383
Antenna 337
Audiorendszer 169
Automata sebességváltó (CVT) . . 243
Folyadékmennyiség 382
Folyadékszint ellenőrzése . . . 289
Váltás 244
Sebességváltófokozat-
visszajelző 243
Váltófokozatok 244
Váltózár oldása 250
Hétfokozatú automata
váltó mód 247
Hétfokozatú kézi váltó mód . . 248
Autóazonosítási számok 376
Autóápolás 335
Autó felemelése 348
Automata biztonsági övfeszítő . . . 72
Autómentő vontatásnál 372
Autó méretei 378
Autó tárolása 333
Autó vontatása 372
Autó vontatása autómentővel . . . 372
Azonosítási számok 376

B

Belső világítás 147
Belső visszapillantó tükör 140
Bevezető i
Blokkolásgátló (ABS)
Visszajelző lámpa 94, 254
Működés 253
Biztonsági övek, ülések 9
Biztosítékok ellenőrzése 366
Bevezetés i
Biztonsági berendezések 9
Légzsákok 12
Fejtámlák 14
Biztonsági övek 10
Ülések és ülésháttámlák 13
Biztonsági feliratok
elhelyezkedése 83

FOLYTATÓDIK

Tartalomjegyzék

Biztonsági öv cseréje
ütközés után 73
Biztonsági övek 10, 69
Tanács terhes nőknek 22
Tisztítás 340
Csere 73
Terhesség alatti használat 22
Biztonsági öv használata 18, 69
További információ 69
Hárompontos biztonsági öv 18, 69
Biztonsági öv karbantartása . . . 73
Biztonsági öv részei 69
Automata övfeszítő 72
Gyermekülés rögzítése 24
Figyelmeztető lámpa
és hangjelzés 69, 93
Csere 73
Tisztítás 340
Biztonsági üzenetek ii
Blokkolásgátló (ABS)
Visszajelző lámpa 94, 254
Működés 253

C

CD-lejátszó 176, 193, 210
CD-váltó 180, 197, 214
Csere
Levegőszűrő 293
Motorhűtő folyadék 284
Motorolaj és olajszűrő 279
Üzemanyagszűrő 294
Biztosítékok 365
Izzók 319
Gyújtógyertyák 295, 298
Gumik 315
Ablaktörlő lapátok 305
Pollenszűrő 309
Karbantartási terv 270
Csomagszállítás 233
Csomagtérajtó nyitása 125
Csomagtértakaró roló 135
Csomagtér-világítás 148

D

Defekt, kerékcsere 346

E

Ékszíjak 311
Elakadás esetén, teendők 343
Elektromos szervokormány
visszajelző 96
Ellenőrzések, indulás előtt 238
Első ködlámpa 109
Emelő 347

F

Fagyálló folyadék 228, 282
Fáradt olaj tárolása 281
Fejtámlák 128
Felnőttek biztonsága 15
További biztonsági
óvintézkedések 22
Tanács terhes nőknek 22
Festés javítása 338
Fékek
Blokkolásgátló (ABS) 253
Bejáratási időszak,
új vezetékek 220
Folyadék 291
Világítás, kiégett izzó 326
Kézifék 143
Rendszervisszajelző 92, 362
Kopásjelzők 252
Fékek bekoptatása, új autó 220

Fékrendszer 252
Fényszórók
Beállítás 111
Országúti fényszóró-visszajelző 104
Tompított fényszóró-visszajelző 104
Figyelmeztető hangjelzés 104
Halogén izzók cseréje 321
Bekapcsolás 104
Fényerősség 321
FIGYELMEZTETÉS, jelentése ii
FIGYELMEZTETÉS magyarázata . . . i
Figyelmeztető címkék elhelyezkedése 83
Folyadékmennyiségek, táblázat 381, 382
Folyadékok
Automata sebességváltó 290
Fék 292
Tengelykapcsoló 292
Ötfokozatú kézi sebességváltó 291
Ablakmosó 288
Fontos biztonsági előírások, balesetek megelőzése 8
Fordulatszámmérő 98
Fűtés- és klímaszabályozó rendszer 150

G

Gazdaságosság, üzemanyag . . . 230
Gumiabroncsok 312
Guminyomás 312
Hóláncok 317
Kopás ellenőrzése 313
Felfújás 312
Ellenőrzés 313
Csere 315
Felcserélés 314
Téli gumi 317
Adatok 382
Speciális pótkerék 344
Kopás 313
Tél 317
Kiegyensúlyozás 314
Karbantartás 314
Gyermekek biztonsága 24
Csecsemők biztonsága 39
Nagyobb gyermekek biztonsága 55
Kisgyermekek biztonsága 47
Biztonsági gyerekülés használata 60, 62, 66
Gyermekülés 37
Gyújtás
Kulcsok 112
Kapcsoló 115
Gyújtógyertyák cseréje 295, 298

H

Ha az autót vontatni kell 372
Halogénizzók 321, 329
Hamutartók 145
Háromfokozatú katalizátor 386
Hárompontos biztonsági övek 18, 69
Használt motorolaj tárolása 281
Hátramenet sebességi fokozat . . 245
Hátsó ablaktörlő és -mosó 107
Hátsó ködlámpa 109
Hátsó lámpák, izzócsere 326
Hátsó szélvédő-páramentesítő . . 108
Hátsó világítás, izzócsere 326
Hátsó ülés ledöntése 130
Helyes biztonságiöv-használat . . . 18

FOLYTATÓDIK

Helyes guminyomás 312
Helyzetjelzők 104
Hibaelhárítás 343
Hibaelhárítás az út szélén 343
Akkumulátor, segédindítás . . 354
Defektes kerék cseréje 346
Töltésellenőrző lámpa 360
Biztosítékok ellenőrzése 366
Alacsony olajnyomás jelző lámpa 359
Motorellenőrző lámpa 361
Napfénytető kézi zárása 364
A motor túlmelegedése 357
Fékrendszer-visszajelző lámpa 362
Üzemanyag-betöltő nyílás fedelének nyitása 363
Hideg idő, indítás 240
Hidraulikus tengelykapcsoló 292
Hólánc 317
Honda CVT + hétfokozatú váltó mód
Hétfokozatú váltó mód főkapcsoló 247, 248
Hétfokozatú automata váltó mód 247
Hétfokozatú kézi váltó mód 248
Váltókarpozíció-visszajelző 247, 248
Kapcsolók a kormánykeréken 248
Hőmérséklet-érzékelő 97
Hűtőfolyadék
Utántöltés 282
Ellenőrzés 228
Helyes összetétel 282
Hűtőfolyadék-hőmérséklet jelző 97
Csere 284
Hűtőfolyadék-hőmérséklet jelző műszer 97

I

Időszakos ellenőrzés a tulajdonos által 275
Immobilizer rendszer 114
Indulás előtti ellenőrzés 238
Indítás segédakkumulátorról . . . 354
Irányjelzők 105
Izzócsere
Tolatólámpa 326
Csomagtér-világítás 331
Féklámpák 326
Fényszórók 321
Belső világítás 330
Rendszámtábla-világítás 328
Helyzetjelzők 325
Hátsó világítás 326
Oldalsó irányjelzők 327
Adatok 383
Irányjelzők 323
Hátsó ködlámpa 326
Első ködlámpa 329
3. féklámpa 332

K

Karbantartás 269
Időszakos ellenőrzés a tulajdonos által 275
Karbantartási feljegyzések . . . 274
Karbantartási terv 270–273
Kábelek, indítás segédakkumulátorról 354
Károsanyagkibocsátás-ellenőrző rendszer 384
Kárpit, tisztítás 339
Kenőanyagadatok 381–382

Kerekek
Kormánykerék beállítása 11
Futómű-beállítás és kerék-kiegyensúlyozás 314
Kerékkulcs 348
Alumínium keréktárcsa tisztítása 338
Speciális pótkerék 344
Kerekek felcserélése 314
Kerékcsere 346
Kesztyűtartó 126
Kézifék 143
Kézifék- és fékrendszer-visszajelző lámpa 92, 362
Kézi sebességváltó 240
Olajszint-ellenőrzés 291
Váltás 240
Kézi sebességváltó olaj 291
Kiegészítő felszerelések és átalakítások 231
Kiegészítő felszerelések 231
Biztonsági előírások 232
Átalakítások 232
Kiegészítő védelmi berendezések 12, 76
Javítás 80
SRS(légzsák)-visszajelző . . . 79, 93
Rendszer elemei 76
Kiegyenlítőtartály, motorhűtő folyadék 228, 282
Kipufogógázok 82
Kipufogógáz utastérbe kerülése . . 82
Kopásjelzők 252
Kopott gumiabroncsok 313
Kormánykerék
Beállítás 111
Kormányzár 115
Kormányzár 115
Korrózióvédelem 342
Központi zár 117
Kulcsok 112
Külső ápolás 336
Külsőhőmérséklet-kijelző 100
Külső tükrök 141
Külső tükrök behajtása 142
Kürt 3, 102

L

Levegőnyomás, gumik 312
Levegőszűrő 293
Légbefúvók 153, 159
Légkondicionáló 150, 159
Karbantartás 308
Használat 150, 162
Légzsák (SRS) 12, 76
LOCK (gyújtáskulcs-pozíció) 115

M

Maximum elérhető autósebesség fokozatonként 242
Menetstabilizáló rendszer (VSA) 256
Működés-visszajelző 256
Rendszervisszajelző 257
Méretek 378
Mérőműszerek 98
Üzemanyagszint-jelző 101
Sebességmérő 98
Fordulatszámmérő 98
Mosás 336
Motor
Hűtőfolyadék-hőmérséklet-mérő 97
Ellenőrző lámpa 92, 361

FOLYTATÓDIK

Olajnyomás-ellenőrző lámpa 92, 359
Olaj, típusok 278
Túlmelegedés 357
Adatok 380
Indítás 239
Ékszíjak 311
Motorellenőrző lámpa 361
Motorháztető nyitása 225
Motorháztetőzár 294
Motorhűtő folyadék 228. 282
Motor indítása 239
Hideg időben, nagy magasságban 240
Működésképtelen akkumulátor 354
Motorindítás nagy magasságban 240
Motorolaj viszkozitása 278
Motorszám 376
Motortérből kiáramló gőz 357
Motor túlmelegedése 357
Műanyag részek tisztítása 340
Műszaki ismertetők
Károsanyagkibocsátás-ellenőrző rendszer 384
Háromfokozatú katalizátor . . . 386
Műszerfal 2, 86

N

Napfénytető 139
Bezárás kézzel 364
Működés 139
Napi kilométer-számláló 99
Nívópálca
Automata sebességváltó (CVT) 289
Motorolaj 227

O

Olaj
Hogyan cserélje? 279
Mikor cserélje? 270
Motor ellenőrzése 226
Nyomásvisszajelző lámpa 92, 359
Táblázat a helyes olaj kiválasztásához 278
Oldószeres tisztítóanyagok 336
ON gyújtáskulcs-pozíció 115
Órabeállítás 175, 192, 209

P

Parkoló (P) sebességi fokozat . . 244
Parkolás 251
Párátlanítás és jégtelenítés 156, 167
PGM-FI rendszer 385
Pohártartó 144
Pollenszűrő 309
Pótkerék 346
Speciális pótkerék 344

R

Rádió 169
Rossz akkumulátor, teendők . . . 354

S

Sávváltás, irányjelzés 105
START gyújtáskulcs-pozíció 116
Sebességmérő műszer 98
Sebességváltó
Folyadékszint-ellenőrzés automata sebességváltónál 289
Olajszint-ellenőrzés kézi sebességváltónál 291

Olaj és váltófolyadék kiválasztása 290, 291
Azonosítási számok 376
Váltás automata sebességváltóval (CVT) 243
Váltás kézi sebességváltóval . . 240
Sebességváltó-fokozatok visszajelzője 243
SRS (légzsák), további információk 76
Az SRS-visszajelző működése 79
Oldallégzsákok működése 78
A légzsákok működése 76
A légzsák részei 76
A légzsákrendszer javítása 80
Az automata övfeszítő működése 72
További biztonsági előírások . . 81
SRS(légzsák)-visszajelző lámpa 79, 93
Szerszámok, kerékcsere 347
Szélvédő
Tisztítása 106
Jégtelenítés 156, 167
Folyadékok 107
Szélvédő ablaktörlő lapátok 305
Szélvédőmosó
Folyadékszint ellenőrzése . . . 288
Működése 107
Szén-monoxid-mérgezés veszélye 82
Szivargyújtó 145
Szőnyegek tisztítása 339
Szűrők
Levegő 293
Pollen 309
Üzemanyag 294
Olaj 279

T

Tárcsafékkopás-jelzők 252
Távkapcsoló 119
Teendők benzinkútnál 221, 223
Tengelykapcsoló folyadék 292
Terhelhetőség 234
Terhes nők biztonságiöv-használata 22
Térképolvasó lámpa 147
Téli gumik 317
Tetőantenna 337
Tisztítás
Karosszéria, fényezés 336
Utastér 339
Biztonsági övek 340
Műanyag részek 340
Ablakok 341
Szőnyeg 339
Légfrissítő 341
Alumínium keréktárcsák 338
Tetőantenna 337
Bőr 340
Töltésellenőrző lámpa 92, 360
Tükörállítás 140

U

Új autó bejáratása 220
Utastér ápolása 339
Utastér-világítás 147

Ü

Ülések beállítása 127
Üres (N) sebességi fokozat 245

FOLYTATÓDIK

Üveg tisztítása 341
Üzemanyag 220
Lezáró rendszer 229
Betöltőnyílás fedele
és tanksapka 221, 223
Szűrő 294
Szintjelző 101
Oktánszám 220
Alacsony üzemanyagszint-
jelző lámpa 96
Tankolás 221, 223
Gazdaságosság 230

V

Váltózár oldása 250
VESZÉLY, jelentése ii
Vezetés 237
Gazdaságosan 230
Rossz időben 259
Vezetés előtt 219
Vészvillogó 108
Vészvillogó-visszajelző 108
Vezérműszíj 311
Viaszolás és polírozás 337
VIGYÁZAT magyarázata ii
Világítások
Izzócsere 319
Visszajelző lámpa 88
Helyzetjelző lámpa 104
Irányjelző 105
Visszajelző lámpák 88
Visszajelző lámpák, műszerfal . . . 88
Visszapillantó tükör 140
Vonóhorog felerősítési pontjai . . 378
Vontatás
Utánfutó 261
Autómentő 372
Elülső vonószem 374

Z

Zárak
Kormányzár 115
Csomagtér 125
Üzemanyag-betöltő nyílás
fedele 221, 223
Központi zár 117
„Döglött zár” 118
Gyermekzár 124